Nom Soci¶t¶:
Cr¶¶ par:
T¶l¶phone:

Date:

Position	Quantit¶	Description
	1	SEG.40.09.2.50B

Note ! La photo produit peut diff¶rer du produit r¶el

R¶f¶rence: 96075897

Les pompes GRUNDFOS SEG sont des pompes submersibles dilac¶ratrices destin¶es aux r¶seaux d'eaux us¶es sous pression. Elles sont ¶quip¶es d'un syst· me GRINDER qui d¶truit les mati· res solides en petites particules permettant ainsi le refoulement dans des tuyauteries de faible diam· tre.

L'aspect ext¶rieur de la pompe SEG est lisse afin d'¶viter tout d¶p×t sur la pompe. La pompe est principalement en fonte. Le raccord clamp permet de solidariser le moteur avec la partie hydraulique. Il est en acier inoxydable afin de r¶sister ¯ la corrosion et faciliter les op¶rations de maintenance.

Le c°ble de puissance de la pompe comprend ¶galement les c°bles de protections thermiques incluses dans les enroulements moteur. La connexion du c°ble ¯ la pompe se fait gr°ce ¯ une prise. Cette connexion est parfaitement ¶tanche et emp¸che ainsi l'entr¶e d'eau dans la pompe en cas de blessure du c°ble ou de mauvaise manipulation de celui-ci.

La pompe doit ¸tre raccord¶e ¯ un coffret ¶lectrique.

La pompe est test¶e par VDE.

Commandes:

Capteur d'humidit¶:	sans capteur d'humidit¶
AUTOADAPT:	NO

Liquide:

Plage temp¶rature liquide:	0 .. 40 éC

Technique:

Type de roue mobile:	SYST. GRINDER
Garniture primaire:	SIC/SIC
Certifications sur la plaque signal¶tique:	PA-I
Tol¶rance de courbe:	ISO 9906:2012 Grade 3B

Mat¶riaux:

Corps de pompe:	Fonte EN-JL1030
Roue mobile:	Fonte EN-JL1030
Joint:	SIC/SIC

Installation:

Temp¶rature ambiante maximum:	40 éC
Pression maximale de service:	6 bar
Bride standard:	DIN
Refoulement pompe:	DN 40
Pression par ¶tage:	PN 10

Nom Soci¶t¶:
Cr¶¶ par:
T¶l¶phone:

Date:

Position	Quantit¶	Description

Profondeur maximum d'installation: 10 m

Donn¶e ¶lectrique:

Nombre de p×les:	2
Puissance absorb¶e - P1:	1.3 kW
Puissance nominale - P2:	0.9 kW
Fr¶quence d'alimentation:	50 Hz
Tension nominale:	3 x 400-415 V
Tol¶rance tension:	+6/-10 %
M¶thode de d¶marrage:	direct
Nbre max. de d¶marrages par heure:	30
Courant nominal:	3 A
Intensit¶ d¶marrage:	21 A
Courant ¯ vide:	2.1 A
Cos phi - Facteur de puissance:	0,72
Cos phi - Facteur de puisance ¯ 3/4 de charge:	0,62
Cos phi - Facteur de puissance ¯ 1/2 charge:	0,5
Vitesse nominale:	2860 mn-1
Moment d'inertie:	0.0036 kg mД
Rendement moteur ¯ pleine charge:	0,71 %
Rendement moteur ¯ 3/4 charge:	0,67 %
Rendement moteur ¯ 1/2 charge:	0,60 %
Indice de protection (IEC 34-5):	IP68
Classe d'isolement (IEC 85):	F
Anti-d¶flagrant:	Non
Longueur du c°ble:	10 m
Type c°ble:	LYNIFLEX
Type de fiche c°ble:	NO PLUG

Autres:

Poids net:	38 kg

Nom Soci¶t¶:
Cr¶¶ par:
T¶l¶phone:

Date:

96075897 SEG.40.09.2.50B 50 Hz

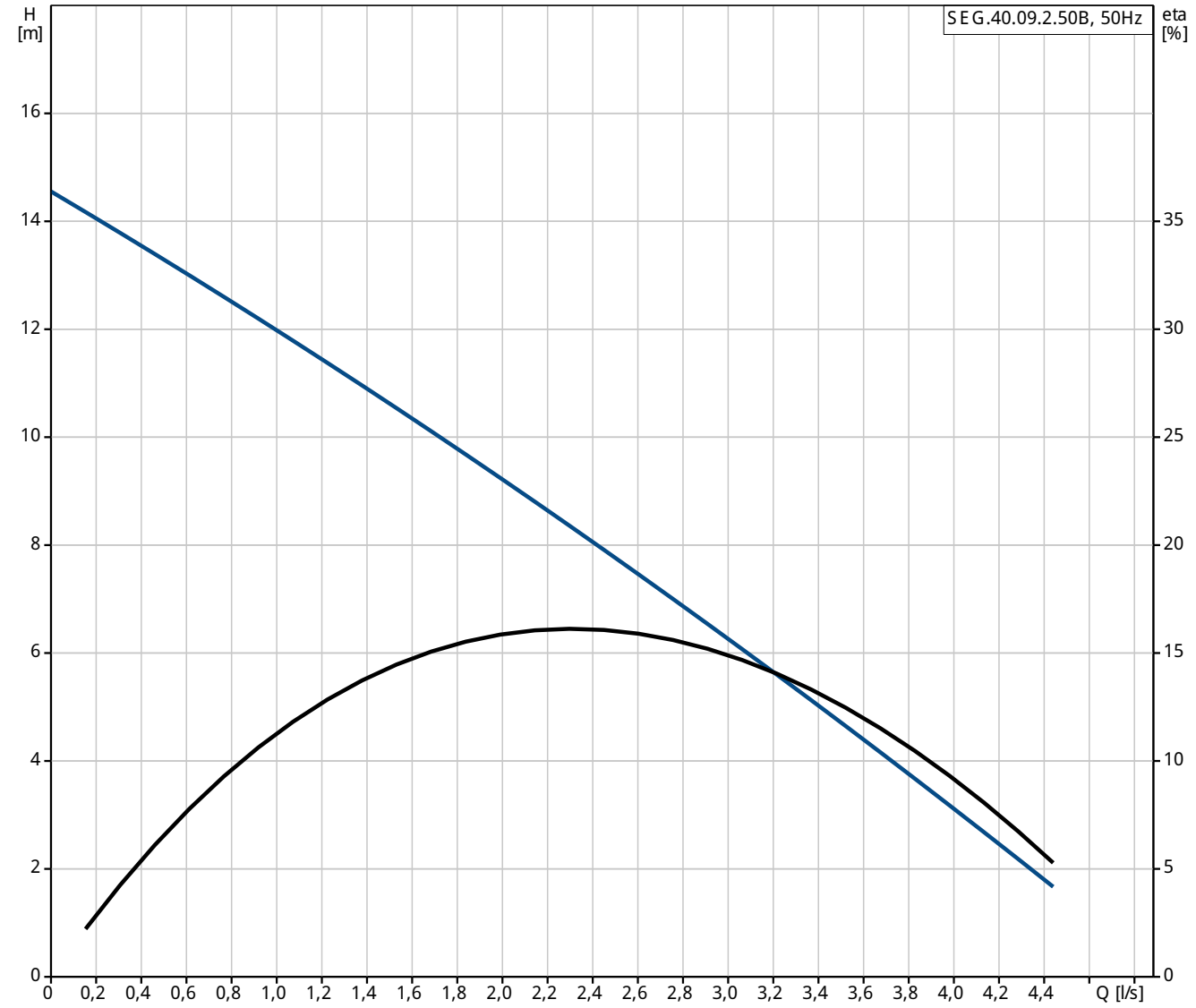

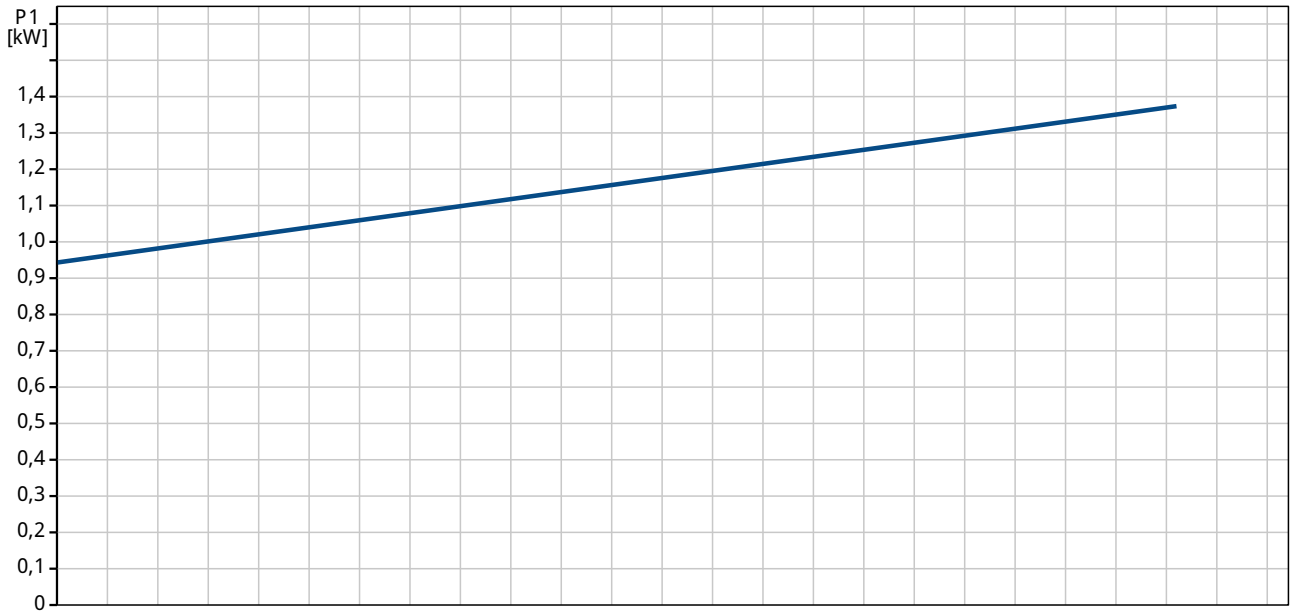

Nom Soci¶t¶:
Cr¶¶ par:
T¶l¶phone:

Date:

Description	Valeur
Information g¶n¶rale:	
Nom produit:	SEG.40.09.2.50B
Position	
Code article:	96075897
Nombre EAN::	5700394850698
Prix:	Sur demande
Technique:	
D¶bit maxi.:	4.44 l/s
Pression maxi:	14.4 m
Type de roue mobile:	SYST. GRINDER
Garniture primaire:	SIC/SIC
Certifications sur la plaque signal¶tique:	PA-I
Tol¶rance de courbe:	ISO 9906:2012 Grade 3B
Mat¶riaux:	
Corps de pompe:	Fonte
	EN-JL1030
Roue mobile:	Fonte
	EN-JL1030
Joint:	SIC/SIC
Installation:	
Temp¶rature ambiante maximum:	40 éC
Pression maximale de service:	6 bar
Bride standard:	DIN
Refoulement pompe:	DN 40
Pression par ¶tage:	PN 10
Profondeur maximum d'installation:	10 m
Inst. immerg¶e/surface:	S
Installation:	verticale
Liquide:	
Plage temp¶rature liquide:	0 .. 40 éC
Donn¶e ¶lectrique:	
Nombre de p×les:	2
Puissance absorb¶e - P1:	1.3 kW
Puissance nominale - P2:	0.9 kW
Fr¶quence d'alimentation:	50 Hz
Tension nominale:	3 x 400-415 V
Tol¶rance tension:	+6/-10 %
M¶thode de d¶marrage:	direct
Nbre max. de d¶marrages par heure:	30
Courant nominal:	3 A
Intensit¶ d¶marrage:	21 A
Courant ¯ vide:	2.1 A
Cos phi - Facteur de puissance:	0,72
Cos phi - Facteur de puisance ¯ 3/4 de charge:	0,62
Cos phi - Facteur de puissance ¯ 1/2 charge:	0,5
Vitesse nominale:	2860 mn-1
Moment d'inertie:	0.0036 kg mД
Rendement moteur ¯ pleine charge:	0,71 %
Rendement moteur ¯ 3/4 charge:	0,67 %
Rendement moteur ¯ 1/2 charge:	0,60 %
Indice de protection (IEC 34-5):	IP68
Classe d'isolement (IEC 85):	F
Anti-d¶flagrant:	Non
Protection moteur:	Ipsotherme
Protection thermique:	externe
Longueur du c°ble:	10 m
Type c°ble:	LYNIFLEX
Type de fiche c°ble:	NO PLUG

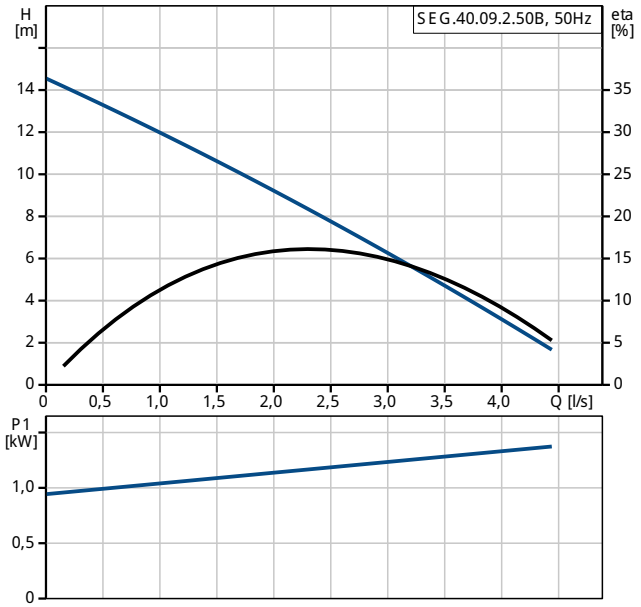

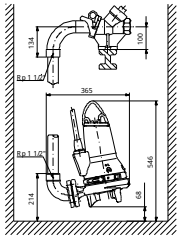

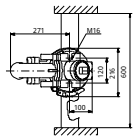

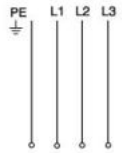

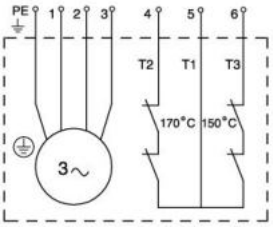

Nom Soci¶t¶:
Cr¶¶ par:
T¶l¶phone:

Date:

Description	Valeur
Commandes:	
Coffret de commande:	non inclus
I/O suppl¶mentaire:	External
Capteur d'humidit¶:	sans capteur d'humidit¶
AUTOADAPT:	NO
Autres:	
Poids net:	38 kg

Nom Soci¶t¶:
Cr¶¶ par:
T¶l¶phone:

Date:

96075897 SEG.40.09.2.50B 50 Hz

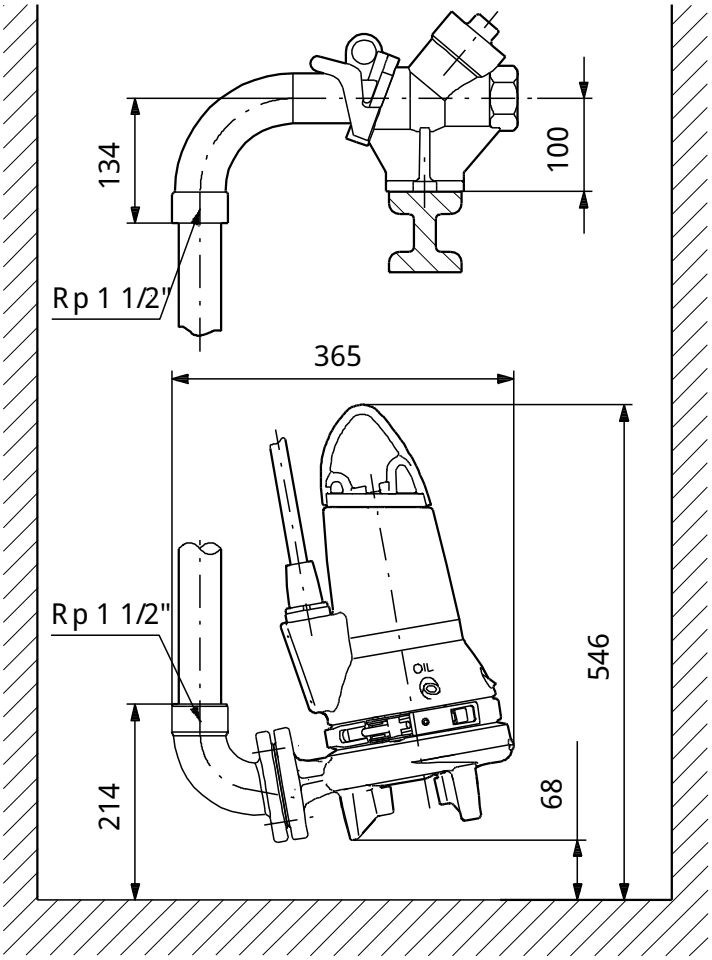

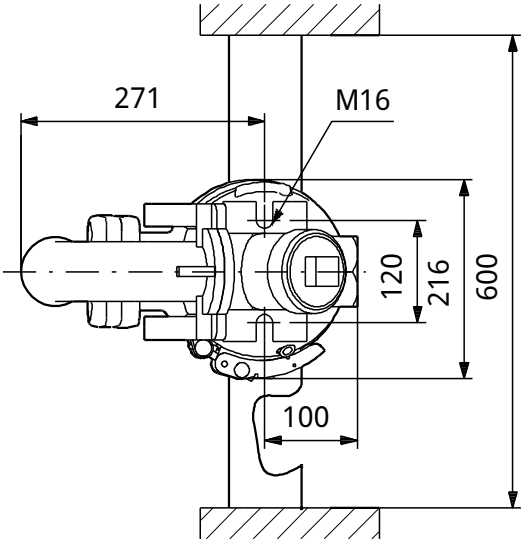

Remarque:toutes les unit¶s sont en [mm] ¯ moins que d'autres unit¶s soient sp¶cifi¶es.
Mise en garde: ce dessin d'encombrement simplifi¶ ne montre pas tous les d¶tails.

Nom Soci¶t¶:
Cr¶¶ par:
T¶l¶phone:

Date:

96075897 SEG.40.09.2.50B 50 Hz

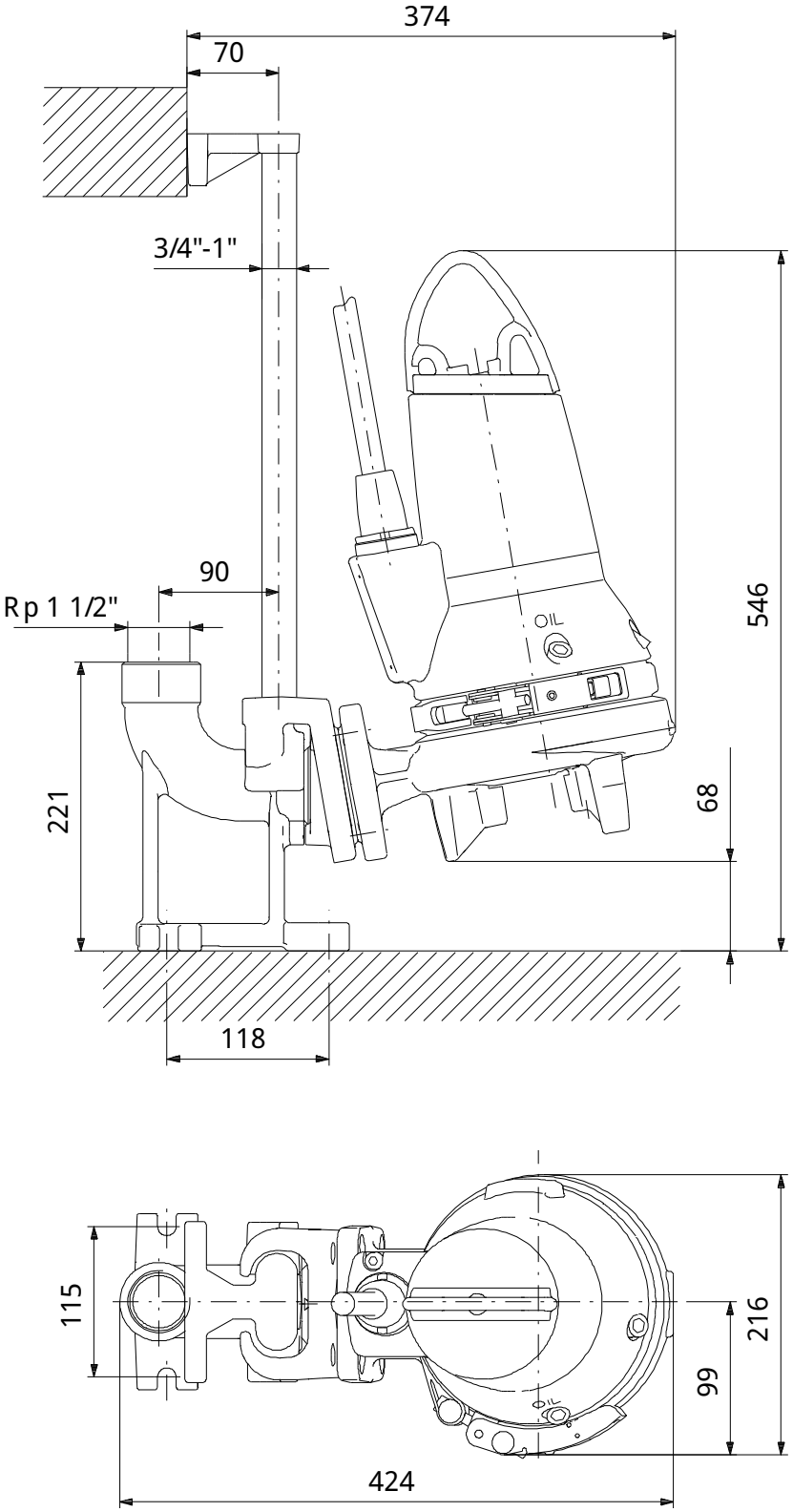

Remarque:toutes les unit¶s sont en [mm] ¯ moins que d'autres unit¶s soient sp¶cifi¶es.
Mise en garde: ce dessin d'encombrement simplifi¶ ne montre pas tous les d¶tails.

Nom Soci¶t¶:
Cr¶¶ par:
T¶l¶phone:

Date:

96075897 SEG.40.09.2.50B 50 Hz

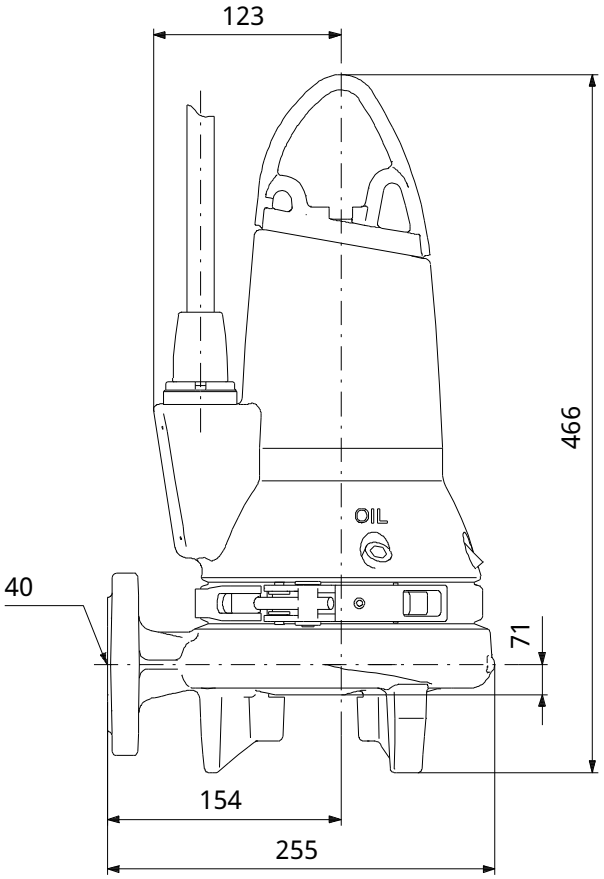

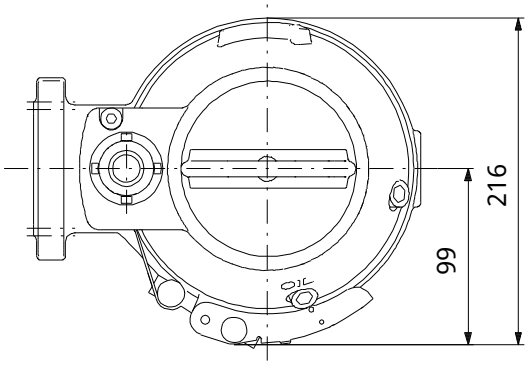

Remarque:toutes les unit¶s sont en [mm] ¯ moins que d'autres unit¶s soient sp¶cifi¶es.
Mise en garde: ce dessin d'encombrement simplifi¶ ne montre pas tous les d¶tails.

Nom Soci¶t¶:
Cr¶¶ par:
T¶l¶phone:

Date:

96075897 SEG.40.09.2.50B 50 Hz

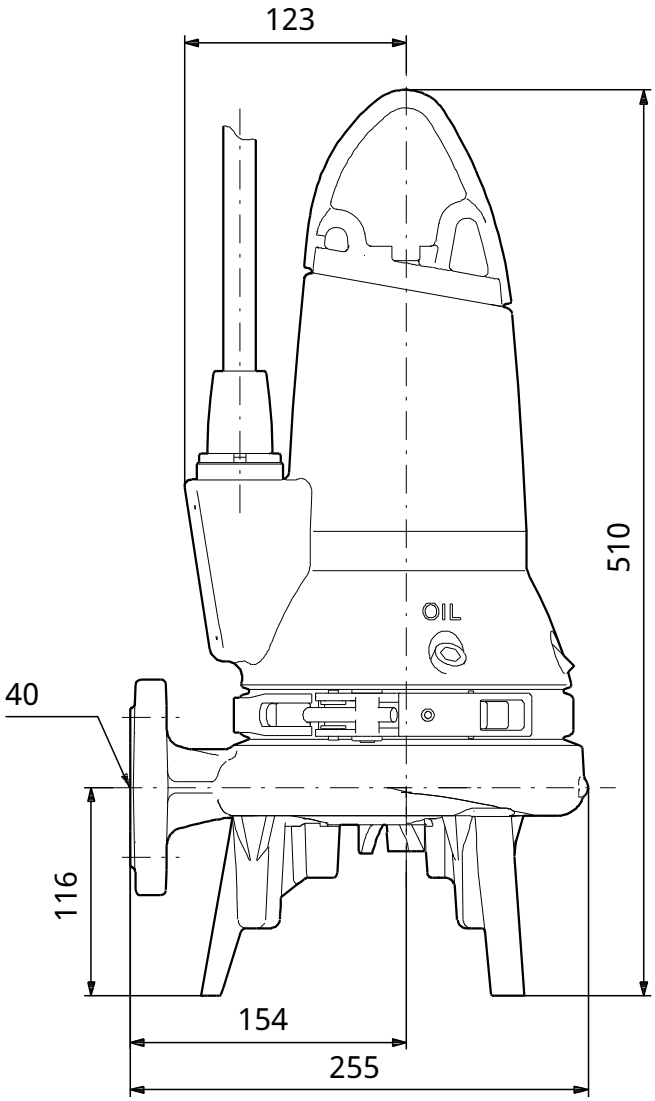

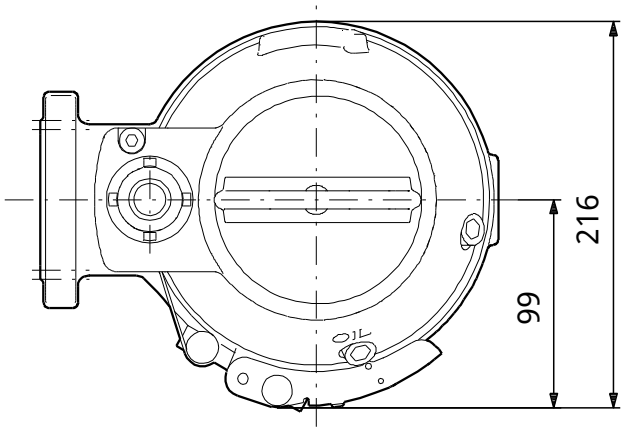

Remarque:toutes les unit¶s sont en [mm] ¯ moins que d'autres unit¶s soient sp¶cifi¶es.
Mise en garde: ce dessin d'encombrement simplifi¶ ne montre pas tous les d¶tails.

Nom Soci¶t¶:
Cr¶¶ par:
T¶l¶phone:

Date:

96075897 SEG.40.09.2.50B 50 Hz

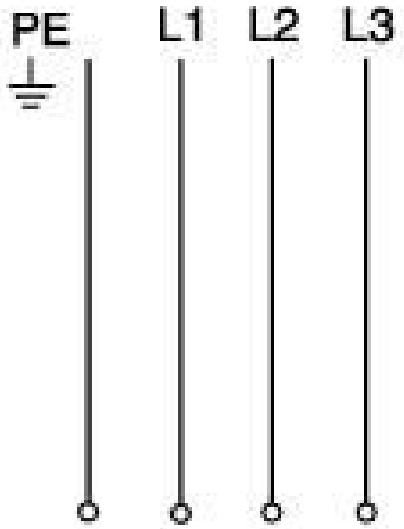

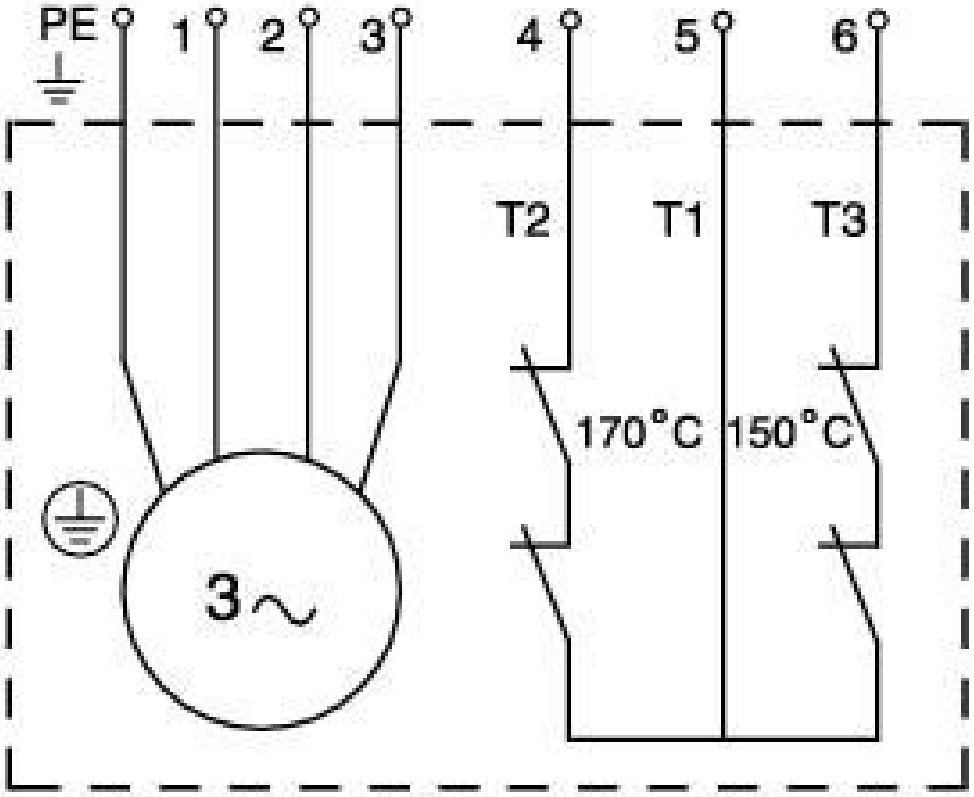

Note ! Toutes les unit¶s sont en [mm] sauf pr¶cision contraire.