Name des Unternehmens:
Angelegt von:
Telefon:

Datum:

Position	Anz.	Beschreibung
	1	TP 32-30/4 B A-F-Z-BUBE

Hinweis! Abbildung kann vom Produkt abweichen.

Produktnr.: 96401769

Einstufige Trockenl±uferpumpe in Inline-Bauweise

- Eff1-Hocheffizienzmotore mit 1.1 bis 90 kW
fær geringe Leistungsaufnahmen
- Laufrad und Spaltringe aus nichtrostendem
Edelstahl
- Hohe Korrosionsbest±ndigkeit durch standard-
m±óige Kataphorese-Beschichtung (kathodische
Elektrotauchlackierung)
- Verbindung Motorwelle/Pumpenwelle durch
gewuchtete Schalenkupplung
- "Top-pull-out"-Prinzip fær einfache Wartung
- optimierte Hydraulik fær hohe Wirkungsgrade
- Inline-Bauweise mit gegenæberliegenden Saug-
und Druckstutzen fær Rohreinbau und/oder
Fundamentaufstellung
- Korrosionsbest±ndige, wartungsfreie Gleitringdichtung

Der Motor ist ein 3-phasiger, vollst±ndig gekapselter, luftgekæhlter Norm-Motor mit Abmessungen gem±ó IEC/DIN.

FØrdermedium:
Medientemperaturbereich: 0 .. 140 éC

Technische Daten:

Pumpendrehzahl:	1400 1/min
Nennvolumenstrom:	5.9 mÉ/h
NennfØrderhØhe:	1.8 m
Wellenabdichtung:	BUBE
Kennlinientoleranz:	ISO9906:2012 3B

Werkstoffe:

Pumpengeh±use:	Bronze DIN W.-Nr. 2.1050 ASTM B505-C90700
Laufrad:	Edelstahl DIN W.-Nr. 1.4301 AISI 304

Installation:

Maximale Umgebungstemperatur:	40 éC
Max. Betriebsdruck:	10 bar
Anschluss:	DIN
Nennweite:	DN 32
Nenndruck (bar):	PN 6/10

Name des Unternehmens:
Angelegt von:
Telefon:

Datum:

Position	Anz.	Beschreibung	
		Einbaul±nge:	220 mm
		FlanschgrØße des Motors:	FT75
		Elektrische Daten:	
		Bauart des Motors:	SIEMENS
		IE-Wirkungsgradklasse:	NA
		Anzahl der Pole:	4
		Motorbemessungsleistung P2:	0.12 kW
		Netzfrequenz:	50 Hz
		Nennspannung:	3 x 220-240D/380-415Y V
		Nennstrom:	0,73/0,42 A
		Anlaufstrom:	280-280 %
		Leistungsfaktor Cos phi:	0,73-0,73
		Nenn-Drehzahl:	1400-1450 1/min
		Schutzart (IEC 34-5):	55 (Protect. water jets/dust)
		Isolationsklasse (IEC 85):	F
		Sonstiges:	
		Mindesteffizienzindex, MEI ħ:	--.-
		ErP status:	EuP extern/integriert
		Nettogewicht:	19.1 kg
		Bruttogewicht:	21 kg
		Versandvolumen:	0.04 mE

Name des Unternehmens:
Angelegt von:
Telefon:

Datum:

96401769 TP 32-30/4 B 50 Hz

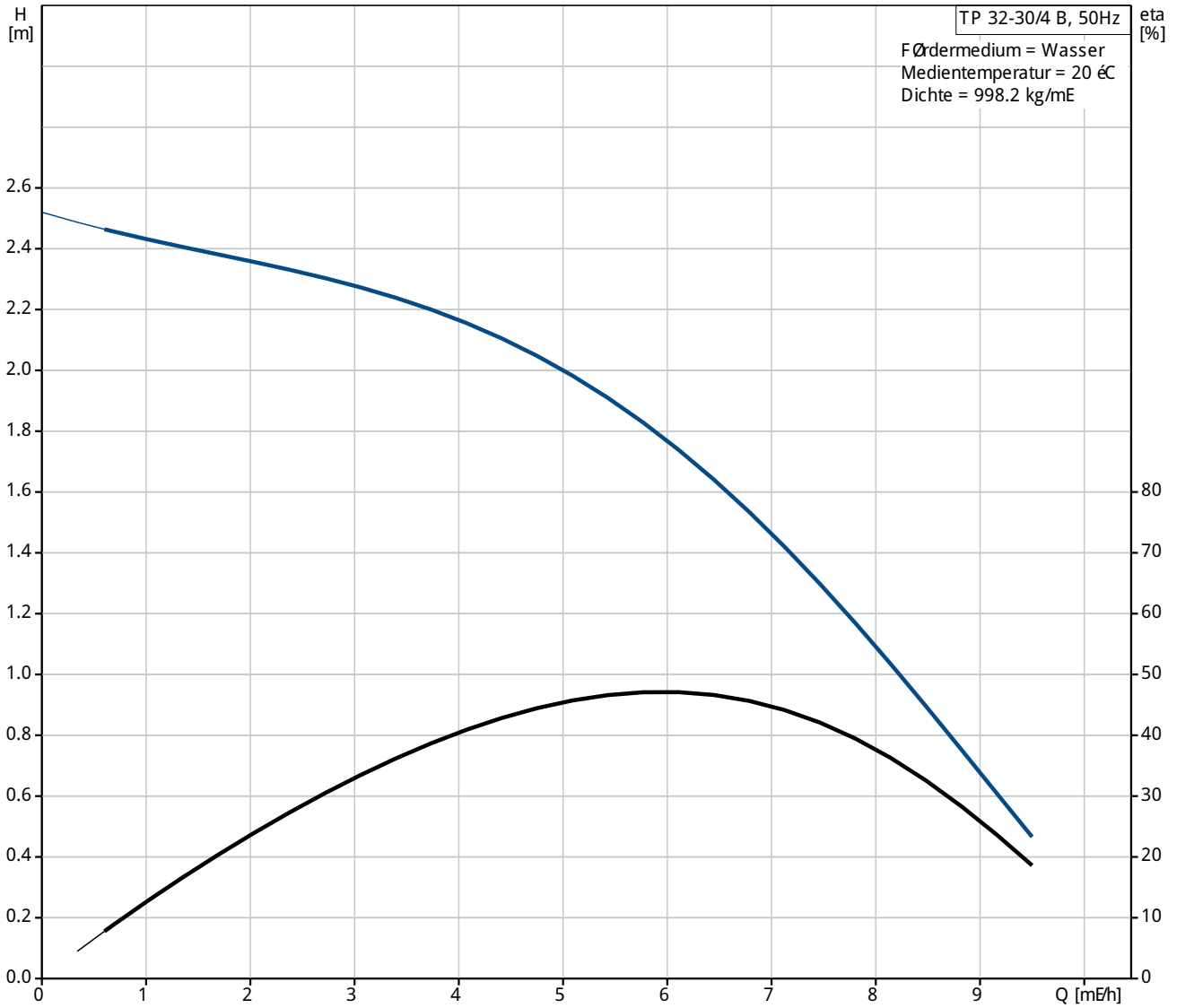

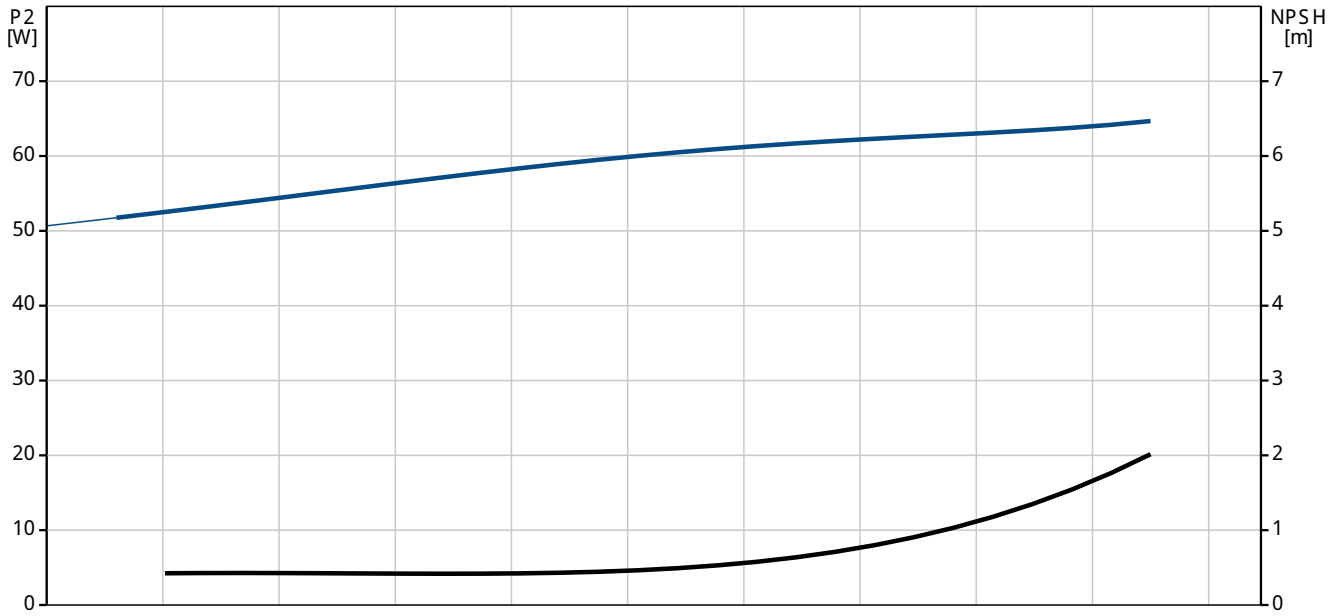

Name des Unternehmens:
Angelegt von:
Telefon:

Datum:

Beschreibung	Daten
Allgemeine Informationen:	
Produktbezeichnung:	TP 32-30/4 B A-F-Z-BUBE
Position	
Produktnummer:	96401769
EAN Nummer:	5700390650469
Preis:	auf Anfr.
Technische Daten:	
Pumpendrehzahl:	1400 1/min
Nennvolumenstrom:	5.9 mE/h
NennfØrderhØhe:	1.8 m
Maximale FØrderhØhe:	30 dm
Wellenabdichtung:	BUBE
Kennlinientoleranz:	ISO9906:2012 3B
Pumpenausfæhrung:	A
Modell:	A
Werkstoffe:	
Pumpengeh±use:	Bronze
	DIN W.-Nr. 2.1050
	ASTM B505-C90700
Laufrad:	Edelstahl
	DIN W.-Nr. 1.4301
	AISI 304
Typenschlæssel fær Material:	Z
Installation:	
Maximale Umgebungstemperatur:	40 éC
Max. Betriebsdruck:	10 bar
Anschluss:	DIN
Code fær Rohranschluss:	F
Nennweite:	DN 32
Nenndruck (bar):	PN 6/10
Einbaul±nge:	220 mm
FlanschgrØße des Motors:	FT75
FØrdermedium:	
Medientemperaturbereich:	0 .. 140 éC
Elektrische Daten:	
Bauart des Motors:	SIEMENS
IE-Wirkungsgradklasse:	NA
Anzahl der Pole:	4
Motorbemessungsleistung P2:	0.12 kW
Netzfrequenz:	50 Hz
Nennspannung:	3 x 220-240D/380-415Y V
Nennstrom:	0,73/0,42 A
Anlaufstrom:	280-280 %
Leistungsfaktor Cos phi:	0,73-0,73
Nenn-Drehzahl:	1400-1450 1/min
Schutzart (IEC 34-5):	55 (Protect. water jets/dust)
Isolationsklasse (IEC 85):	F
Motorschutz:	keine
Motor - Produktnummer:	81702312
Sonstiges:	
Mindesteffizienzindex, MEI ħ:	--.-
ErP status:	EuP extern/integriert
Nettogewicht:	19.1 kg
Bruttogewicht:	21 kg
Versandvolumen:	0.04 mE

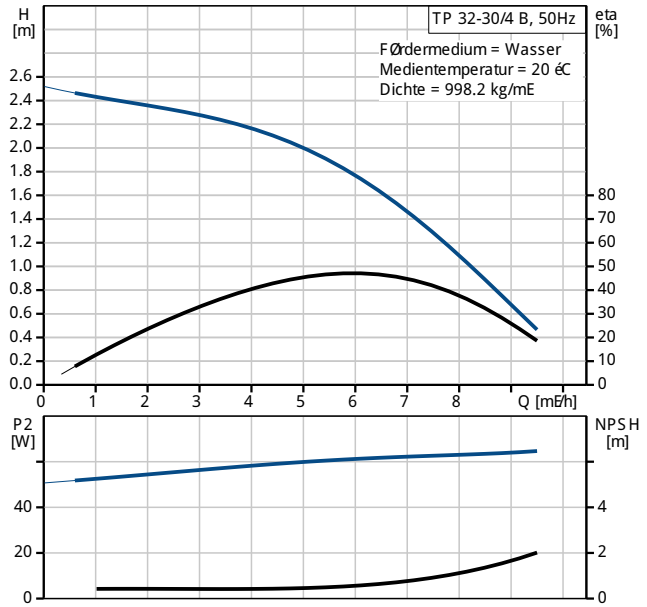

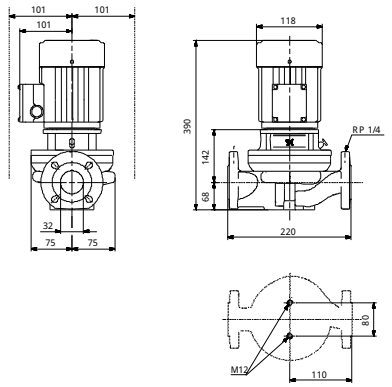

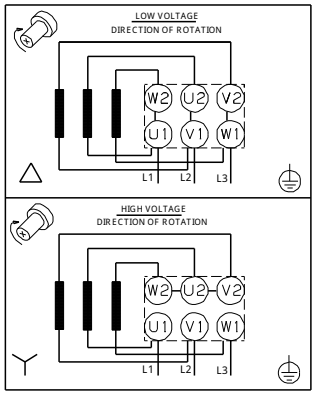

Name des Unternehmens:
Angelegt von:
Telefon:

Datum:

96401769 TP 32-30/4 B 50 Hz

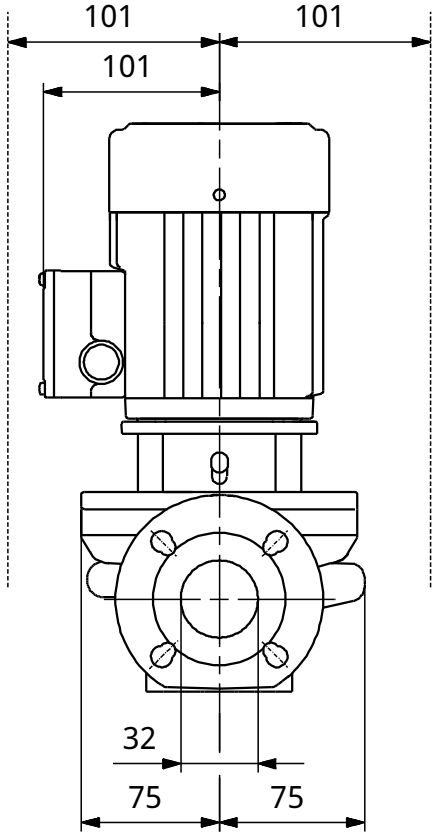

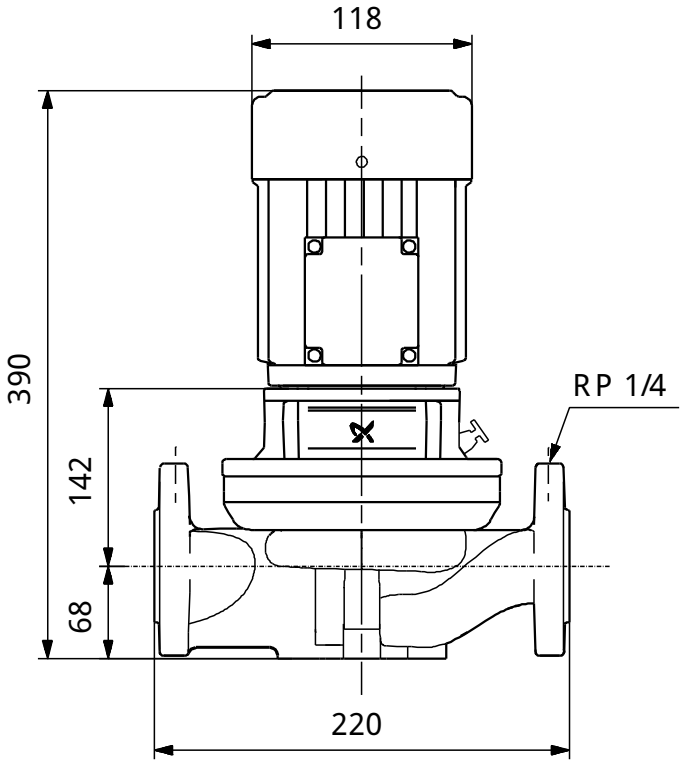

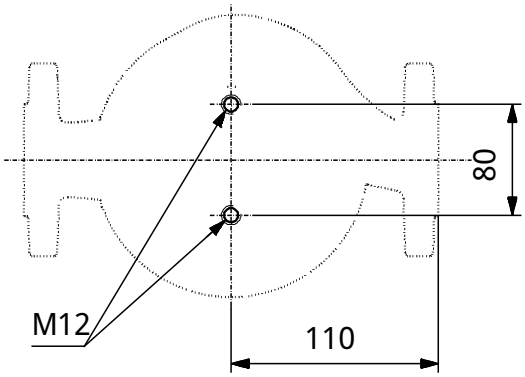

Achtung! Soweit nicht anders angegeben, handelt es sich um Millimeterangaben (mm). Die vereinfachte Maózeichnung zeigt nicht alle Einzelheiten.

Name des Unternehmens:
Angelegt von:
Telefon:

Datum:

96401769 TP 32-30/4 B 50 Hz

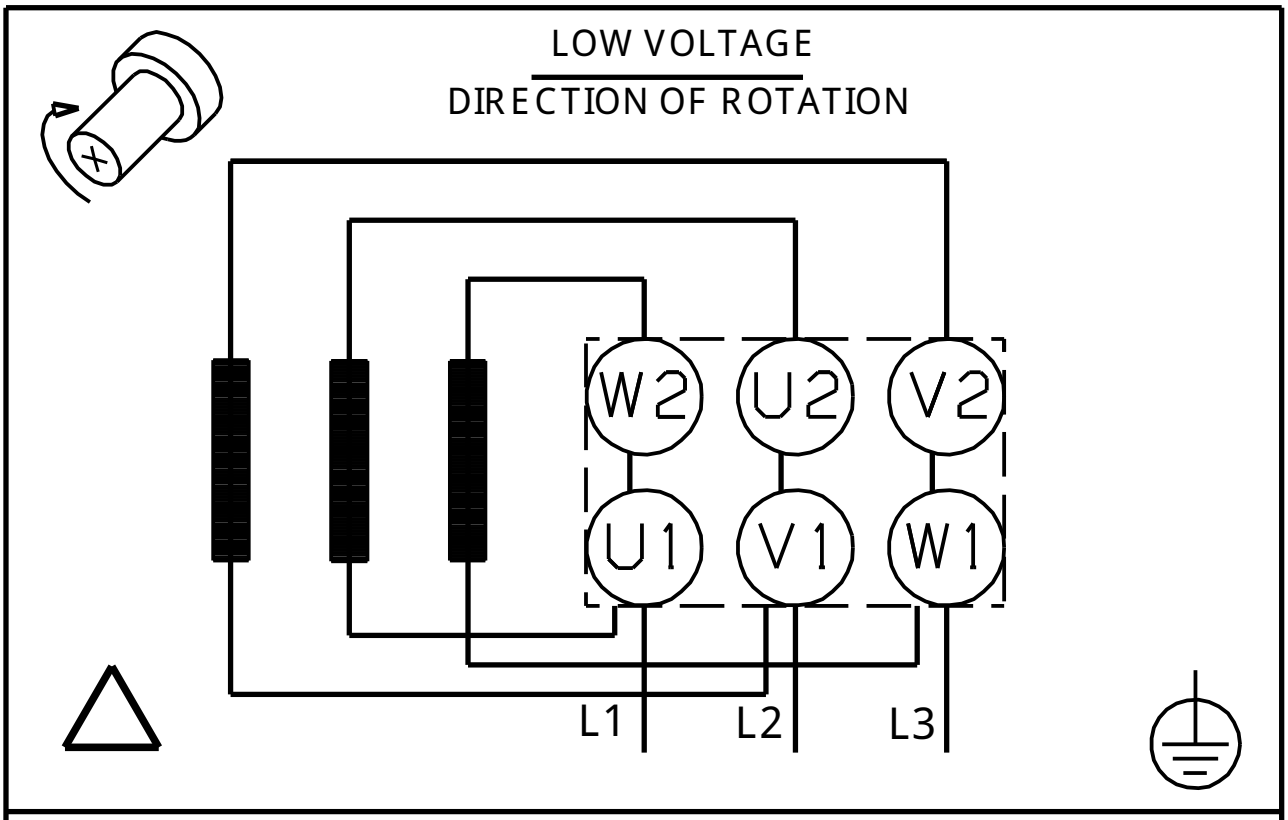

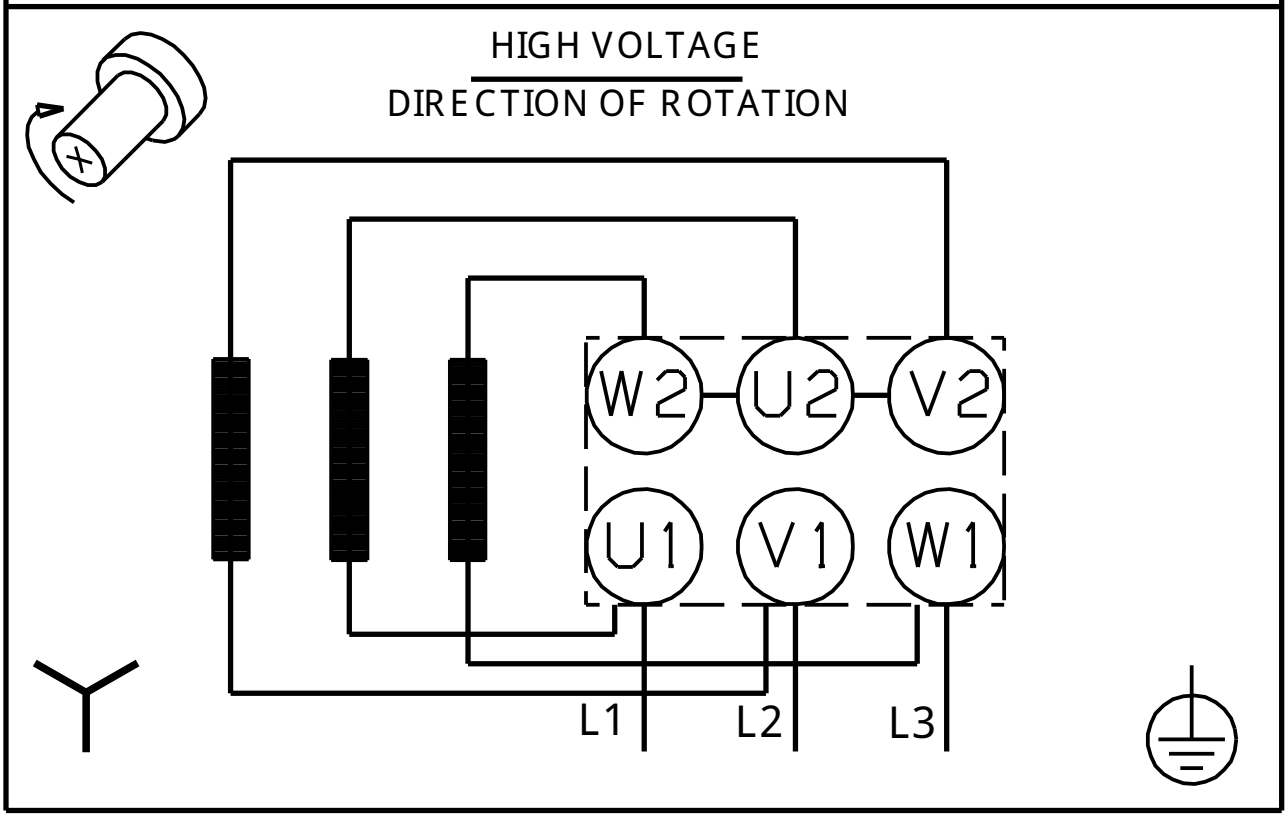

Hinweis: Alle Einheiten in [mm] soweit nicht anders bezeichnet.