Nazwa firmy:
Autor:
Telefon:

Dane:

Pozycja	Ilość	Opis
	1	TP 50-60/2 B A-F-Z-BUBE

Uwaga! Zdjęcie produktu może się nieznacznie różnić od aktualnego

Nr katalogowy: 96402097

Jednostopniowa pojedyncza pompa wirowa in-line:
- pierścień bieżny i wirnik ze stali nierdzewnej
- sprzęgło promieniowe
- wykonanie top-pull-out dla łatwej obsługi
- optymalna hydraulika
- konstrukcja inline z przeciwległymi króćcami

ssawnym i tłocznym umożliwia montaż na rurociągu lub fundamencie betonowym
- odporne na korozję bezobsługowe mechaniczne

uszczelnienie wału.

Z przyłączonym silnikiem 3-fazowym.

Ciecz:
Zakres temperatury cieczy: 0 .. 140 °C

Techniczne:
Prędkość dla danych pompy: 2870 obr/min
Wydajność nominalna: 16.2 m3/h
Nominalna wysokość podnoszenia: 4.4 m
Uszczelnienie wału: BUBE
Tolerancje charakterystyki: ISO9906:2012 3B

Materiały:
Korpus pompy: Brąz
DIN W.-Nr. 2.1050
ASTM B505-C90700
Wirnik: Stal nierdzewna
DIN W.-Nr. 1.4301
AISI 304

Instalacja:
Maksymalna temperatura otoczenia: 40 °C
Maksymalne ciśnienie pracy: 10 bar
Kołnierz standardowy: DIN
Przyłącze rurowe: DN 50
Ciśnienie: PN 6/10
Długość montażowa: 280 mm
Wymiar kołnierza dla silnika: FT85

Dane elektryczne:
Typ silnika: 71A
IE Efficiency class: NA
Liczba biegunów: 2
Nominalna moc silnika - P2: 0.37 kW

Nazwa firmy:
Autor:
Telefon:

Dane:

Pozycja	Ilość	Opis	
		Częstotliwość podstawowa:	50 Hz
		Napięcie nominalne:	3 x 220-240 D/380-415 Y V
		Prąd znamionowy:	1,74/1,00 A
		Prąd uruchomienia:	490-530 %
		Cos fi -współczynnik mocy:	0,80-0,70
		Prędkość nominalna:	2850-2880 obr/min
		Efficiency:	73,8%
		Sprawność silnika przy pełnym obciążeniu:	73,8 %
		Sprawność silnika przy obciążeniu 3/4:	79,0 %
		Sprawność silnika przy obciążeniu 1/2:	75,5 %
		Rodzaj ochrony (IEC 34-5):	55 Dust/Jetting
		Klasa izolacji (IEC 85):	F
		Inne:	
		Minimum efficiency index, MEI ≥:	0.60
		ErP status:	EuP Wolnostojące
		Masa netto:	29.8 kg
		Masa:	32.3 kg
		Objętość wysyłkowa:	0.06 m3

Nazwa firmy:
Autor:
Telefon:

Dane:

96402097 TP 50-60/2 B 50 Hz

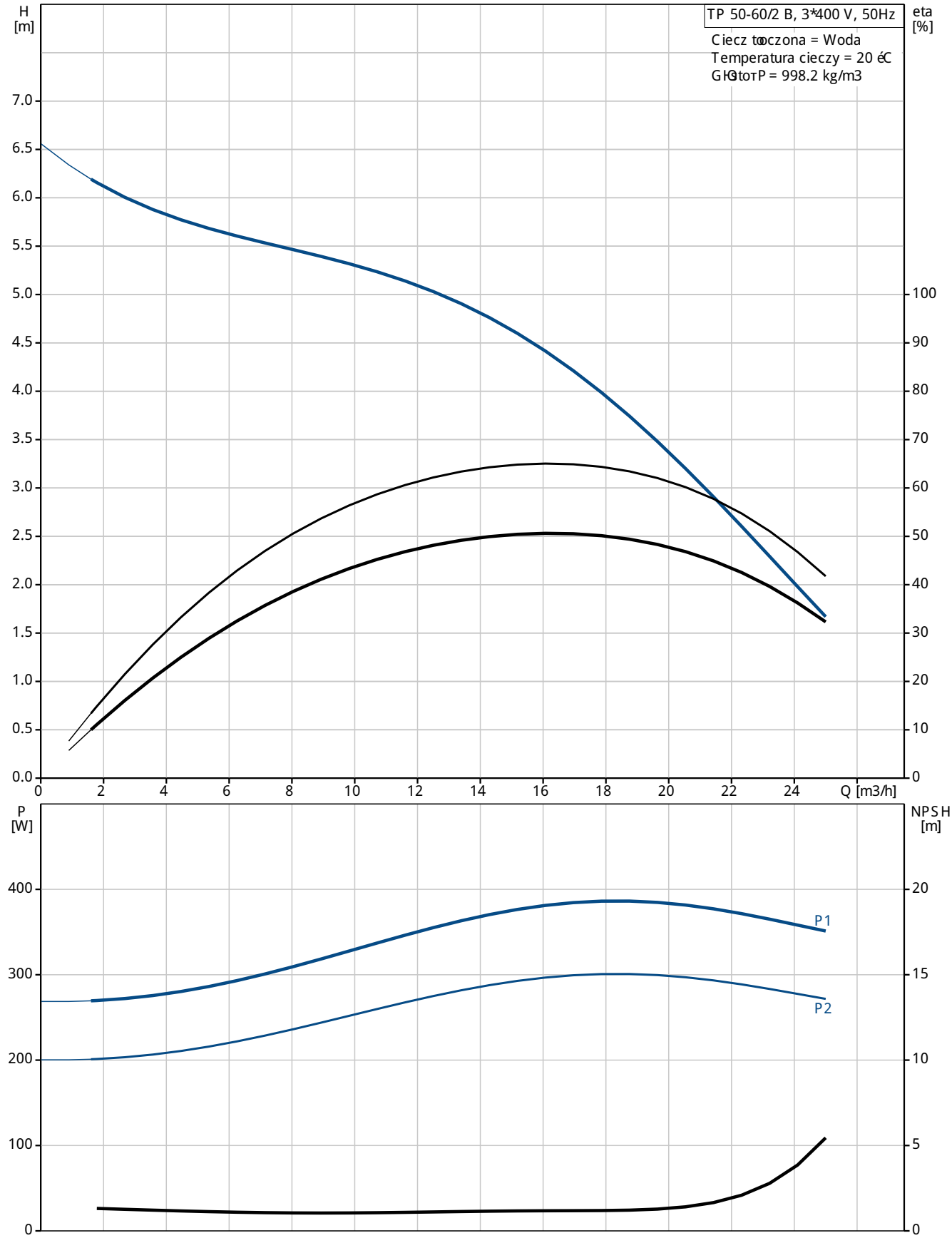

Nazwa firmy:
Autor:
Telefon:

Dane:

Opis	Wartość
Informacje ogólne:	
Nazwa wyrobu:	TP 50-60/2 B A-F-Z-BUBE
Pozycja	
Nr katalogowy:	96402097
Numer EAN:	5700390659462
Cena:	Na życzenie
Techniczne:	
Prędkość dla danych pompy:	2870 obr/min
Wydajność nominalna:	16.2 m3/h
Nominalna wysokość podnoszenia:	4.4 m
H max:	60 dm
Uszczelnienie wału:	BUBE
Tolerancje charakterystyki:	ISO9906:2012 3B
Wykonanie pompy:	A
Model:	A
Materiały:	
Korpus pompy:	Brąz
	DIN W.-Nr. 2.1050
	ASTM B505-C90700
Wirnik:	Stal nierdzewna
	DIN W.-Nr. 1.4301
	AISI 304
Kod materiału:	Z
Instalacja:	
Maksymalna temperatura otoczenia:	40 °C
Maksymalne ciśnienie pracy:	10 bar
Kołnierz standardowy:	DIN
Kod przyłącza rurociągu:	F
Przyłącze rurowe:	DN 50
Ciśnienie:	PN 6/10
Długość montażowa:	280 mm
Wymiar kołnierza dla silnika:	FT85
Ciecz:	
Zakres temperatury cieczy:	0 .. 140 °C
Dane elektryczne:	
Typ silnika:	71A
IE Efficiency class:	NA
Liczba biegunów:	2
Nominalna moc silnika - P2:	0.37 kW
Częstotliwość podstawowa:	50 Hz
Napięcie nominalne:	3 x 220-240 D/380-415 Y V
Prąd znamionowy:	1,74/1,00 A
Prąd uruchomienia:	490-530 %
Cos fi -współczynnik mocy:	0,80-0,70
Prędkość nominalna:	2850-2880 obr/min
Efficiency:	73,8%
Sprawność silnika przy pełnym obciążeniu:	73,8 %
Sprawność silnika przy obciążeniu 3/4:	79,0 %
Sprawność silnika przy obciążeniu 1/2:	75,5 %
Rodzaj ochrony (IEC 34-5):	55 Dust/Jetting
Klasa izolacji (IEC 85):	F
Zabezpieczenie silnika:	Brak
Nr silnika:	85805102
Inne:	
Minimum efficiency index, MEI ≥:	0.60
ErP status:	EuP Wolnostojące
Masa netto:	29.8 kg

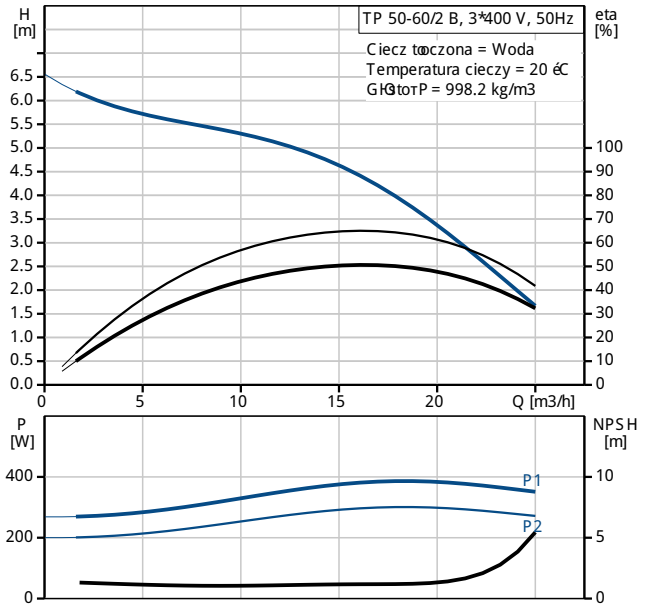

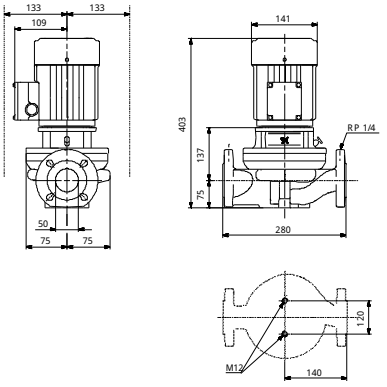

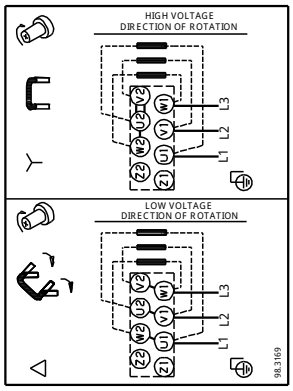

Nazwa firmy:
Autor:
Telefon:

Dane:

Opis	Wartość
Masa:	32.3 kg
Objętość wysyłkowa:	0.06 m3

Nazwa firmy:
Autor:
Telefon:

Dane:

96402097 TP 50-60/2 B 50 Hz

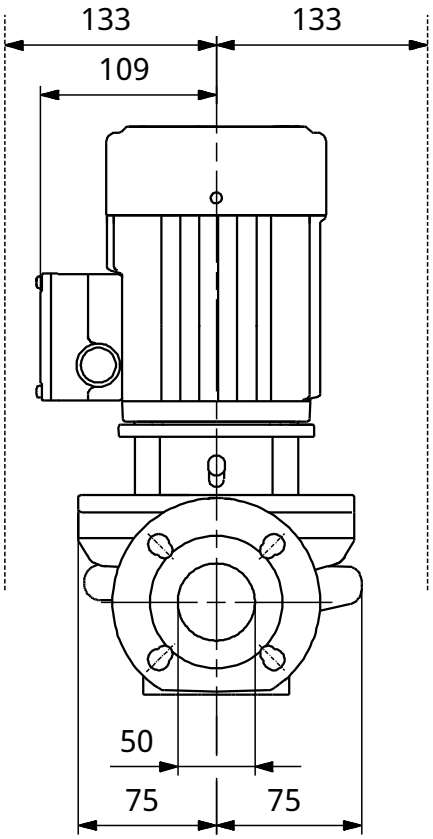

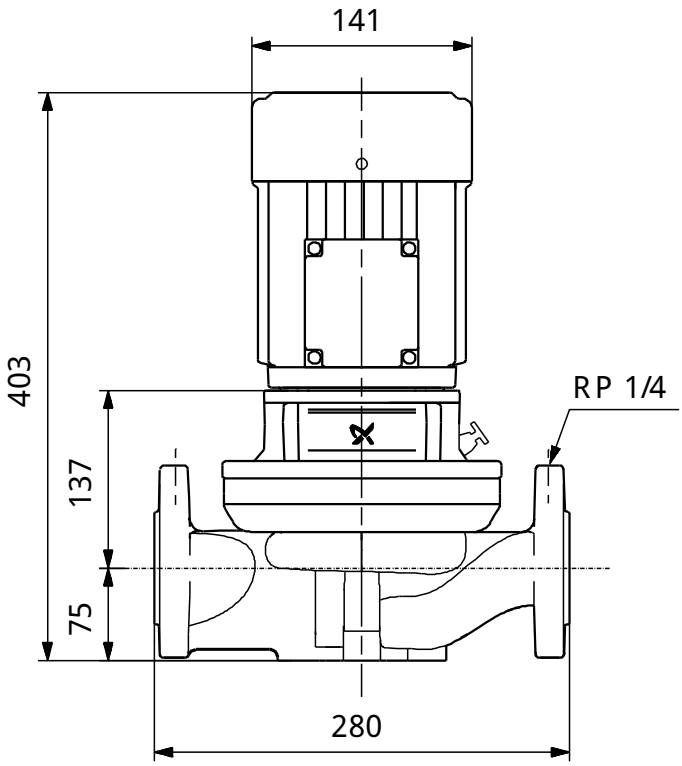

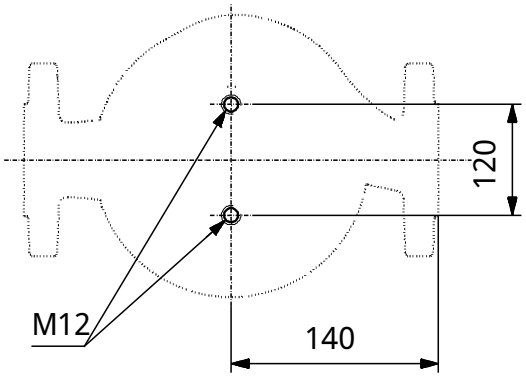

Uwaga! Wszystkie wymiary podane sLUw [mm] jeUeli nie zaznaczono inaczej.
OTwiadczenie: Rysunki uproszczone nie pokazujLUwszystkich szczegAGUw.

Nazwa firmy:
Autor:
Telefon:

Dane:

96402097 TP 50-60/2 B 50 Hz

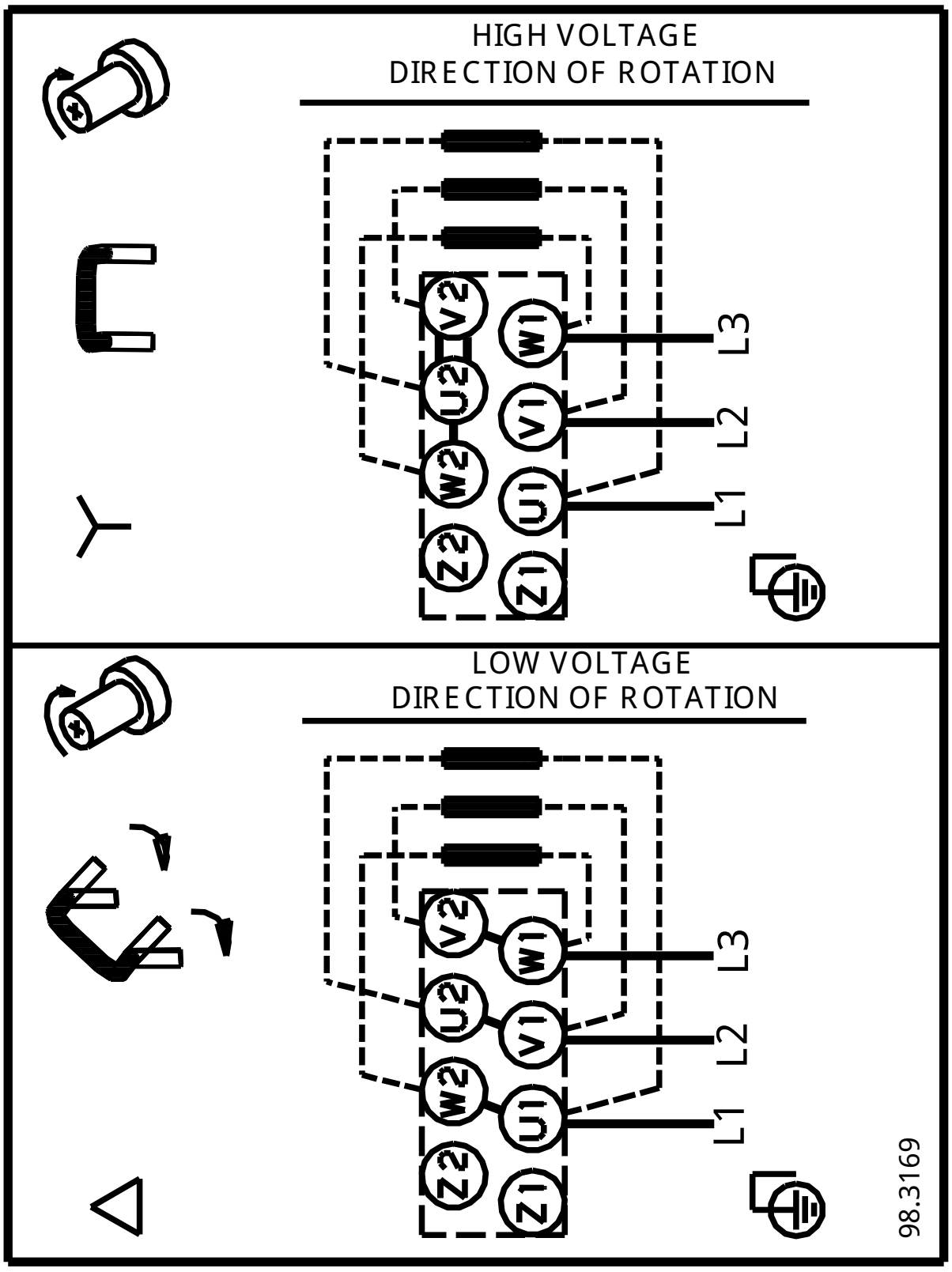

Uwaga! Wszystkie wymiary sLLw [mm] jeoeli nie zostaoy podane inne jednostki.