Nom Soci¶t¶:
Cr¶¶ par:
T¶l¶phone:

Date:

Position	Quantit¶	Description
	1	UPS 50-120 F B

Note ! La photo produit peut diff¶rer du produit r¶el

R¶f¶rence: 96402108
Circulateur de type ¯ rotor noy¶, l'hydraulique et le moteur forment une unit¶ compacte sans garniture m¶canique, avec seulement 2 joints d'¶tanch¶it¶. Les paliers sont lubrifi¶s par le liquide pomp¶. Utilisation de peu de mat¶riaux diff¶rents.

Le circulateur est caract¶ris¶ par:
* Moteur ¯ 3 vitesses.
* Paliers radiaux en c¶ramique.
* But¶e en carbone.
* Chemise et gaine du rotor, si· ge de palier en acier inoxydable.
* Chemise du stator en alliage d'aluminium.
* Corps du circulateurBronze.
* Stator avec ipsothermes int¶gr¶s.

Moteur 1-phas¶.

Le circulateur est ¶quip¶ d'un module standard dans la boite ¯ bornes.
Le circulateur peut ¸ tre directement connect¶ au r¶seau ¶lectrique via un contacteur externe.

Commandes:
Relais: sans relais

Liquide:
Plage temp¶rature liquide: -10 .. 120 éC

Technique:
Certifications sur la plaque signal¶tique: AAA,CE,EAC

Mat¶riaux:
Corps de pompe: Bronze
DIN W.-Nr. 2.1176.01
ASTM B-271
Roue mobile: Acier inoxydable
DIN W.-Nr. 1.4301
AISI 304

Installation:
Plage temp¶rature ambiante: 0 .. 40 éC
Pression maximale de service: 10 bar
Bride standard: DIN
Raccordement tuyauterie: DN 50
Pression par ¶tage: PN 6 / PN 10
Entraxe: 280 mm

Nom Soci¶t¶:
Cr¶¶ par:
T¶l¶phone:

Date:

Position	Quantit¶	Description
		Donn¶e ¶lectrique: Condensateur de fontionnement: 25 ı F Puissance absorb¶e en vitesse 1: 620 W Puissance absorb¶e en vitesse 2: 700 W Puissance absorb¶e en vitesse 3: 760 W Fr¶quence d'alimentation: 50 Hz Tension nominale: 1 x 230-240 V Intensit¶ en vitesse 1: 3.05 A Intensit¶ en vitesse 2: 3.35 A Intensit¶ vit. 3: 3.6 A Cos phi en vitesse 1: 0,88 Cos phi en vitesse 2: 0,91 Cos phi: 0,92 Capacit¶ Condensateur - Fonctionnement: 25 ı F/400 V Classe d'isolement (IEC 85): H Autres: Poids net: 28.6 kg Poids brut: 30.5 kg Colisage: 0.043 mE

Nom Soci¶t¶:
Cr¶¶ par:
T¶l¶phone:

Date:

96402108 UPS 50-120 F B 50 Hz

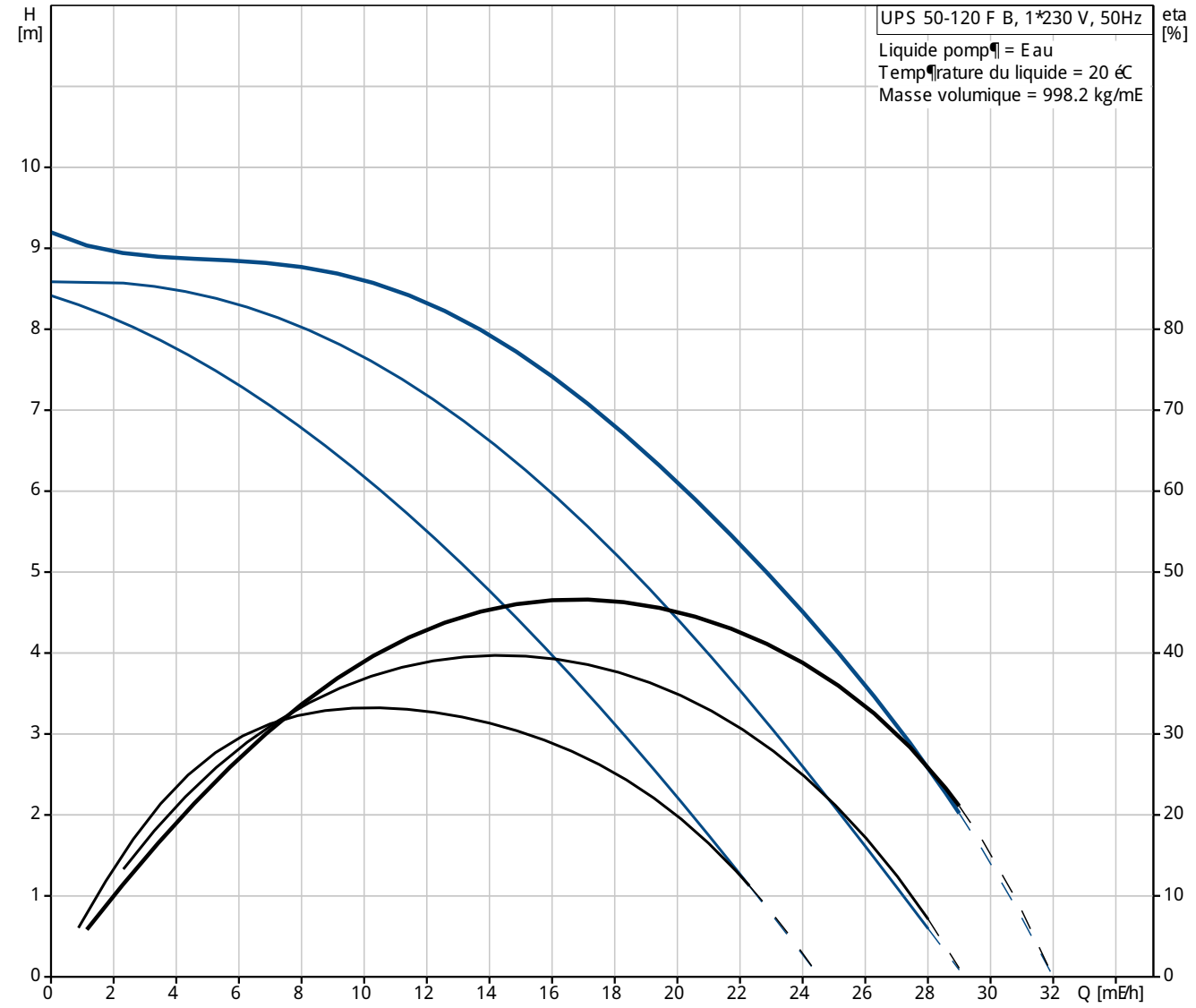

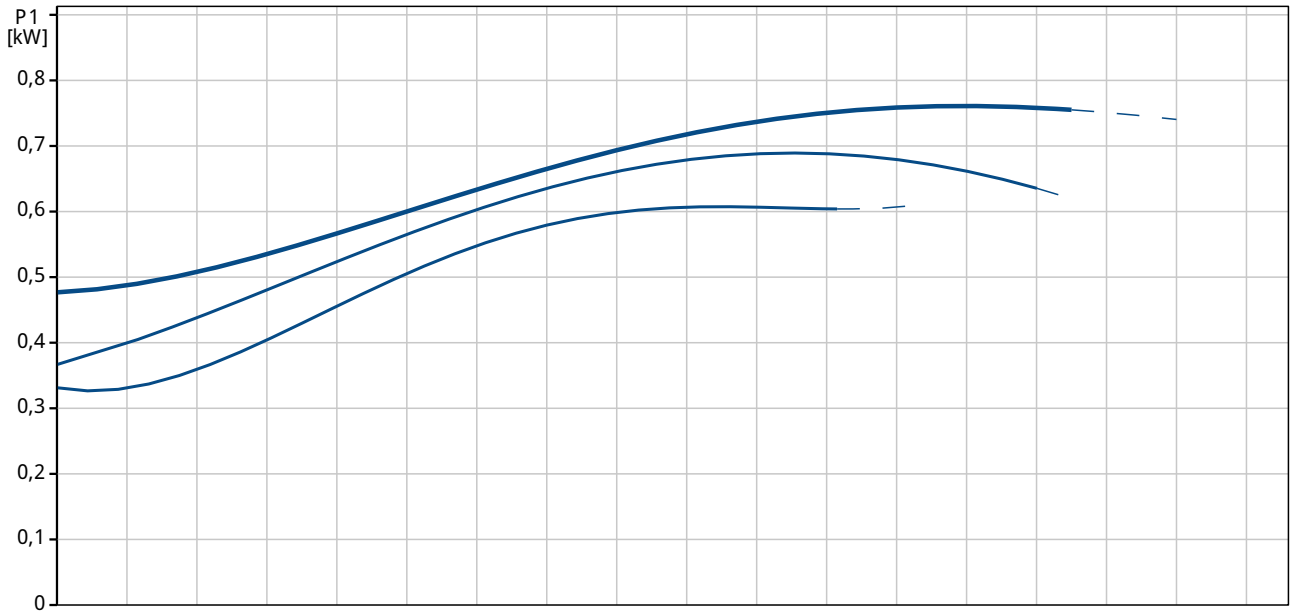

Nom Soci¶t¶:
Cr¶¶ par:
T¶l¶phone:

Date:

Description	Valeur
Information g¶n¶rale:	
Nom produit:	UPS 50-120 F B
Position	
Code article:	96402108
Nombre EAN::	5700390659677
Prix:	Sur demande
Technique:	
Vitesse no:	3
Pression maxi:	120 dm
Certifications sur la plaque signal¶tique:	AAA,CE,EAC
Mat¶riaux:	
Corps de pompe:	Bronze
	DIN W.-Nr. 2.1176.01
	ASTM B-271
Roue mobile:	Acier inoxydable
	DIN W.-Nr. 1.4301
	AISI 304
Installation:	
Plage temp¶rature ambiante:	0 .. 40 éC
Pression maximale de service:	10 bar
Bride standard:	DIN
Raccordement tuyauterie:	DN 50
Pression par ¶tage:	PN 6 / PN 10
Entraxe:	280 mm
Liquide:	
Plage temp¶rature liquide:	-10 .. 120 éC
Donn¶e ¶lectrique:	
Condensateur de fontionnement:	25 ı F
Puissance absorb¶e en vitesse 1:	620 W
Puissance absorb¶e en vitesse 2:	700 W
Puissance absorb¶e en vitesse 3:	760 W
Fr¶quence d'alimentation:	50 Hz
Tension nominale:	1 x 230-240 V
Intensit¶ en vitesse 1:	3.05 A
Intensit¶ en vitesse 2:	3.35 A
Intensit¶ vit. 3:	3.6 A
Cos phi en vitesse 1:	0,88
Cos phi en vitesse 2:	0,91
Cos phi:	0,92
Capacit¶ Condensateur - Fonctionnement:	25 ı F/400 V
Classe d'isolement (IEC 85):	H
Protection moteur:	Contact
Protection thermique:	externe
Commandes:	
Relais:	sans relais
R¶f boite ¯ bornes:	1.30H
Autres:	
Poids net:	28.6 kg
Poids brut:	30.5 kg
Colisage:	0.043 mE

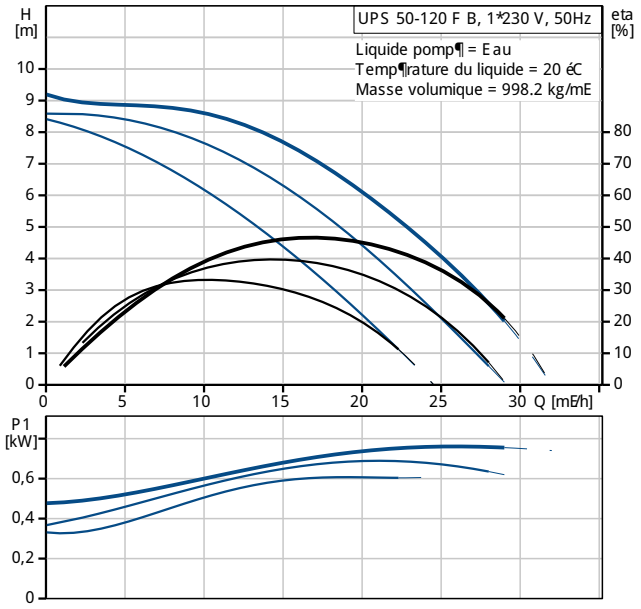

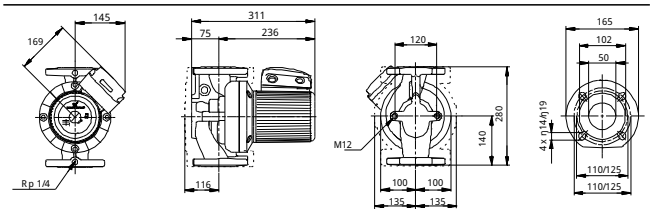

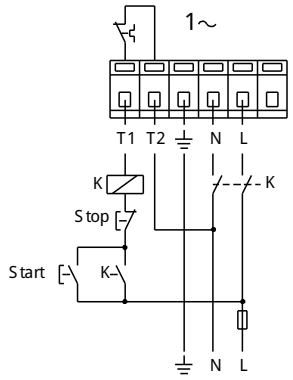

Nom Soci¶t¶:
Cr¶¶ par:
T¶l¶phone:

Date:

96402108 UPS 50-120 F B 50 Hz

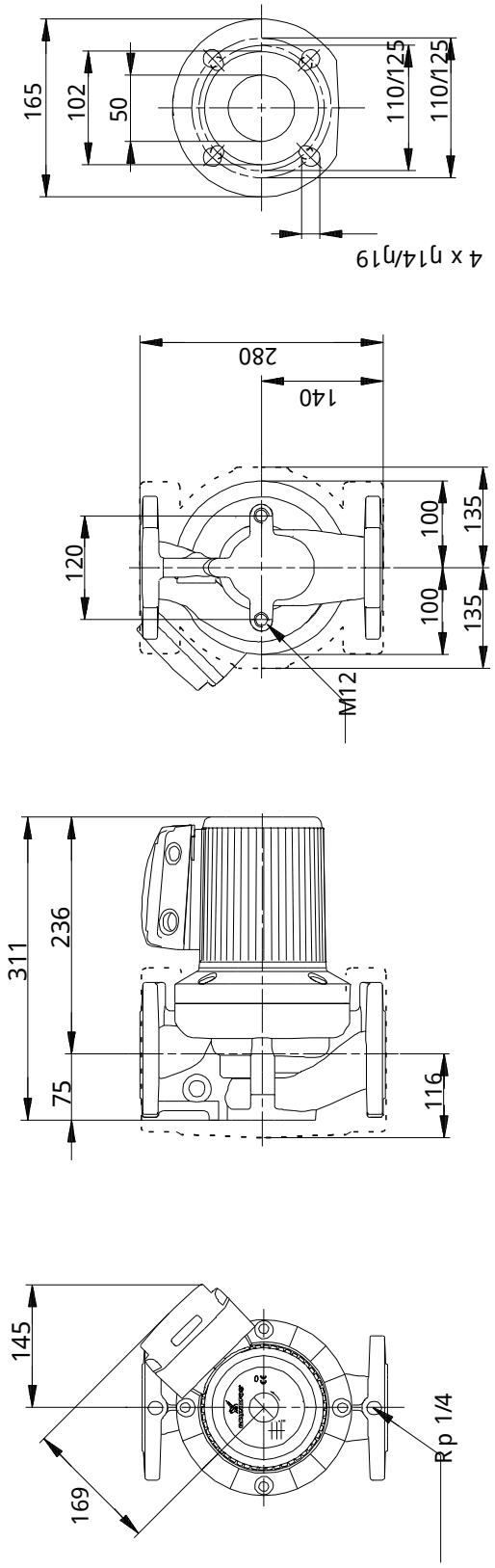

Remarque:toutes les unit¶s sont en [mm] ¯ moins que d'autres unit¶s soient sp¶cifi¶es.
Mise en garde: ce dessin d'encombrement simplifi¶ ne montre pas tous les d¶tails.

Nom Soci¶t¶:
Cr¶¶ par:
T¶l¶phone:

Date:

96402108 UPS 50-120 F B 50 Hz

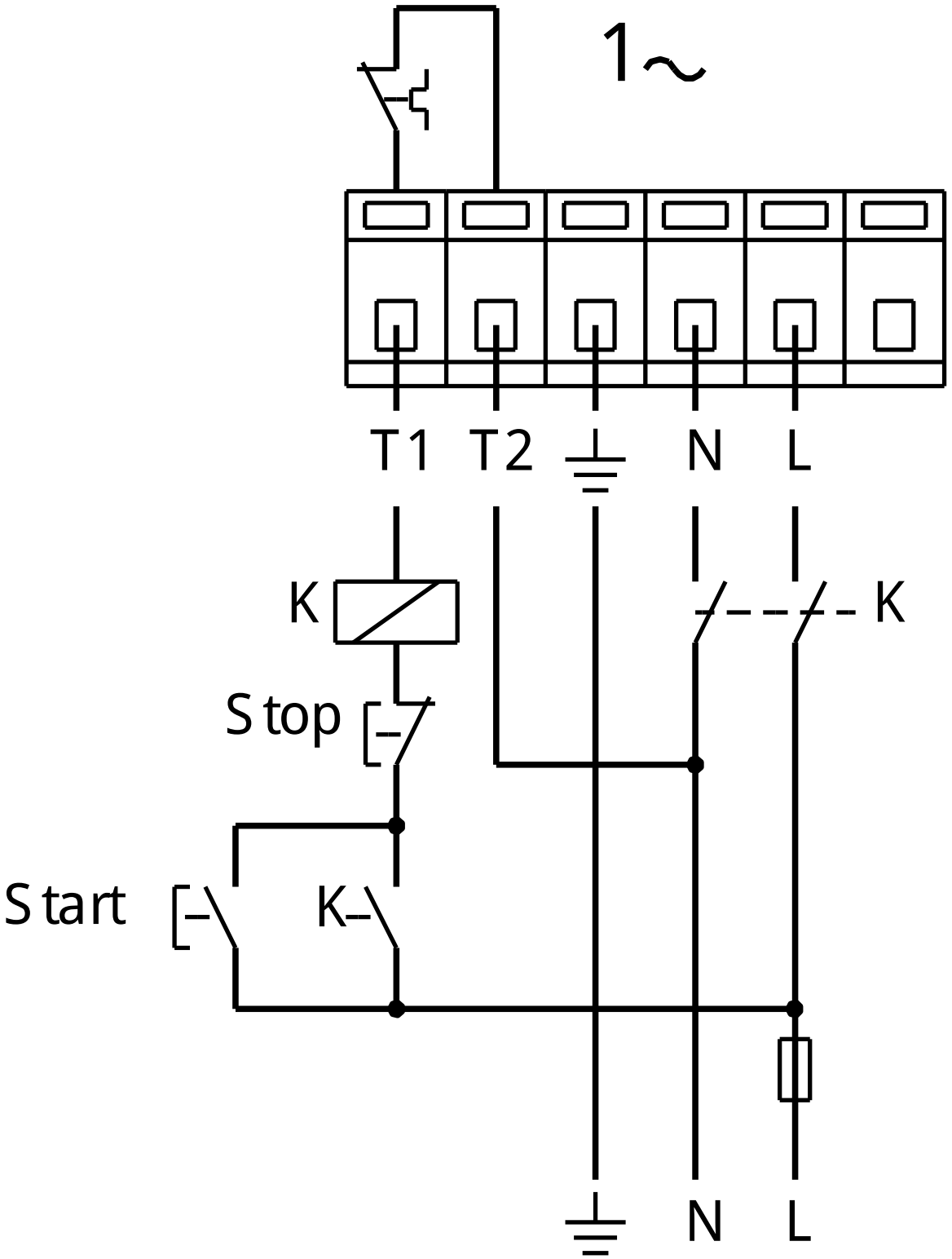

Note ! Toutes les unit¶s sont en [mm] sauf pr¶cision contraire.