Name des Unternehmens:
Angelegt von:
Telefon:

Datum:

Position	Anz.	Beschreibung
	1	Umw±lzpumpe UPS 50-180 F B

Hinweis! Abbildung kann vom Produkt abweichen.

Produktnr.: 96402140

Umw±lzpumpe mit 1-phasigem Naól±ufermotor
als Einzelpumpe stopfbuchslos in Inline-Bauweise
mit Kombiflanschen PN 6/10 bis DN 65
Leistungsanpassung durch 3 elektrisch
umschaltbare Drehzahlstufen.

Pumpe und Motor bilden eine Einheit, d.h.
wartungsfreie Lagerschmierung durch das FØrder-
medium, Wellenabdichtung nicht erforderlich.

Die Pumpe besitzt folgende Eigenschaften:
- Radiallager aus Keramik
- Carbon-Axiallager
- Lagerplatte, Spaltrohrtopf und Rotorummantelung
aus nicht rostendem Stahl
- Statorgeh±use aus einer Aluminiumlegierung
- Pumpengeh±use aus BronzeDIN W.-Nr. 2.1176.01
- Stator mit eingebautem Thermoschalter

Die Pumpen sind mit einem im Klemmenkasten
integriertem Standardmodul ausgestattet. Das
Standardmodul wird æber einen externen
Schaltschætz an das Stromnetz angeschlossen.

Art der Steuerung:
Relais: ohne Relais

FØrdermedium:
Medientemperaturbereich: -10 .. 120 éC

Technische Daten:
Præfkennzeichen auf dem Typenschild: AAA,CE,EAC

Werkstoffe:
Pumpengeh±use: Bronze
DIN W.-Nr. 2.1176.01
ASTM B-271
Laufrad: Edelstahl
DIN W.-Nr. 1.4301
AISI 304

Installation:

Name des Unternehmens:
Angelegt von:
Telefon:

Datum:

Position	Anz.	Beschreibung
		Umgebungstemperatur: 0 .. 40 éC
		Max. Betriebsdruck: 10 bar
		Anschluss: DIN
		Nennweite: DN 50
		Nenndruck (bar): PN 6 / PN 10
		Einbaul±nge: 280 mm
		Elektrische Daten:
		Kapazit±t des Kondensators: 30 ı F
		Leistungsaufnahme P1 bei Drehzahlstufe 1: 860 W
		Leistungsaufnahme P1 bei Drehzahlstufe 2: 940 W
		Leistungsaufnahme P1 bei Drehzahlstufe 3: 1000 W
		Netzfrequenz: 50 Hz
		Nennspannung: 1 x 230-240 V
		Strom bei Drehzahlstufe 1: 4.15 A
		Strom bei Drehzahlstufe 2: 4.4 A
		Stromaufnahme Drehzahlstufe 3: 4.65 A
		Leistungsfaktor Cos phi fær Drehzahlstufe 1: 0,9
		Leistungsfaktor Cos phi fær Drehzahlstufe 2: 0,93
		Cos phi Drehzahlstufe 3: 0,94
		GrØße des Betriebskondensators: 30 ı F/400 V
		Isolationsklasse (IEC 85): H
		Sonstiges:
		Nettogewicht: 32.2 kg
		Bruttogewicht: 33.9 kg
		Versandvolumen: 0.043 mE

Name des Unternehmens:
Angelegt von:
Telefon:

Datum:

96402140 UPS 50-180 F B 50 Hz

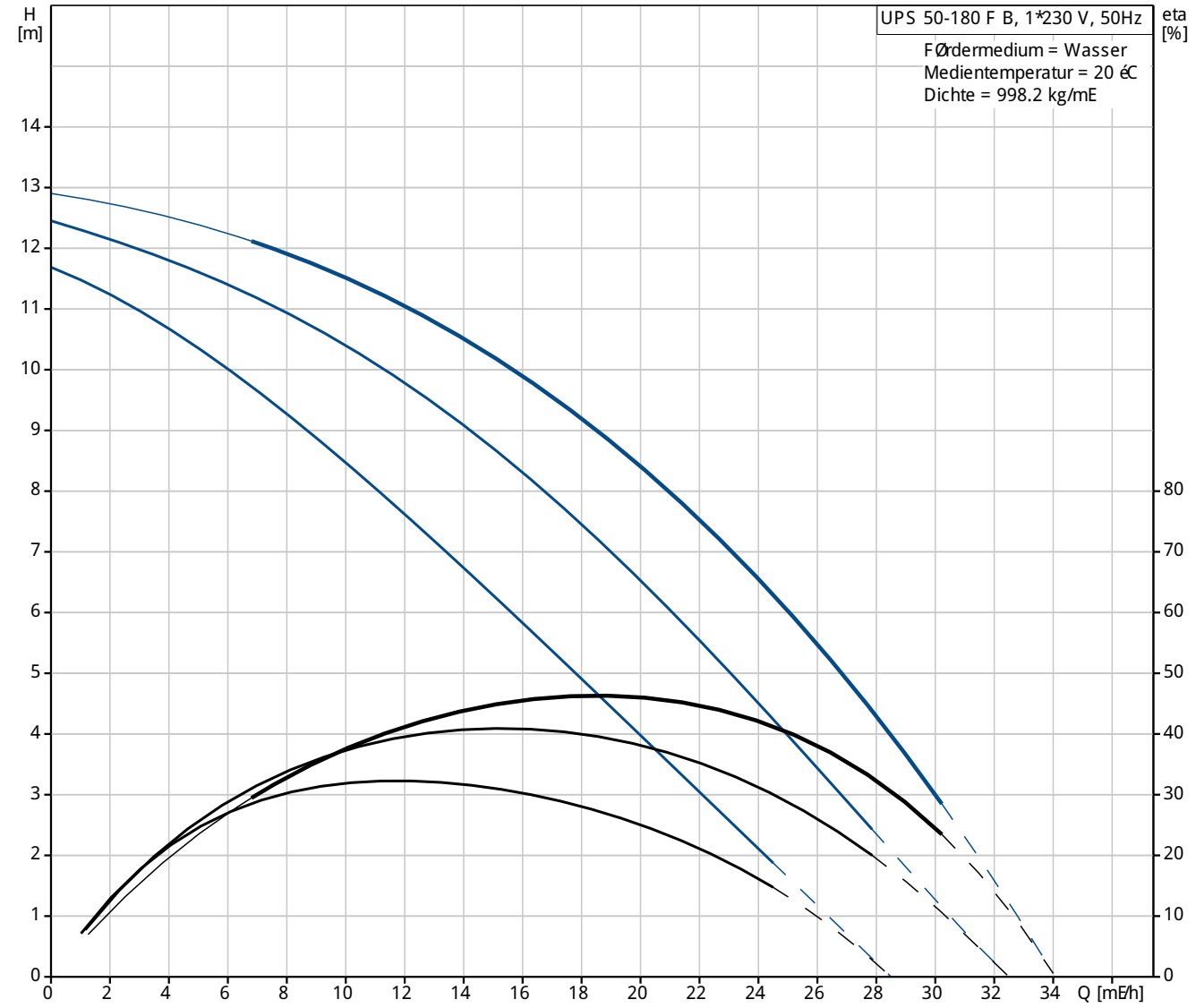

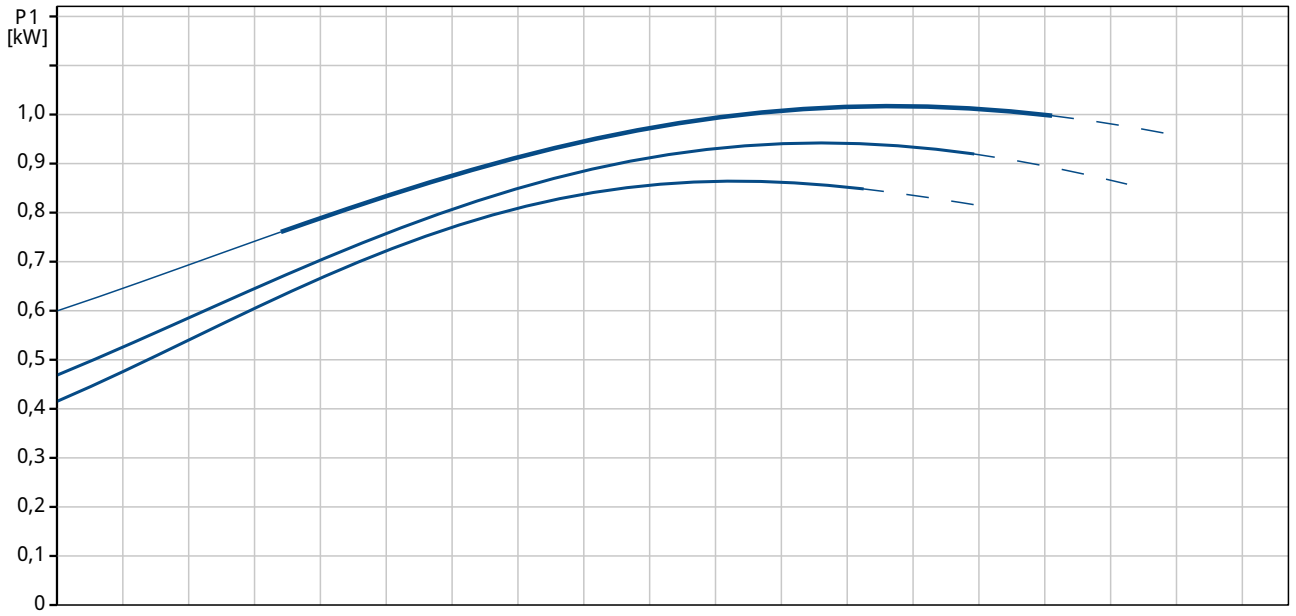

Name des Unternehmens:
Angelegt von:
Telefon:

Datum:

Beschreibung	Daten
Allgemeine Informationen:	
Produktbezeichnung:	UPS 50-180 F B
Position	
Produktnummer:	96402140
EAN Nummer:	5700390660444
Preis:	auf Anfr.
Technische Daten:	
Drehzahlstufe (Nr.):	3
Maximale FØrderhØhe:	180 dm
Prafkennzeichen auf dem Typenschild:	AAA,CE,EAC
Werkstoffe:	
Pumpengeh±use:	Bronze
	DIN W.-Nr. 2.1176.01
	ASTM B-271
Laufrad:	Edelstahl
	DIN W.-Nr. 1.4301
	AISI 304
Installation:	
Umgebungstemperatur:	0 .. 40 éC
Max. Betriebsdruck:	10 bar
Anschluss:	DIN
Nennweite:	DN 50
Nenndruck (bar):	PN 6 / PN 10
Einbaul±nge:	280 mm
FØrdermedium:	
Medientemperaturbereich:	-10 .. 120 éC
Elektrische Daten:	
Kapazit±t des Kondensators:	30 ı F
Leistungsaufnahme P1 bei Drehzahlstufe 1:	860 W
Leistungsaufnahme P1 bei Drehzahlstufe 2:	940 W
Leistungsaufnahme P1 bei Drehzahlstufe 3:	1000 W
Netzfrequenz:	50 Hz
Nennspannung:	1 x 230-240 V
Strom bei Drehzahlstufe 1:	4.15 A
Strom bei Drehzahlstufe 2:	4.4 A
Stromaufnahme Drehzahlstufe 3:	4.65 A
Leistungsfaktor Cos phi far Drehzahlstufe 1:	0,9
Leistungsfaktor Cos phi far Drehzahlstufe 2:	0,93
Cos phi Drehzahlstufe 3:	0,94
GrØße des Betriebskondensators:	30 ı F/400 V
Isolationsklasse (IEC 85):	H
Motorschutz:	Kontakt
Temperaturschutz:	extern
Art der Steuerung:	
Relais:	ohne Relais
Position Klemmenkasten:	1.30H
Sonstiges:	
Nettogewicht:	32.2 kg
Bruttogewicht:	33.9 kg
Versandvolumen:	0.043 mE

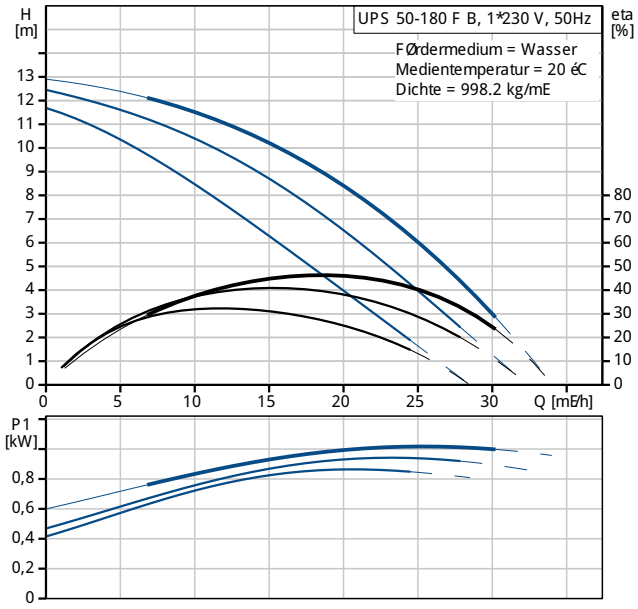

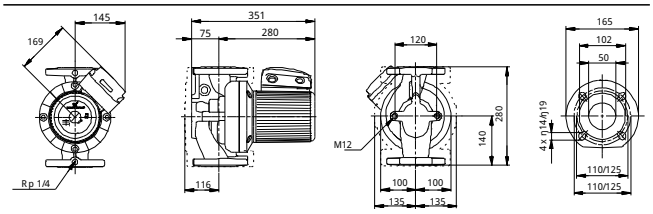

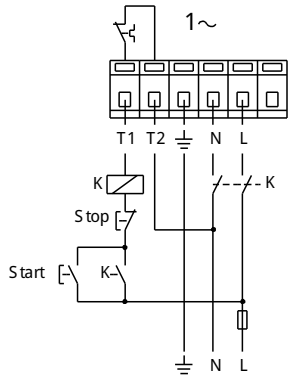

Name des Unternehmens:
Angelegt von:
Telefon:

Datum:

96402140 UPS 50-180 F B 50 Hz

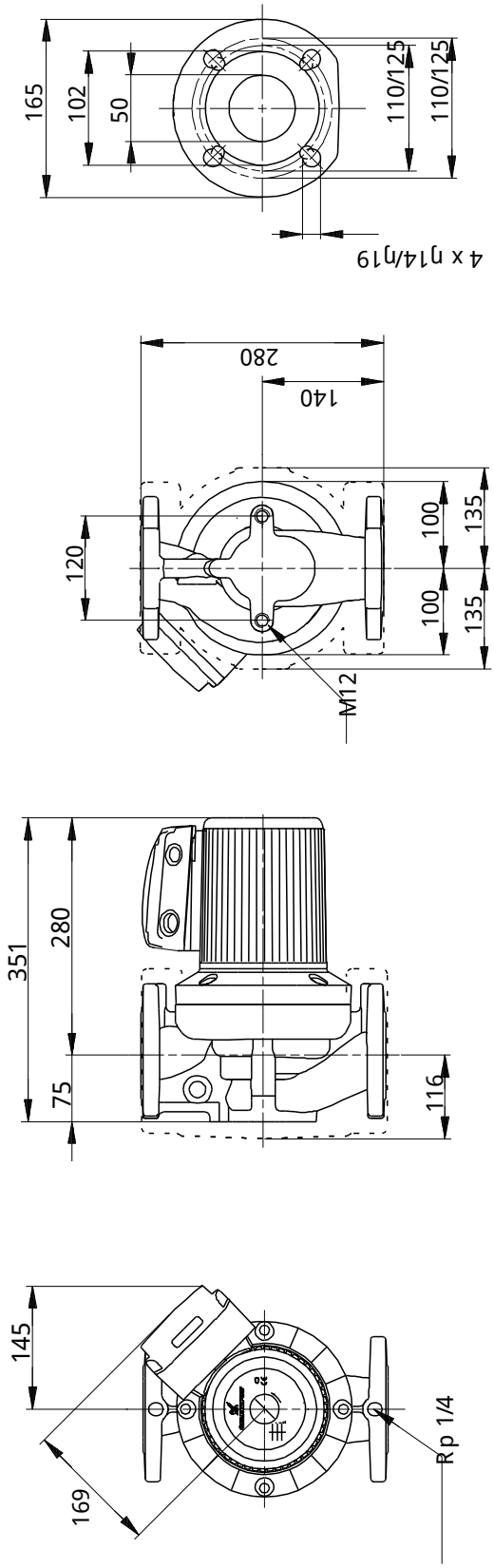

Achtung! Soweit nicht anders angegeben, handelt es sich um Millimeterangaben (mm). Die vereinfachte Maózeichnung zeigt nicht alle Einzelheiten.

Name des Unternehmens:
Angelegt von:
Telefon:

Datum:

96402140 UPS 50-180 F B 50 Hz

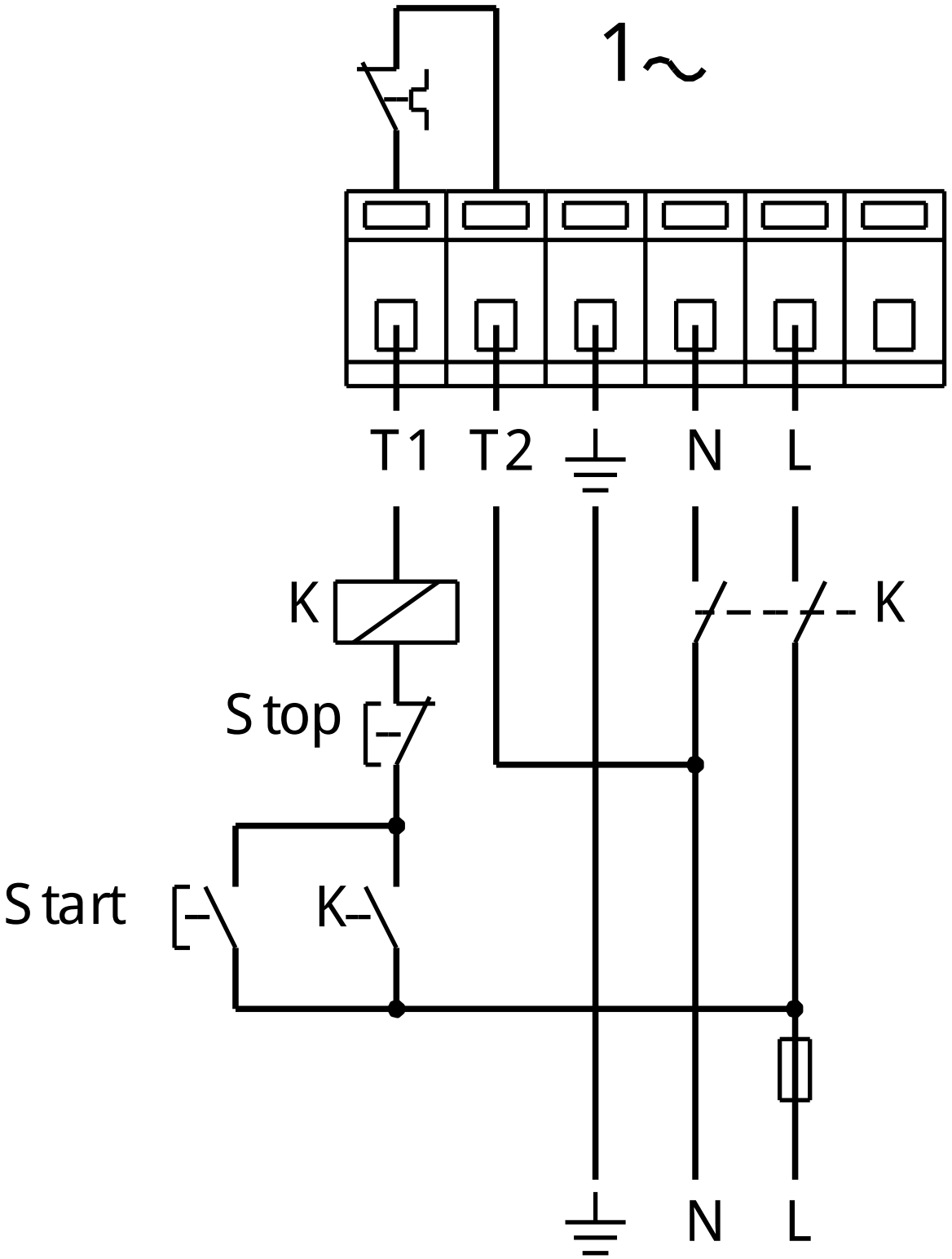

Hinweis: Alle Einheiten in [mm] soweit nicht anders bezeichnet.