Name des Unternehmens:
Angelegt von:
Telefon:

Datum:

Position	Anz.	Beschreibung
	1	Umw±lzpumpe UPS 65-180 F B

Hinweis! Abbildung kann vom Produkt abweichen.

Produktnr.: 96402320

Umw±lzpumpe mit 3-phasigem Naól±ufermotor
als Einzelpumpe stopfbuchslos in Inline-Bauweise
mit Kombiflanschen PN 6/10 bis DN 65
Leistungsanpassung durch 3 elektrisch
umschaltbare Drehzahlstufen.

Pumpe und Motor bilden eine Einheit, d.h.
wartungsfreie Lagerschmierung durch das FØrder-
medium, Wellenabdichtung nicht erforderlich.

Die Pumpe besitzt folgende Eigenschaften:
- Radiallager aus Keramik
- Carbon-Axiallager
- Lagerplatte, Spaltrohrtopf und Rotorummantelung
aus nicht rostendem Stahl
- Statorgeh±use aus einer Aluminiumlegierung
- Pumpengeh±use aus BronzeDIN W.-Nr. 2.1176.01
- Stator mit eingebautem Thermoschalter

Die Pumpen sind mit einem im Klemmenkasten
integriertem Standardmodul ausgestattet. Das
Standardmodul wird æber einen externen
Schaltschætz an das Stromnetz angeschlossen.

Art der Steuerung:
Relais: ohne Relais

FØrdermedium:
Medientemperaturbereich: -10 .. 120 éC

Technische Daten:
Præfkennzeichen auf dem Typenschild: AAA,CE,EAC

Werkstoffe:
Pumpengeh±use: Bronze
DIN W.-Nr. 2.1176.01
ASTM B-271
Laufrad: Edelstahl
DIN W.-Nr. 1.4301
AISI 304

Installation:

Name des Unternehmens:
Angelegt von:
Telefon:

Datum:

Position	Anz.	Beschreibung
		Umgebungstemperatur: 0 .. 40 éC
		Max. Betriebsdruck: 10 bar
		Anschluss: DIN
		Nennweite: DN 65
		Nenndruck (bar): PN 6 / PN 10
		Einbaul±nge: 340 mm
		Elektrische Daten:
		Leistungsaufnahme P1 bei Drehzahlstufe 1: 1100 W
		Leistungsaufnahme P1 bei Drehzahlstufe 2: 1200 W
		Leistungsaufnahme P1 bei Drehzahlstufe 3: 1550 W
		Netzfrequenz: 50 Hz
		Nennspannung: 3 x 400-415 V
		Strom bei Drehzahlstufe 1: 1.85 A
		Strom bei Drehzahlstufe 2: 2 A
		Stromaufnahme Drehzahlstufe 3: 2.9 A
		Leistungsfaktor Cos phi fær Drehzahlstufe 1: 0,86
		Leistungsfaktor Cos phi fær Drehzahlstufe 2: 0,87
		Cos phi Drehzahlstufe 3: 0,77
		Isolationsklasse (IEC 85): H
		Sonstiges:
		Nettogewicht: 36.2 kg
		Bruttogewicht: 36.5 kg
		Versandvolumen: 0.043 mE

Name des Unternehmens:
Angelegt von:
Telefon:

Datum:

96402320 UPS 65-180 F B 50 Hz

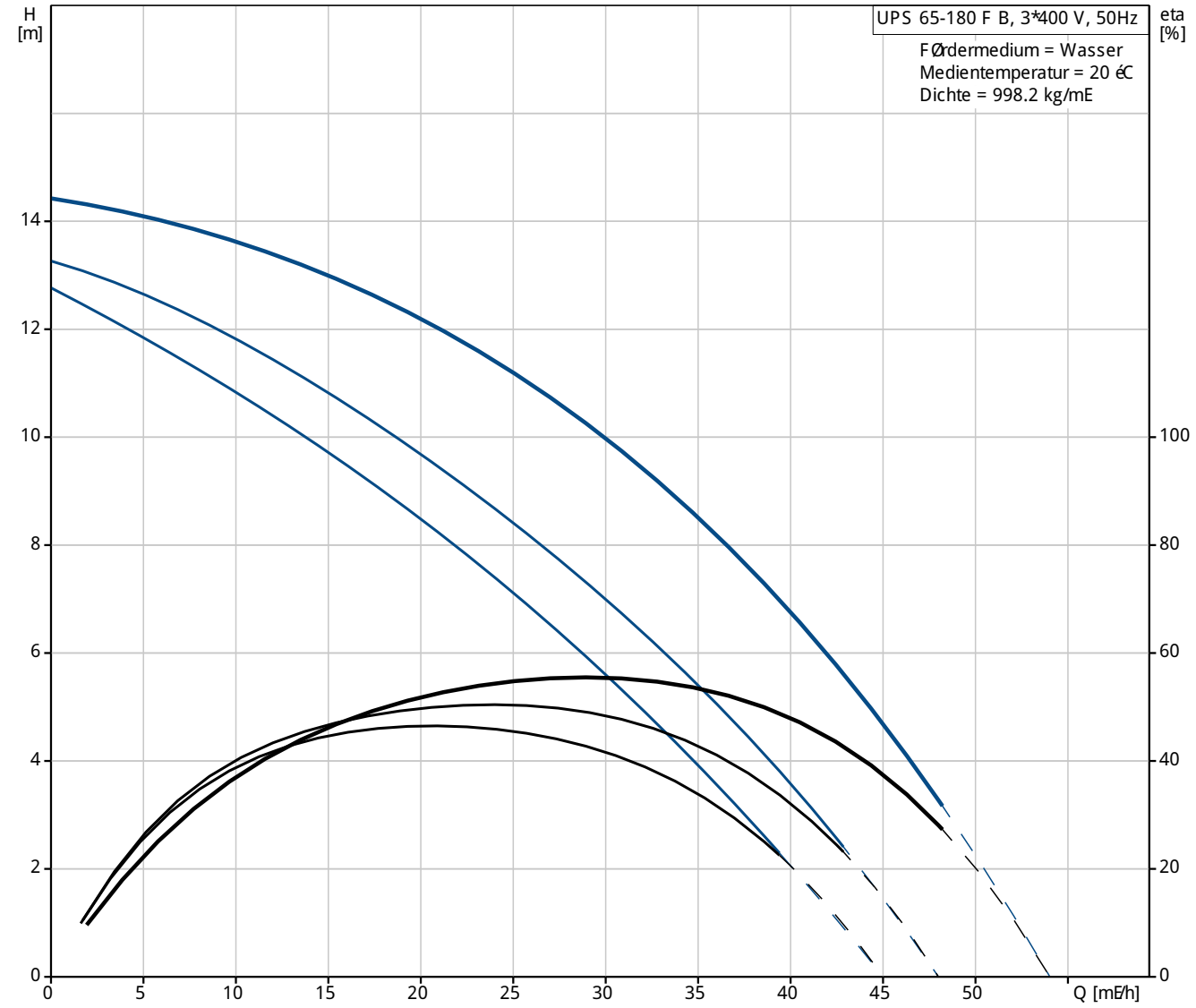

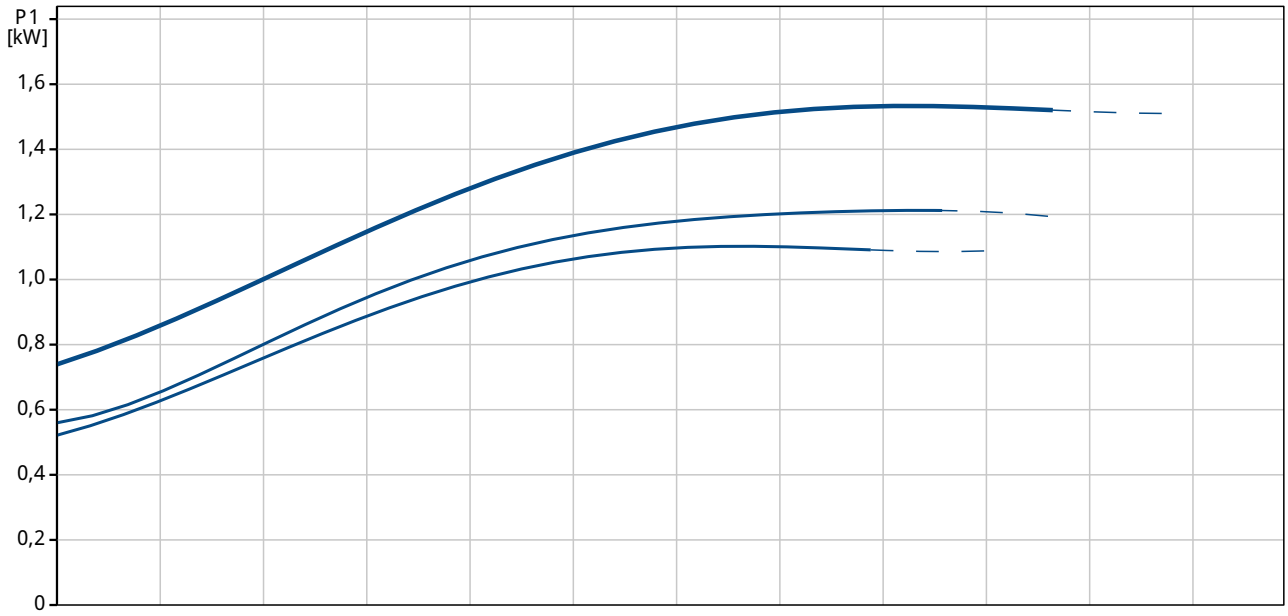

Name des Unternehmens:
Angelegt von:
Telefon:

Datum:

Beschreibung	Daten
Allgemeine Informationen:	
Produktbezeichnung:	UPS 65-180 F B
Position	
Produktnummer:	96402320
EAN Nummer:	5700390665869
Preis:	auf Anfr.
Technische Daten:	
Drehzahlstufe (Nr.):	3
Maximale Förderhöhe:	180 dm
Prüfkennzeichen auf dem Typenschild:	AAA,CE,EAC
Werkstoffe:	
Pumpengehäuse:	Bronze
	DIN W.-Nr. 2.1176.01
	ASTM B-271
Laufrad:	Edelstahl
	DIN W.-Nr. 1.4301
	AISI 304
Installation:	
Umgebungstemperatur:	0 .. 40 °C
Max. Betriebsdruck:	10 bar
Anschluss:	DIN
Nennweite:	DN 65
Nenndruck (bar):	PN 6 / PN 10
Einbaulänge:	340 mm
Fördermedium:	
Medientemperaturbereich:	-10 .. 120 °C
Elektrische Daten:	
Leistungsaufnahme P1 bei Drehzahlstufe 1:	1100 W
Leistungsaufnahme P1 bei Drehzahlstufe 2:	1200 W
Leistungsaufnahme P1 bei Drehzahlstufe 3:	1550 W
Netzfrequenz:	50 Hz
Nennspannung:	3 x 400-415 V
Strom bei Drehzahlstufe 1:	1.85 A
Strom bei Drehzahlstufe 2:	2 A
Stromaufnahme Drehzahlstufe 3:	2.9 A
Leistungsfaktor Cos phi für Drehzahlstufe 1:	0,86
Leistungsfaktor Cos phi für Drehzahlstufe 2:	0,87
Cos phi Drehzahlstufe 3:	0,77
Isolationsklasse (IEC 85):	H
Motorschutz:	Kontakt
Temperaturschutz:	extern
Art der Steuerung:	
Relais:	ohne Relais
Position Klemmenkasten:	1.30H
Sonstiges:	
Nettogewicht:	36.2 kg
Bruttogewicht:	36.5 kg
Versandvolumen:	0.043 m³

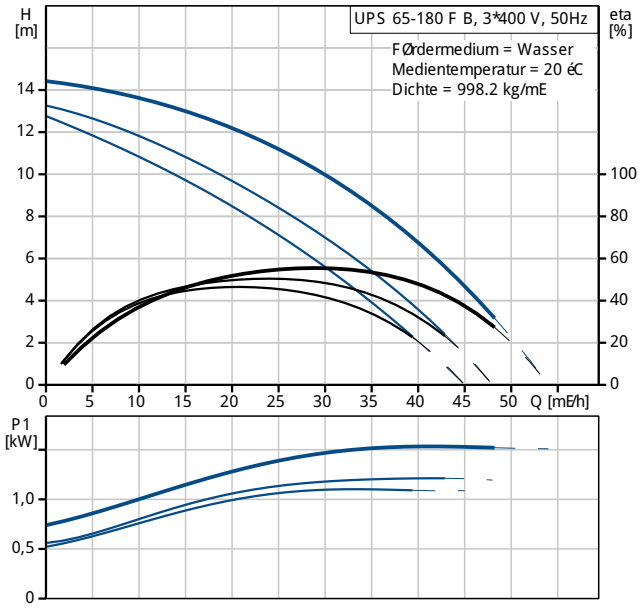

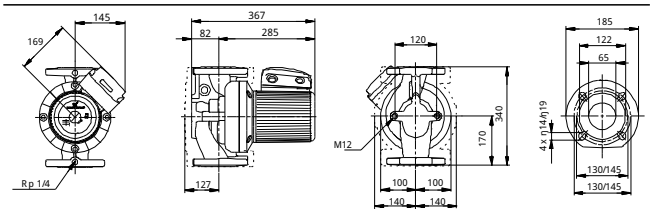

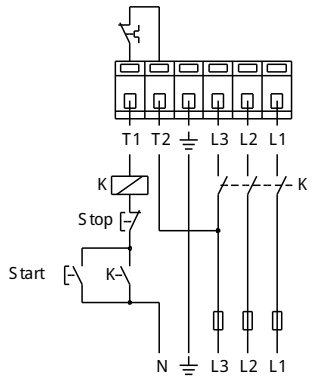

Name des Unternehmens:
Angelegt von:
Telefon:

Datum:

96402320 UPS 65-180 F B 50 Hz

Name des Unternehmens:
Angelegt von:
Telefon:

Datum:

96402320 UPS 65-180 F B 50 Hz

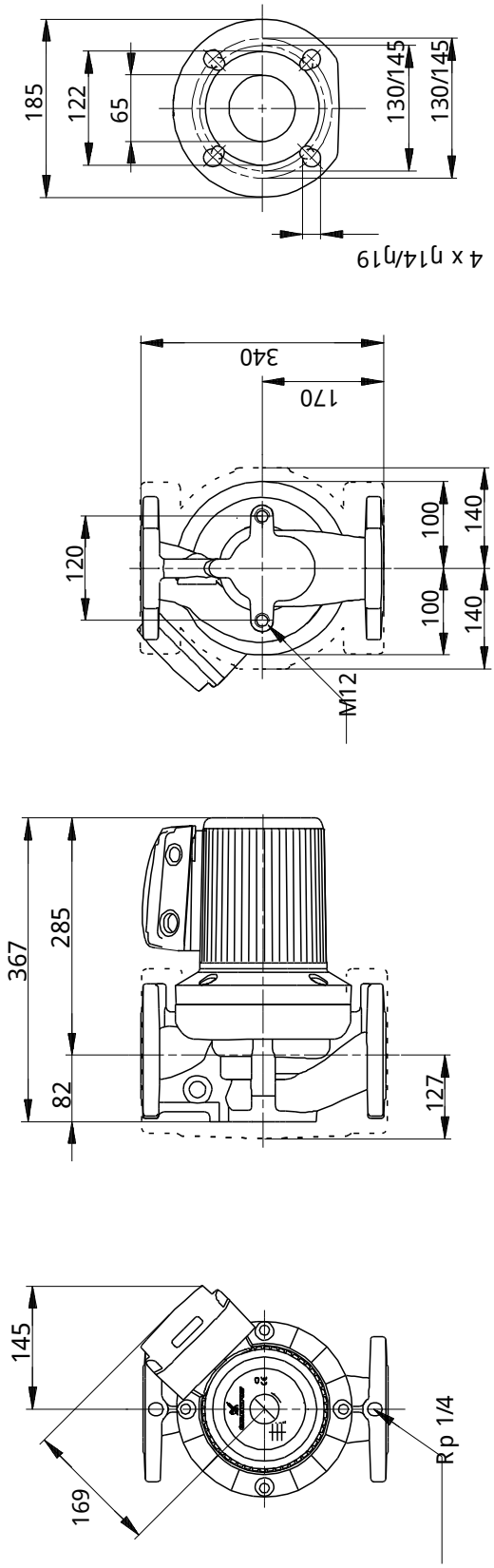

Achtung! Soweit nicht anders angegeben, handelt es sich um Millimeterangaben (mm). Die vereinfachte Maózeichnung zeigt nicht alle Einzelheiten.

Name des Unternehmens:
Angelegt von:
Telefon:

Datum:

96402320 UPS 65-180 F B 50 Hz

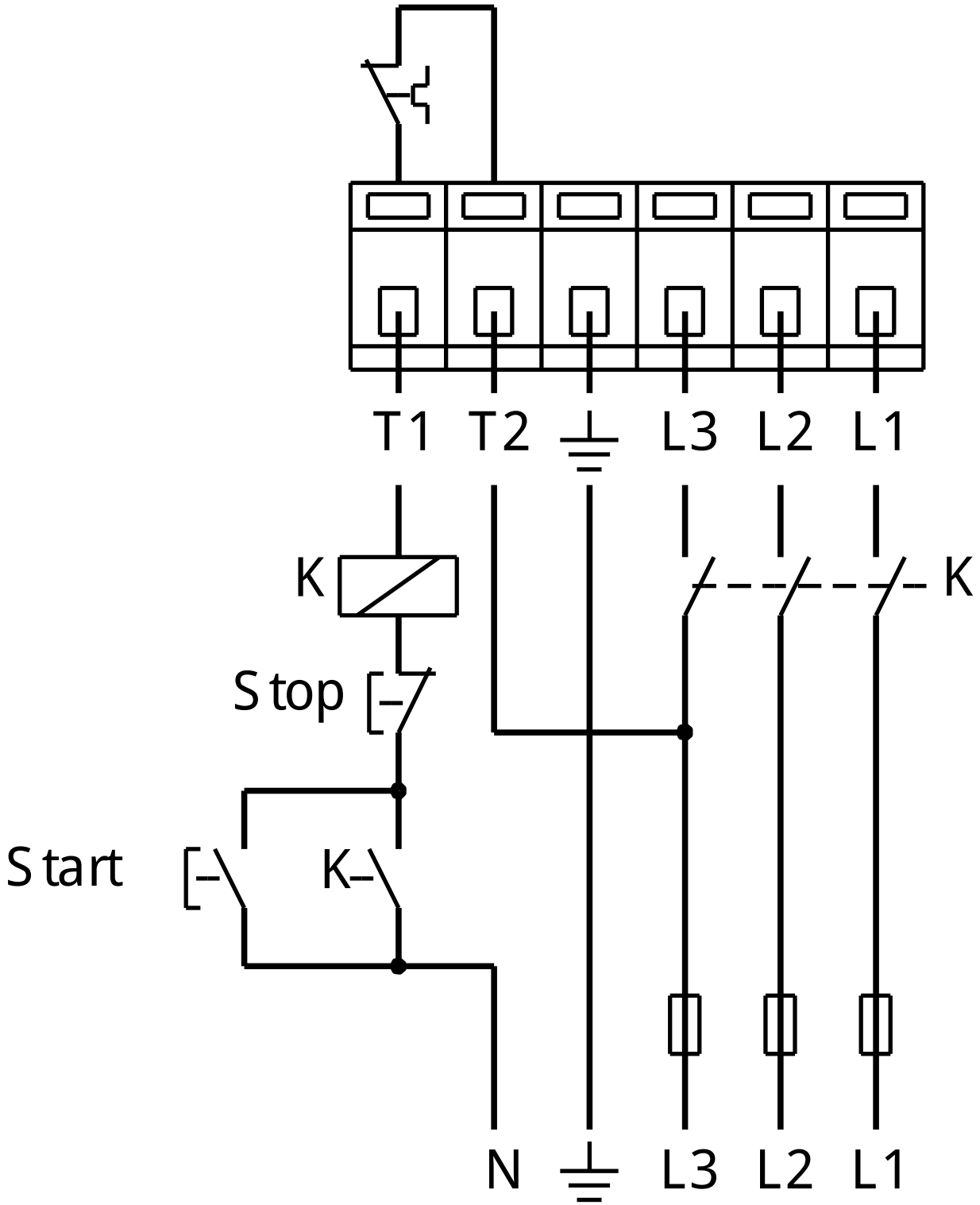

Hinweis: Alle Einheiten in [mm] soweit nicht anders bezeichnet.