Nazwa firmy:
Autor:
Telefon:

Dane:

Pozycja	Ilość	Opis
	1	TP 80-60/4 B A-F-Z-BUBE

Uwaga! Zdjęcie produktu może się nieznacznie różnić od aktualnego

Nr katalogowy: 96402430

Jednostopniowa pojedyncza pompa wirowa in-line:
- pierścień bieżny i wirnik ze stali nierdzewnej
- sprzęgło oporowe
- wykonanie top-pull-out dla łatwej obsługi
- optymalna hydraulika
- konstrukcja inline z przeciwległymi króćcami

ssawnym i tłocznym umożliwia montażona rurociągu lub fundamencie betonowym
- odporne na korozję bezobsługowe mechaniczne

uszczelnienie wału.

Z przyłączonym silnikiem 1-fazowym.

Ciecz:
Zakres temperatury cieczy: 0 .. 140 °C

Techniczne:
Prędkość dla danych pompy: 1420 obr/min
Wydajność nominalna: 39 m3/h
Nominalna wysokość podnoszenia: 4.95 m
Uszczelnienie wału: BUBE
Tolerancje charakterystyki: ISO9906:2012 3B

Materiały:
Korpus pompy: Brąz
DIN W.-Nr. 2.1050
ASTM B505-C90700
Wirnik: Stal nierdzewna
DIN W.-Nr. 1.4301
AISI 304

Instalacja:
Maksymalna temperatura otoczenia: 40 °C
Maksymalne ciśnienie pracy: 10 bar
Kołnierz standardowy: DIN
Przyłącze rurowe: DN 80
Ciśnienie: PN 10
Długość montażowa: 360 mm
Wymiar kołnierza dla silnika: FT115

Dane elektryczne:
Typ silnika: 90SA
IE Efficiency class: NA
Liczba biegunów: 4
Nominalna moc silnika - P2: 0.75 kW

Nazwa firmy:
Autor:
Telefon:

Dane:

Pozycja	Ilość	Opis	
		Częstotliwość podstawowa:	50 Hz
		Napięcie nominalne:	1 x 220-230 V
		Prąd znamionowy:	5.45 A
		Prąd uruchomienia:	320 %
		Cos fi -współczynnik mocy:	0,96
		Prędkość nominalna:	1390-1410 obr/min
		Sprawność silnika przy pełnym obciążeniu:	71-70 %
		Rodzaj ochrony (IEC 34-5):	55 Dust/Jetting
		Klasa izolacji (IEC 85):	F
		Inne:	
		Minimum efficiency index, MEI ≥:	0.70
		ErP status:	EuP Wolnostojące
		Masa netto:	53.4 kg
		Masa:	59.3 kg
		Objętość wysyłkowa:	0.16 m3

Nazwa firmy:
Autor:
Telefon:

Dane:

96402430 TP 80-60/4 B 50 Hz

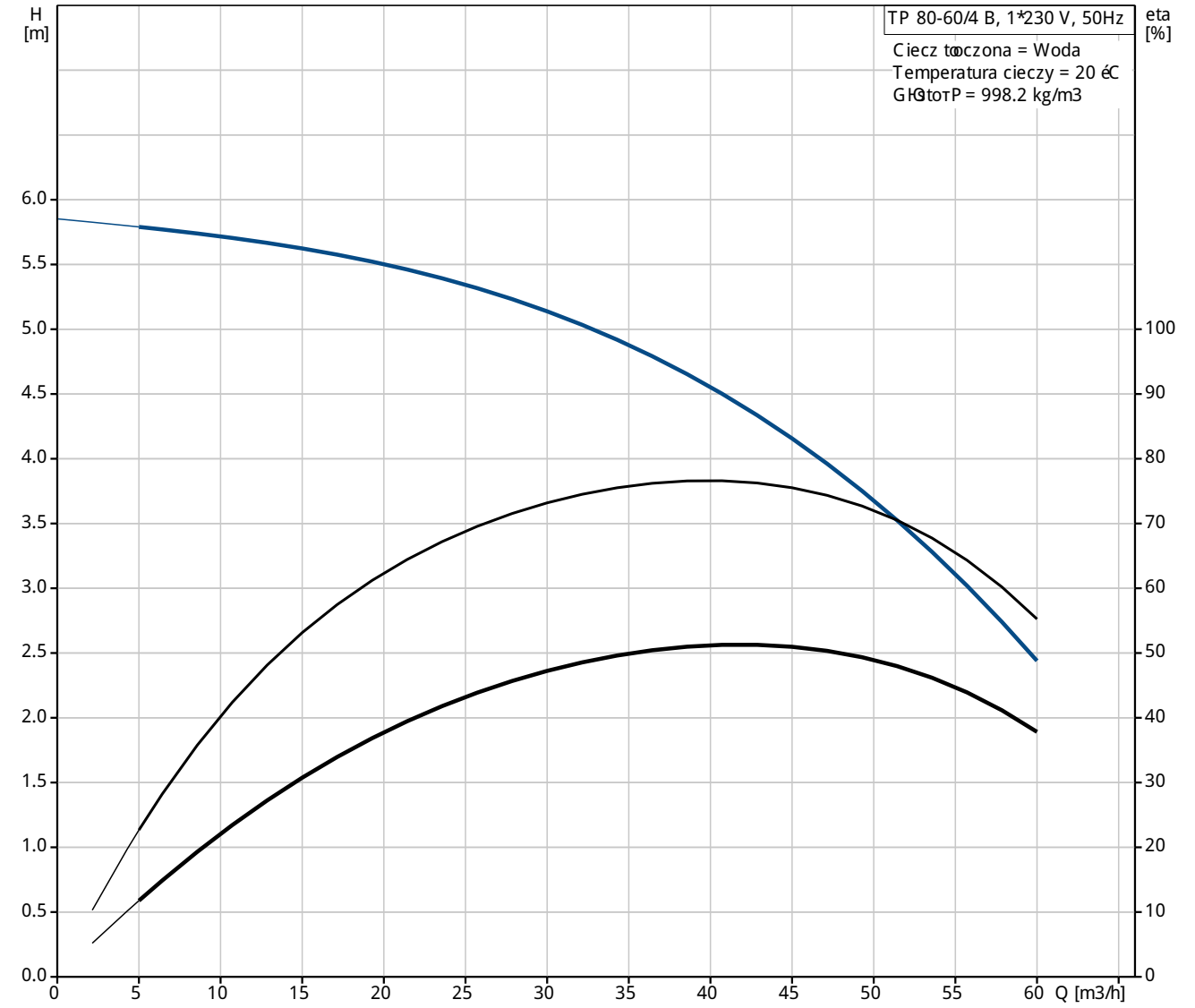

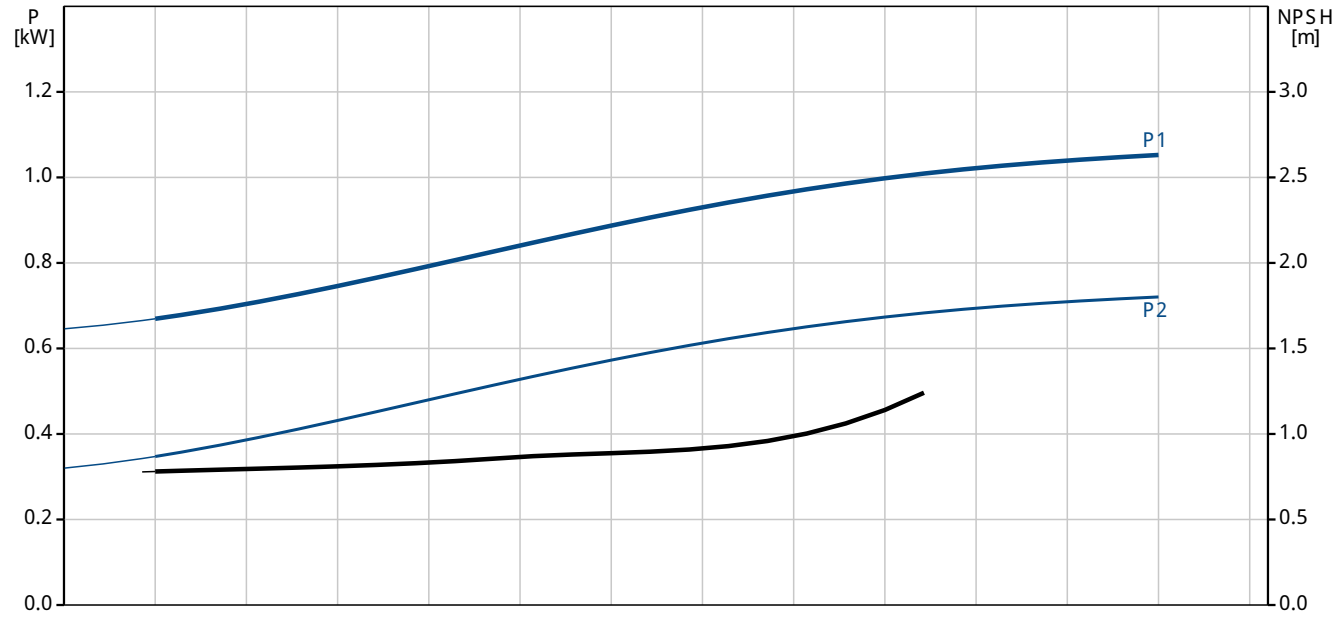

Nazwa firmy:
Autor:
Telefon:

Dane:

Opis	WartoTP
Informacje ogÆlne:	
Nazwa wyrobu:	TP 80-60/4 B A-F-Z-BUBE
Pozycja	
Nr katalogowy:	96402430
Numer EAN:	5700390669140
Cena:	Na ko yczenie
Techniczne:	
PrKdkoTP dla danych pompy:	1420 obr/min
WydajnoTP nominalna:	39 m3/h
Nominalna wysokoTP podnoszenia:	4.95 m
H max:	60 dm
Uszczelnienie wau:	BUBE
Tolerancje charakterystyki:	ISO9906:2012 3B
Wykonanie pompy:	A
Model:	A
Materiay:	
Korpus pompy:	BrLd4
	DIN W.-Nr. 2.1050
	ASTM B505-C90700
Wirnik:	Stal nierdzewna
	DIN W.-Nr. 1.4301
	AISI 304
Kod materiau:	Z
Instalacja:	
Maksymalna temperatura otoczenia:	40 éC
Maksymalne ciTnienie pracy:	10 bar
Koonierz standardowy:	DIN
Kod przydKcza rurociLgu:	F
PrzydKcze rurowe:	DN 80
CiTnienie:	PN 10
DugoTP montaowa:	360 mm
Wymiar koonierza dla silnika:	FT115
Ciecz:	
Zakres temperatury cieczy:	0 .. 140 éC
Dane elektryczne:	
Typ silnika:	90SA
IE Efficiency class:	NA
Liczba biegunÆw:	4
Nominalna moc silnika - P2:	0.75 kW
CzKstotliwoTP podstawowa:	50 Hz
NapiKcie nominalne:	1 x 220-230 V
PrLd znamionowy:	5.45 A
PrLd uruchomienia:	320 %
Cos fi -wspÆczynnik mocy:	0,96
PrKdkoTP nominalna:	1390-1410 obr/min
SprawnoTP silnika przy peonym obciLeniu:	71-70 %
Rodzaj ochrony (IEC 34-5):	55 Dust/Jetting
Klasa izolacji (IEC 85):	F
Zabezpieczenie silnika:	PTO
Nr silnika:	86215704
Inne:	
Minimum efficiency index, MEI:	0.70
ErP status:	EuP WolnostojLce
Masa netto:	53.4 kg
Masa:	59.3 kg
ObjKtoTP wysykowa:	0.16 m3

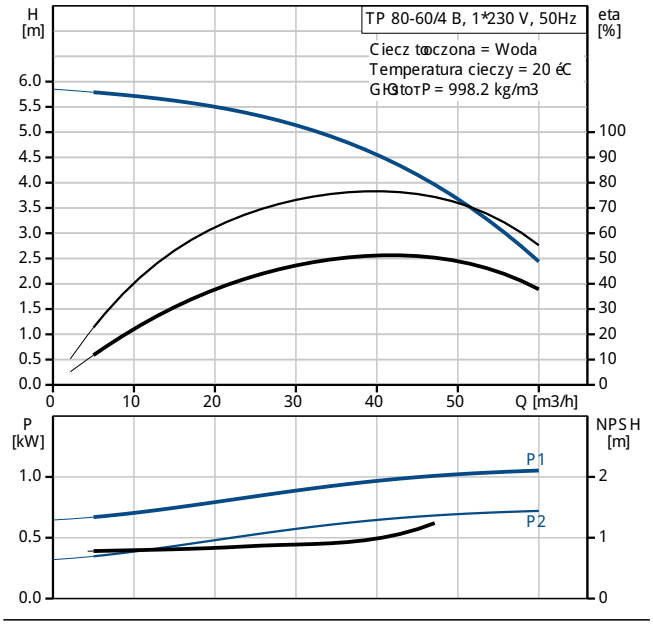

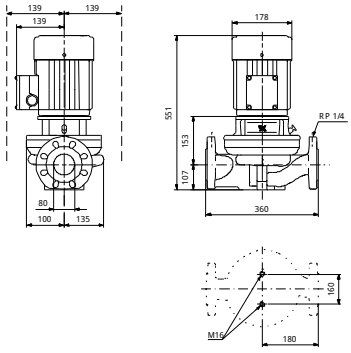

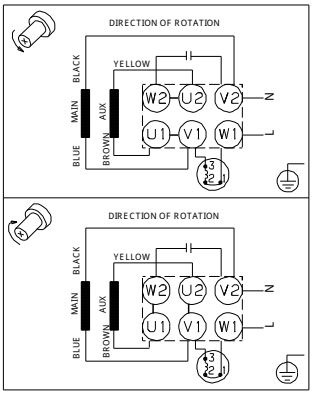

Nazwa firmy:
Autor:
Telefon:

Dane:

96402430 TP 80-60/4 B 50 Hz

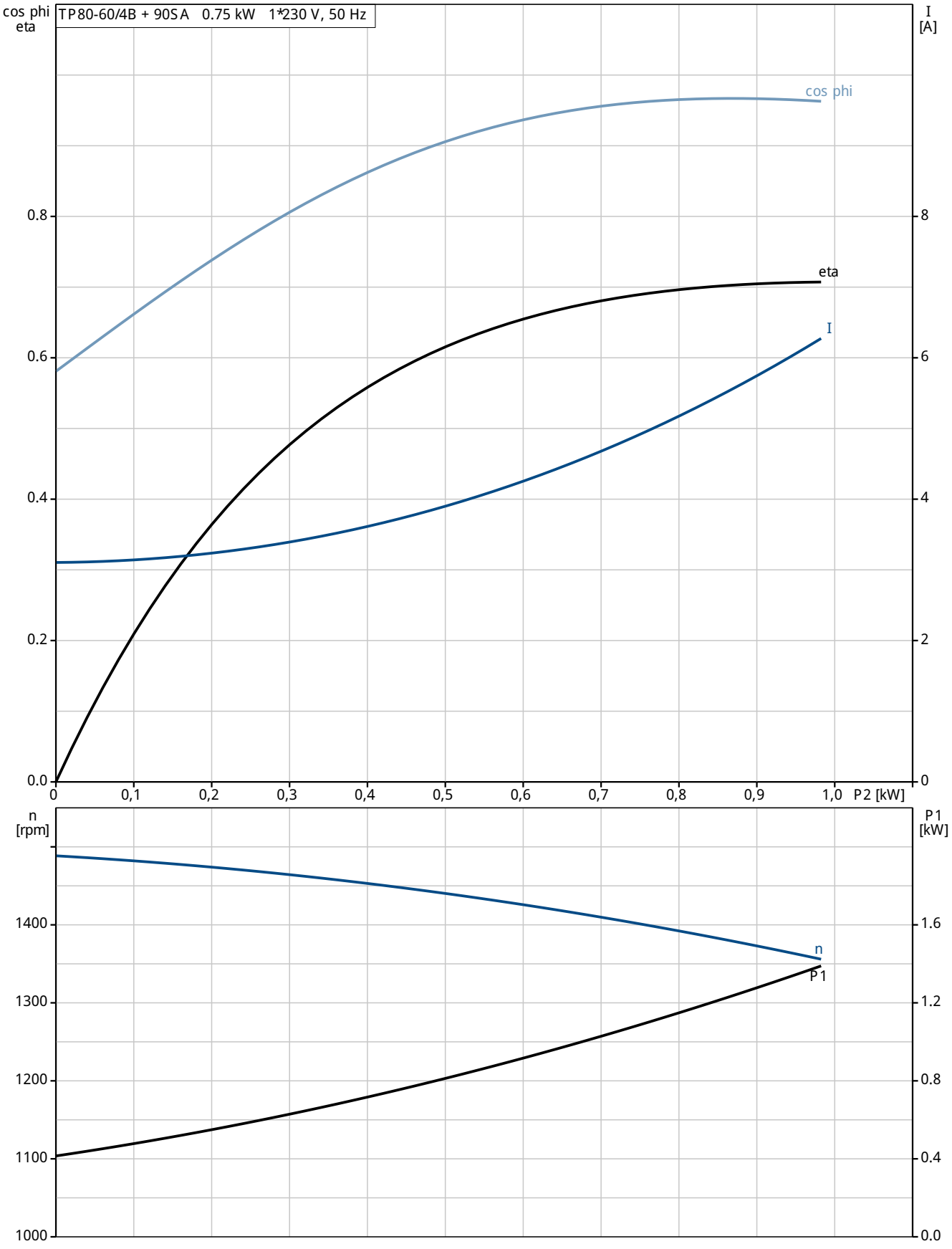

Nazwa firmy:
Autor:
Telefon:

Dane:

96402430 TP 80-60/4 B 50 Hz

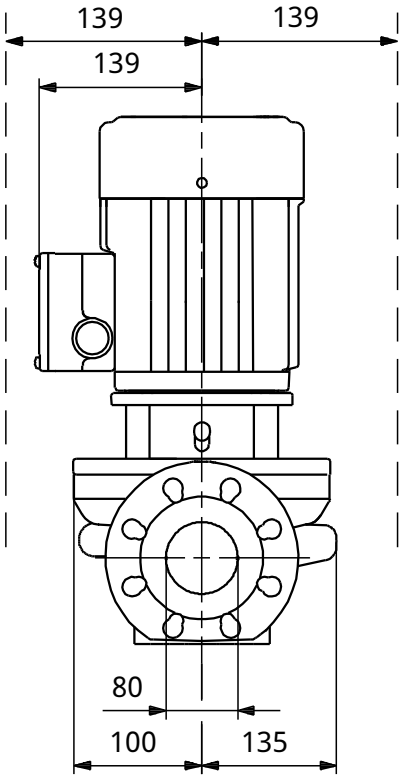

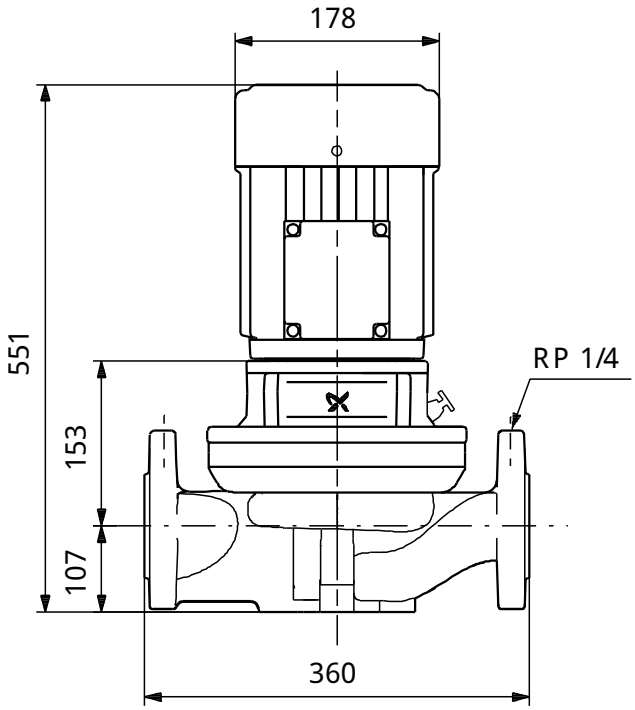

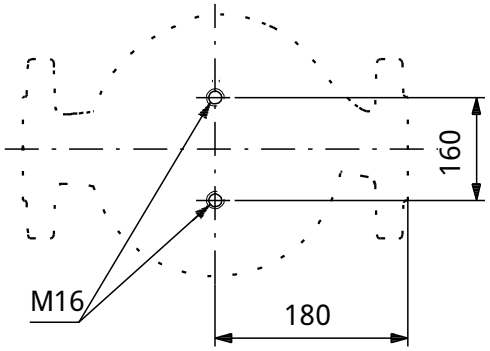

Uwaga! Wszystkie wymiary podane sLLw [mm] jeoeli nie zaznaczono inaczej.
Oтwiadczenie: Rysunki uproszczone nie pokazujLLwszystkich szczegAoEw.

Nazwa firmy:
Autor:
Telefon:

Dane:

96402430 TP 80-60/4 B 50 Hz

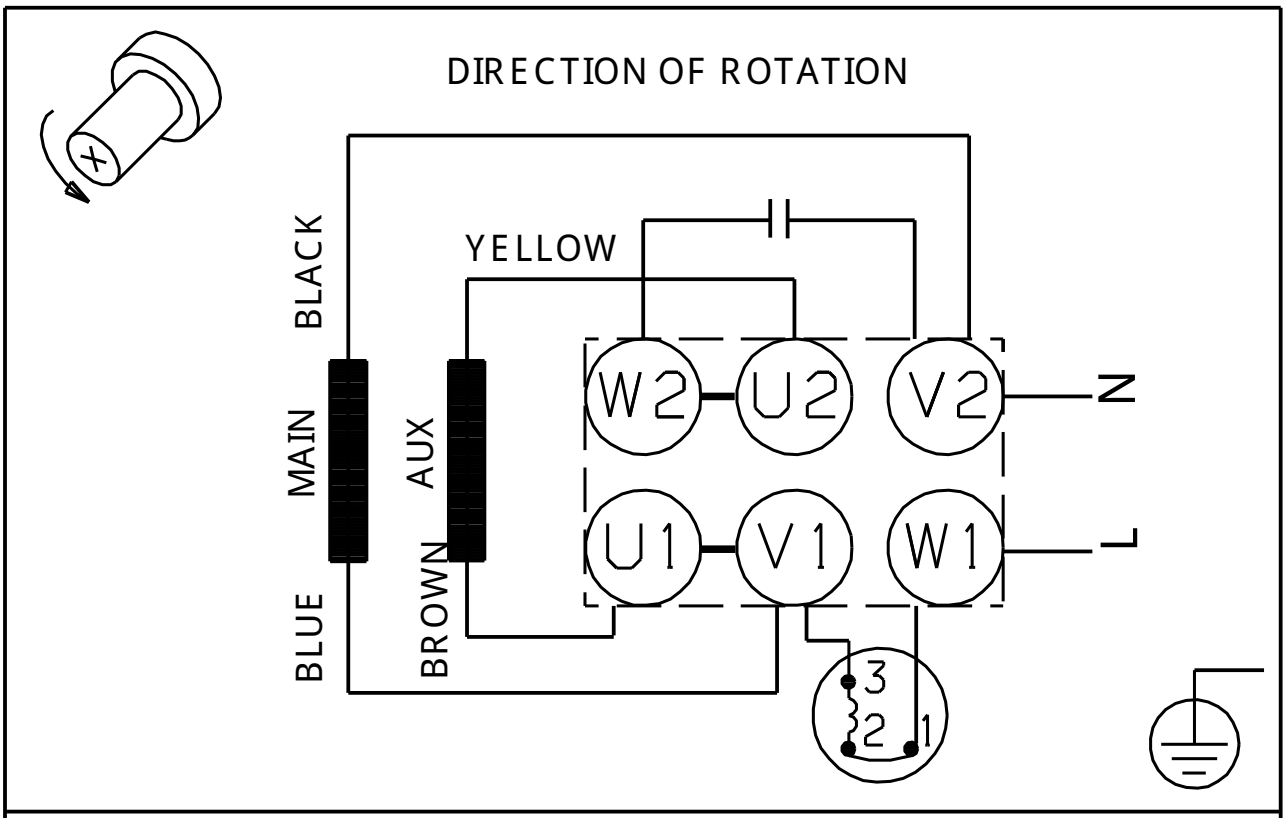

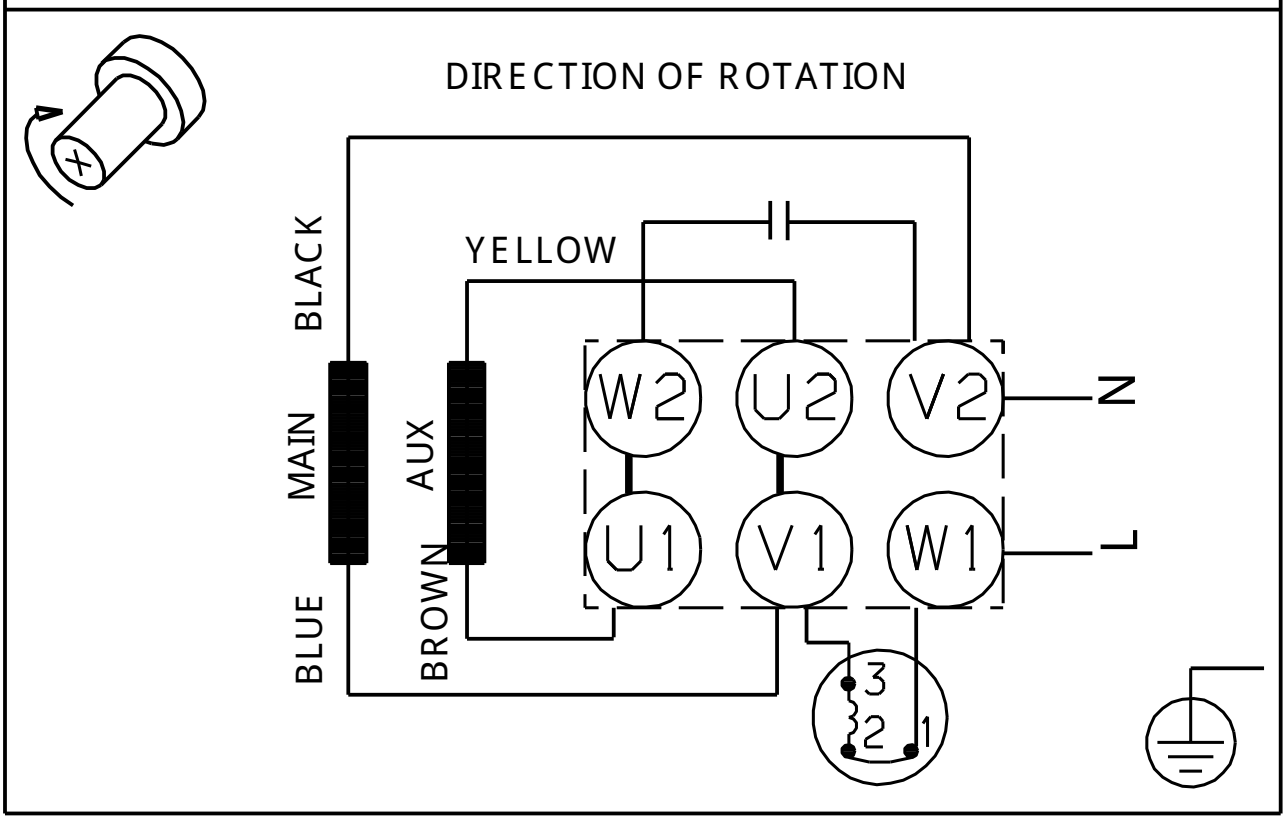

Uwaga! Wszystkie wymiary sLLw [mm] jeoeli nie zostaoy podane inne jednostki.