Nom Soci¶t¶:
Cr¶¶ par:
T¶l¶phone:

Date:

Position	Quantit¶	Description
	1	TP 80-60/4 B AI-F-Z-BUBE

Note ! La photo produit peut diff¶rer du produit r¶el

R¶f¶rence: 96404921

Pompe simple centrifuge monocellulaire "in-line":

- Bague d'¶tanch¶it¶ et roue en acier inoxydable : fonctionnement sans usure avec rendement ¶lev¶ ;
- Traitement cataphor· se ;
- Accouplement arbre pompe et moteur par deux demi coquilles ;
- Concept de "t¸ te rempla´able" : d¶montage facile en cas de maintenance ;
- Optimisation de la g¶om¶trie de l'¶coulement : consommation de puissance r¶duite ;
- Conception en ligne : contrairement aux pompes normalis¶es, les pompes en lignes (in-line) peuvent se monter directement sur une tuyauterie rectiligne ou sur un socle b¶ton ; cela permet de r¶duire les coáts d'installation ;
- Garniture m¶canique sans entretien et r¶sistante ¯ la corrosion

Le moteur est un moteur courant alternatif 3-phas¶.

Liquide:
Plage temp¶rature liquide: 0 .. 140 éC

Technique:
Vitesse pour donn¶e pompe: 1420 mn-1
D¶bit nominal: 39 mÉ/h
Pression nominale: 4.95 m
Garniture m¶canique: BUBE
Tol¶rance de courbe: ISO9906:2012 3B

Mat¶riaux:
Corps de pompe: Bronze
DIN W.-Nr. 2.1050
ASTM B505-C90700
Roue mobile: Acier inoxydable
DIN W.-Nr. 1.4301
AISI 304

Installation:
Temp¶rature ambiante maximum: 60 éC
Pression maximale de service: 6 bar
Bride standard: DIN
Raccordement tuyauterie: DN 80
Pression par ¶tage: PN 6
Entraxe: 360 mm
Taille de bride pour moteur: FT100

Donn¶e ¶lectrique:
Type moteur: 90SC
Classe de rendement IE: IE3

Nom Soci¶t¶:
Cr¶¶ par:
T¶l¶phone:

Date:

Position	Quantit¶	Description
		Nombre de p×les: 4 Puissance nominale - P2: 0.75 kW Fr¶quence d'alimentation: 50 Hz Tension nominale: 3 x 220-240 D/380-415 Y V Courant nominal: 3,30/1,90 A Intensit¶ d¶marrage: 620-670 % Cos phi - facteur de puissance: 0,71-0,64 Vitesse nominale: 1455-1463 mn-1 Rendement IE: IE3 82,5% Rendement moteur ¯ pleine charge: 82,5 % Rendement moteur ¯ 3/4 charge: 83,6 % Rendement moteur ¯ 1/2 charge: 81,1 % Indice de protection (IEC 34-5): 55 Dust/Jetting Classe d'isolement (IEC 85): F Autres: Label: Grundfos Blueflux Index de Rendement Minimum, MEI ħ: 0.70 ErP status: EuP Standalone/Prod. Poids net: 55.4 kg Poids brut: 61.3 kg Colisage: 0.16 mE

Nom Soci¶t¶:
Cr¶¶ par:
T¶l¶phone:

Date:

96404921 TP 80-60/4 B 50 Hz

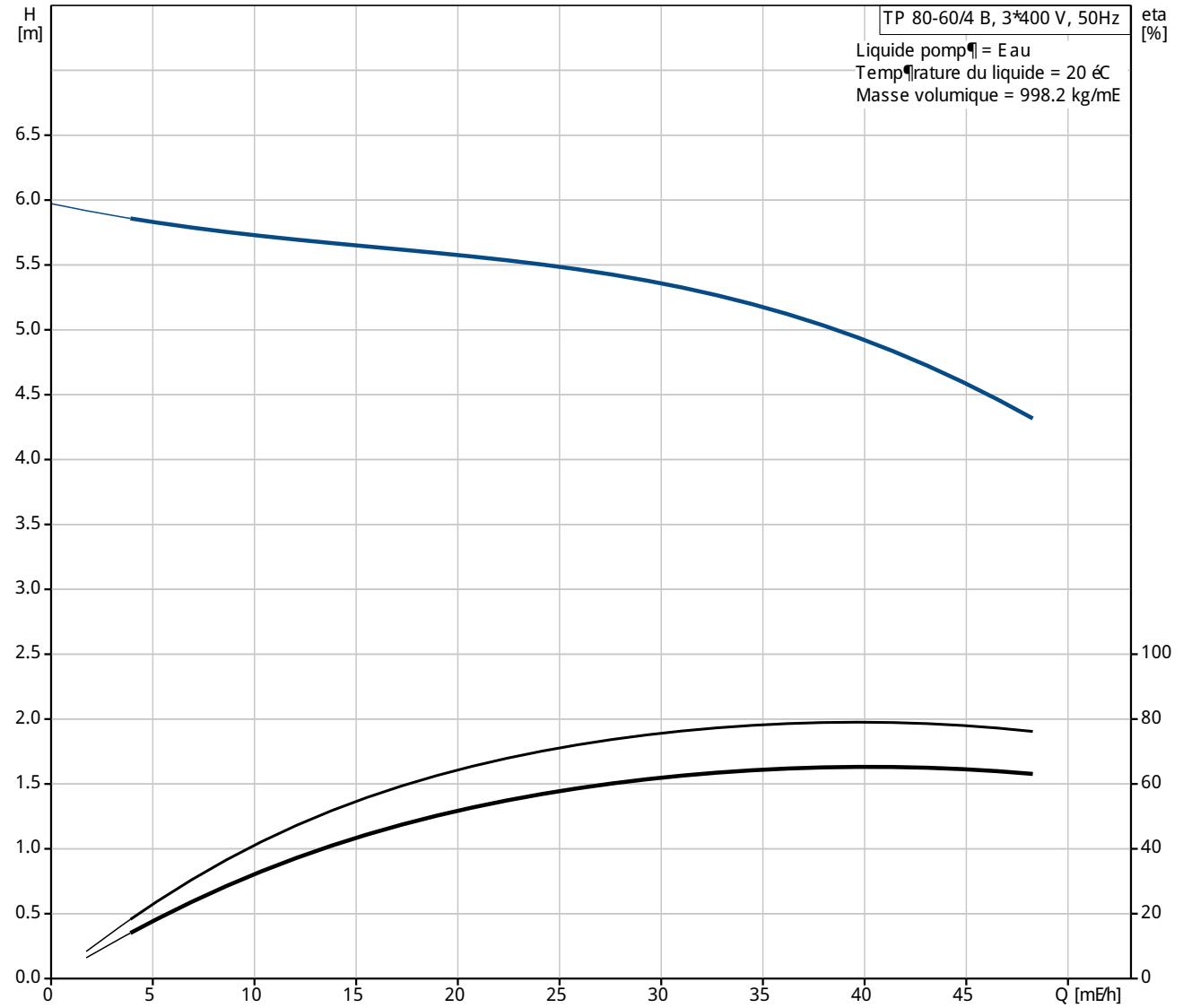

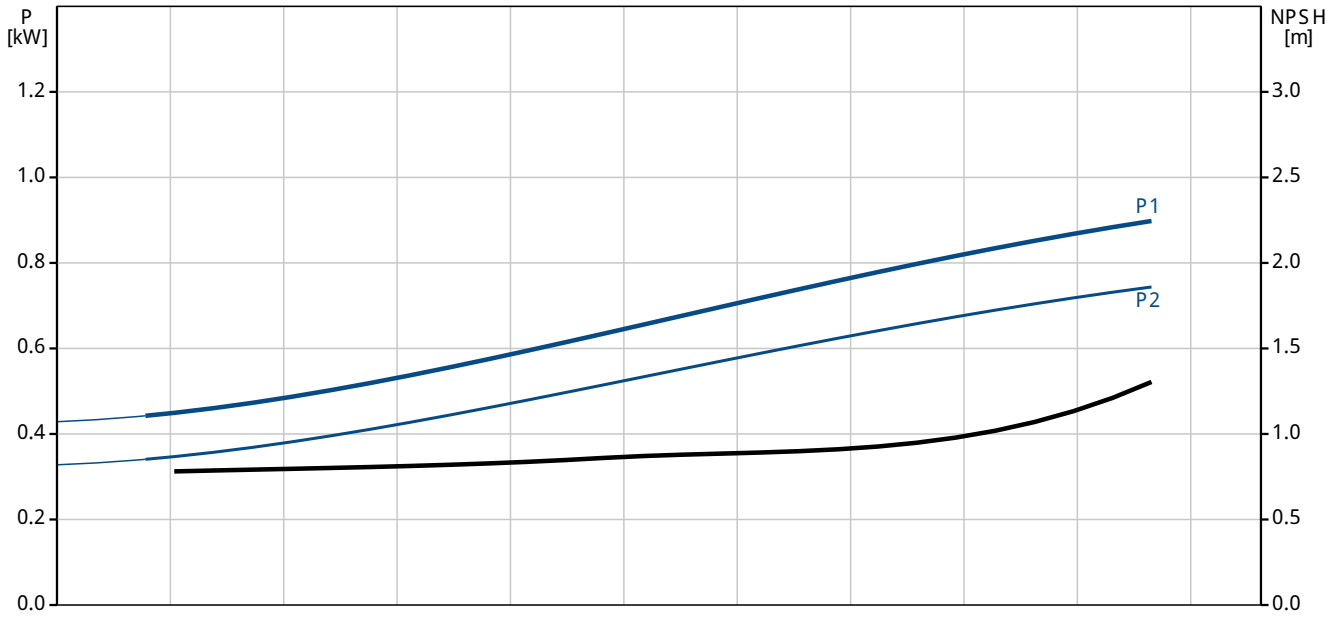

Nom Soci¶t¶:
Cr¶¶ par:
T¶l¶phone:

Date:

Description	Valeur
Information g¶n¶rale:	
Nom produit:	TP 80-60/4 B AI-F-Z-BUBE
Position	
Code article:	96404921
Nombre EAN::	5700390737283
Prix:	Sur demande
Technique:	
Vitesse pour donn¶e pompe:	1420 mn-1
D¶bit nominal:	39 mE/h
Pression nominale:	4.95 m
Pression maxi:	60 dm
Garniture m¶canique:	BUBE
Tol¶rance de courbe:	ISO9906:2012 3B
Version de pompe:	AI
Mod· le:	A
Mat¶riaux:	
Corps de pompe:	Bronze
	DIN W.-Nr. 2.1050
	ASTM B505-C90700
Roue mobile:	Acier inoxydable
	DIN W.-Nr. 1.4301
	AISI 304
Code mat¶riau:	Z
Installation:	
Temp¶rature ambiante maximum:	60 éC
Pression maximale de service:	6 bar
Bride standard:	DIN
Code raccordement:	F
Raccordement tuyauterie:	DN 80
Pression par ¶tage:	PN 6
Entraxe:	360 mm
Taille de bride pour moteur:	FT100
Liquide:	
Plage temp¶rature liquide:	0 .. 140 éC
Donn¶e ¶lectrique:	
Type moteur:	90SC
Classe de rendement IE:	IE3
Nombre de p×les:	4
Puissance nominale - P2:	0.75 kW
Fr¶quence d'alimentation:	50 Hz
Tension nominale:	3 x 220-240 D/380-415 Y V
Courant nominal:	3,30/1,90 A
Intensit¶ d¶marrage:	620-670 %
Cos phi - facteur de puissance:	0,71-0,64
Vitesse nominale:	1455-1463 mn-1
Rendement IE:	IE3 82,5%
Rendement moteur ¯ pleine charge:	82,5 %
Rendement moteur ¯ 3/4 charge:	83,6 %
Rendement moteur ¯ 1/2 charge:	81,1 %
Indice de protection (IEC 34-5):	55 Dust/Jetting
Classe d'isolement (IEC 85):	F
Protection moteur:	Aucun(e)
No moteur:	86U05904
Autres:	
Label:	Grundfos Blueflux
Index de Rendement Minimum, MEI ħ:	0.70
ErP status:	EuP Standalone/Prod.
Poids net:	55.4 kg
Poids brut:	61.3 kg
Colisage:	0.16 mE

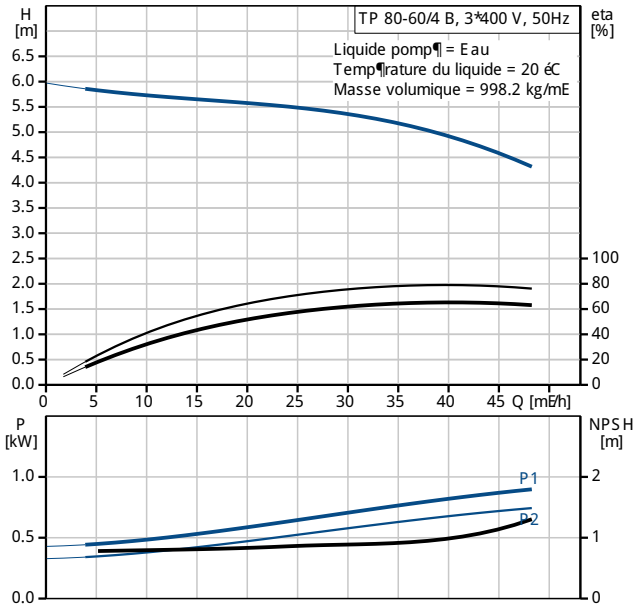

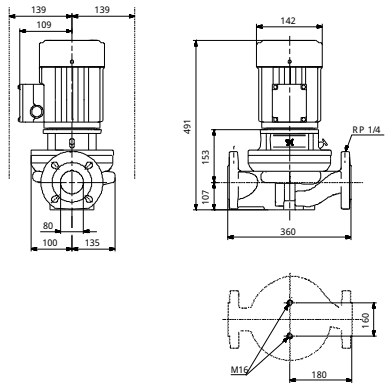

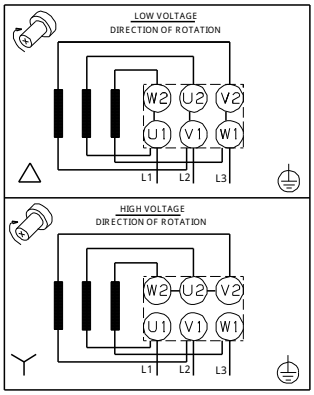

Nom Soci¶t¶:
Cr¶¶ par:
T¶l¶phone:

Date:

Description	Valeur

Nom Soci¶t¶:
Cr¶¶ par:
T¶l¶phone:

Date:

96404921 TP 80-60/4 B 50 Hz

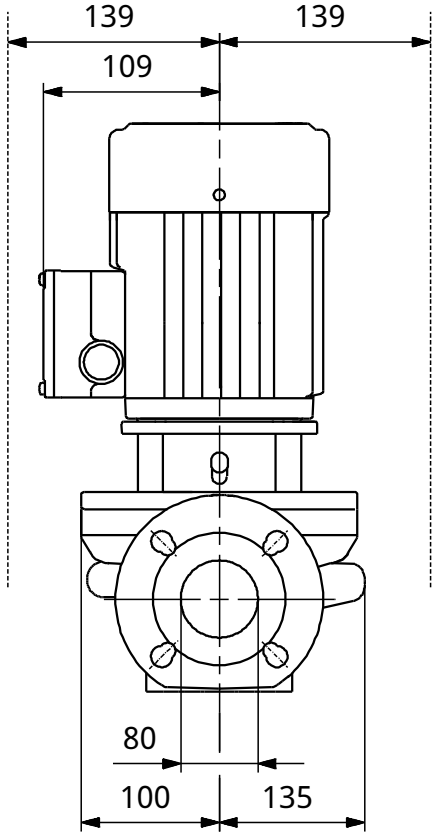

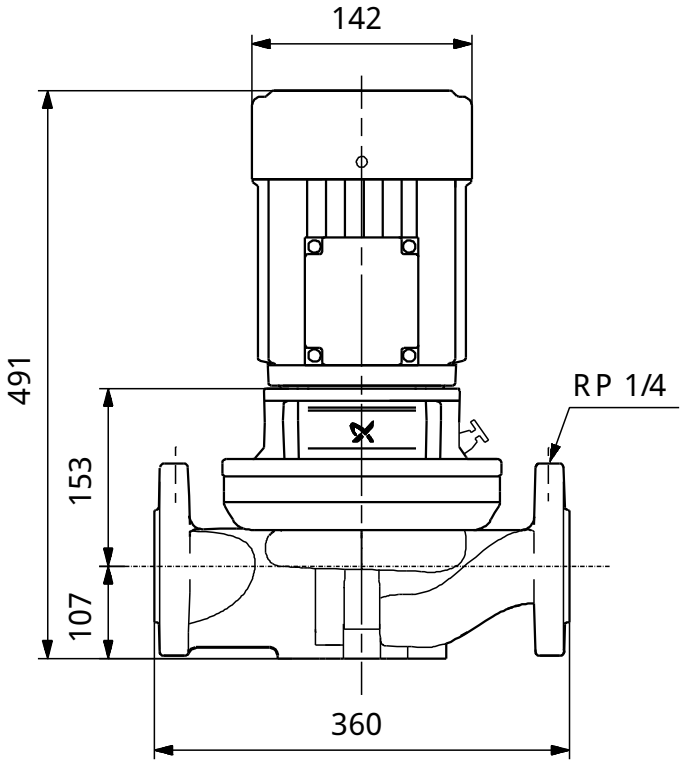

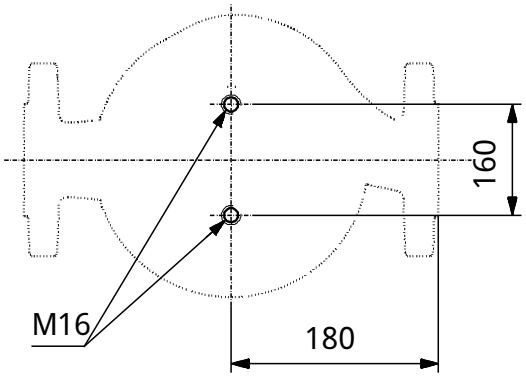

Remarque:toutes les unit¶s sont en [mm] ¯ moins que d'autres unit¶s soient sp¶cifi¶es.
Mise en garde: ce dessin d'encombrement simplifi¶ ne montre pas tous les d¶tails.

Nom Soci¶t¶:
Cr¶¶ par:
T¶l¶phone:

Date:

96404921 TP 80-60/4 B 50 Hz

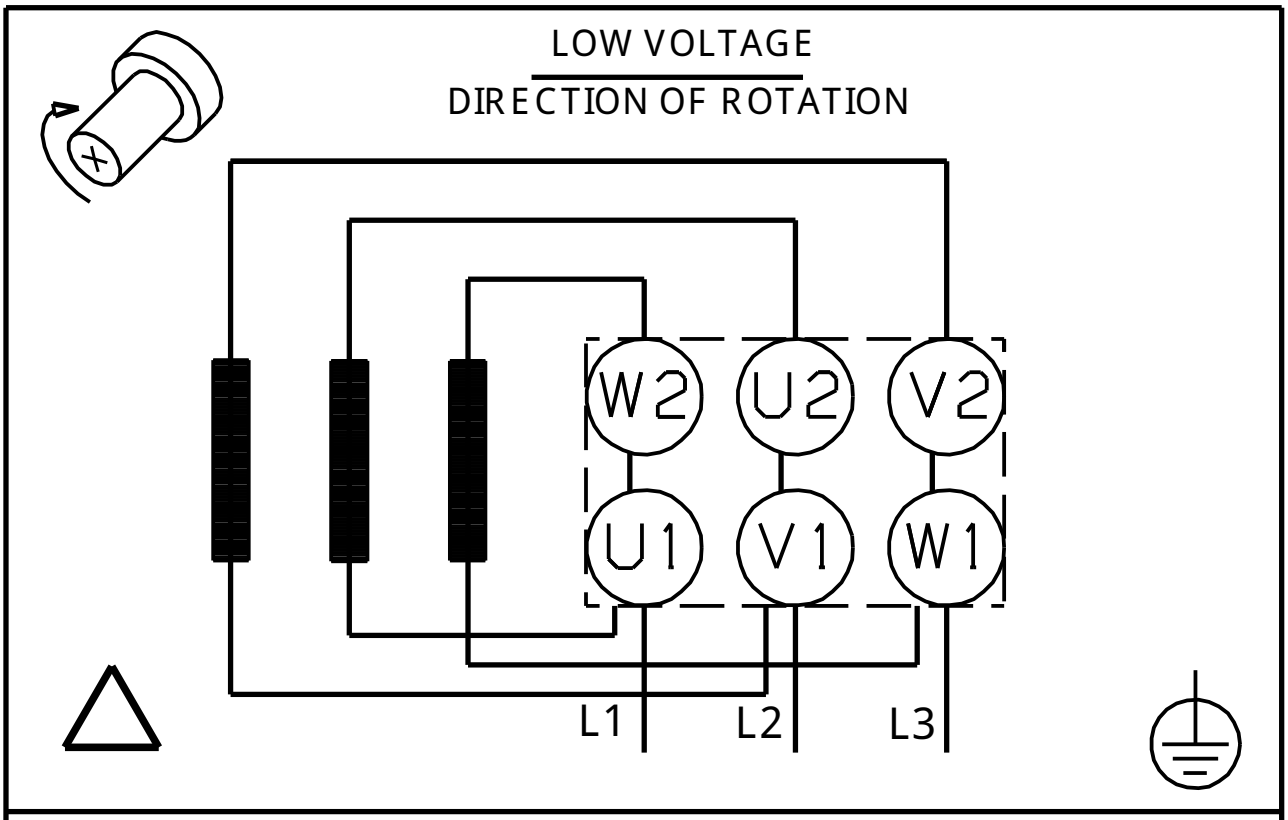

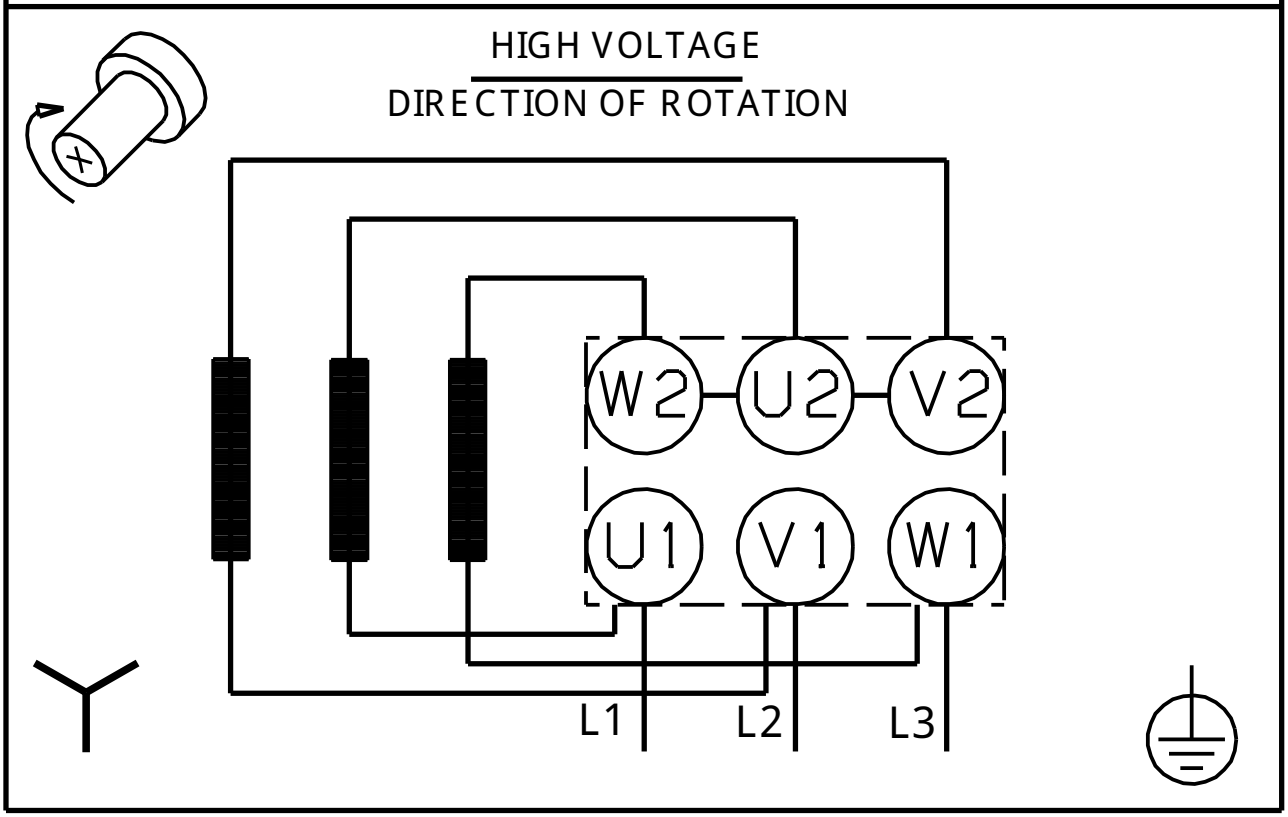

Note ! Toutes les unit¶s sont en [mm] sauf pr¶cision contraire.