Name des Unternehmens:
Angelegt von:
Telefon:

Datum:

Position	Anz.	Beschreibung
	1	TP 80-60/4 B AI-F-Z-BUBE

Hinweis! Abbildung kann vom Produkt abweichen.

Produktnr.: 96404921

Einstufige Trockenl±uferpumpe in Inline-Bauweise

- Eff1-Hocheffizienzmotore mit 1.1 bis 90 kW fær geringe Leistungsaufnahmen
- Laufrad und Spaltringe aus nichtrostendem Edelstahl
- Hohe Korrosionsbest±ndigkeit durch standard-m±óige Kataphorese-Beschichtung (kathodische Elektrotauchlackierung)
- Verbindung Motorwelle/Pumpenwelle durch gewuchtete Schalenkupplung
- "Top-pull-out"-Prinzip fær einfache Wartung
- optimierte Hydraulik fær hohe Wirkungsgrade
- Inline-Bauweise mit gegenæberliegenden Saug- und Druckstutzen fær Rohreinbau und/oder Fundamentaufstellung
- Korrosionsbest±ndige, wartungsfreie Gleitringdichtung

Der Motor ist ein 3-phasiger, vollst±ndig gekapselter, luftgekæhlter Norm-Motor mit Abmessungen gem±ó IEC/DIN.

FØrdermedium:
Medientemperaturbereich: 0 .. 140 éC

Technische Daten:

Pumpendrehzahl:	1420 1/min
Nennvolumenstrom:	39 mE/h
NennfØrderhØhe:	4.95 m
Wellenabdichtung:	BUBE
Kennlinientoleranz:	ISO9906:2012 3B

Werkstoffe:

Pumpengeh±use:	Bronze DIN W.-Nr. 2.1050 ASTM B505-C90700
Laufrad:	Edelstahl DIN W.-Nr. 1.4301 AISI 304

Installation:

Maximale Umgebungstemperatur:	60 éC
Max. Betriebsdruck:	6 bar
Anschluss:	DIN
Nennweite:	DN 80
Nenndruck (bar):	PN 6

Name des Unternehmens:
Angelegt von:
Telefon:

Datum:

Position	Anz.	Beschreibung	
		Einbaul±nge:	360 mm
		FlanschgrØße des Motors:	FT100
		Elektrische Daten:	
		Bauart des Motors:	90SC
		IE-Wirkungsgradklasse:	IE3
		Anzahl der Pole:	4
		Motorbemessungsleistung P2:	0.75 kW
		Netzfrequenz:	50 Hz
		Nennspannung:	3 x 220-240 D/380-415 Y V
		Nennstrom:	3,30/1,90 A
		Anlaufstrom:	620-670 %
		Leistungsfaktor Cos phi:	0,71-0,64
		Nenn-Drehzahl:	1455-1463 1/min
		Wirkungsgrad:	IE3 82,5%
		Motorwirkungsgrad bei Vollast:	82,5 %
		Motorwirkungsgrad bei 3/4-Last:	83,6 %
		Motorwirkungsgrad bei halber Last:	81,1 %
		Schutzart (IEC 34-5):	55 Dust/Jetting
		Isolationsklasse (IEC 85):	F
		Sonstiges:	
		Label:	Grundfos blueflux
		Mindesteffizienzindex, MEI ħ:	0.70
		ErP status:	EuP extern/integriert
		Nettogewicht:	55.4 kg
		Bruttogewicht:	61.3 kg
		Versandvolumen:	0.16 mE

Name des Unternehmens:
Angelegt von:
Telefon:

Datum:

96404921 TP 80-60/4 B 50 Hz

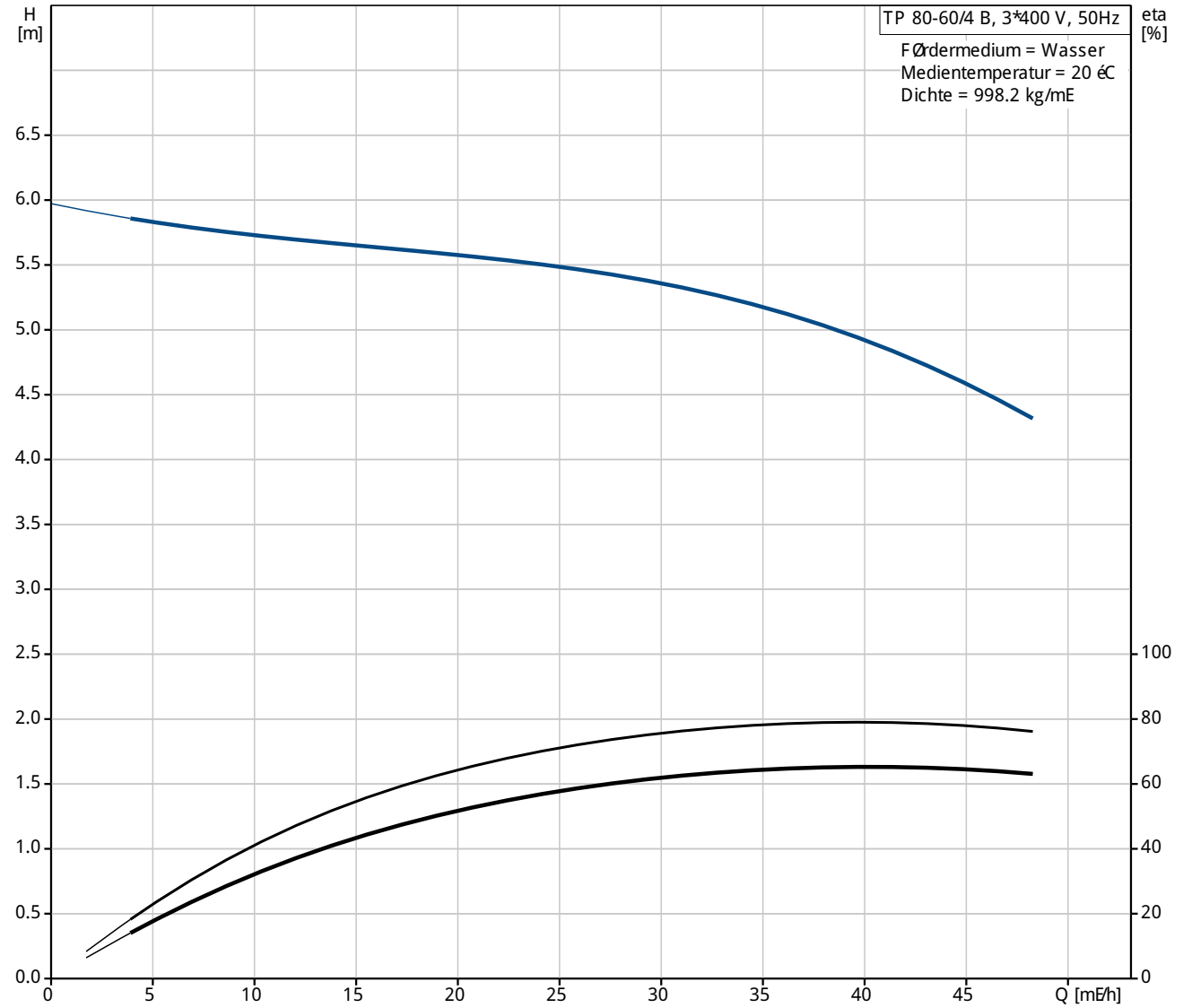

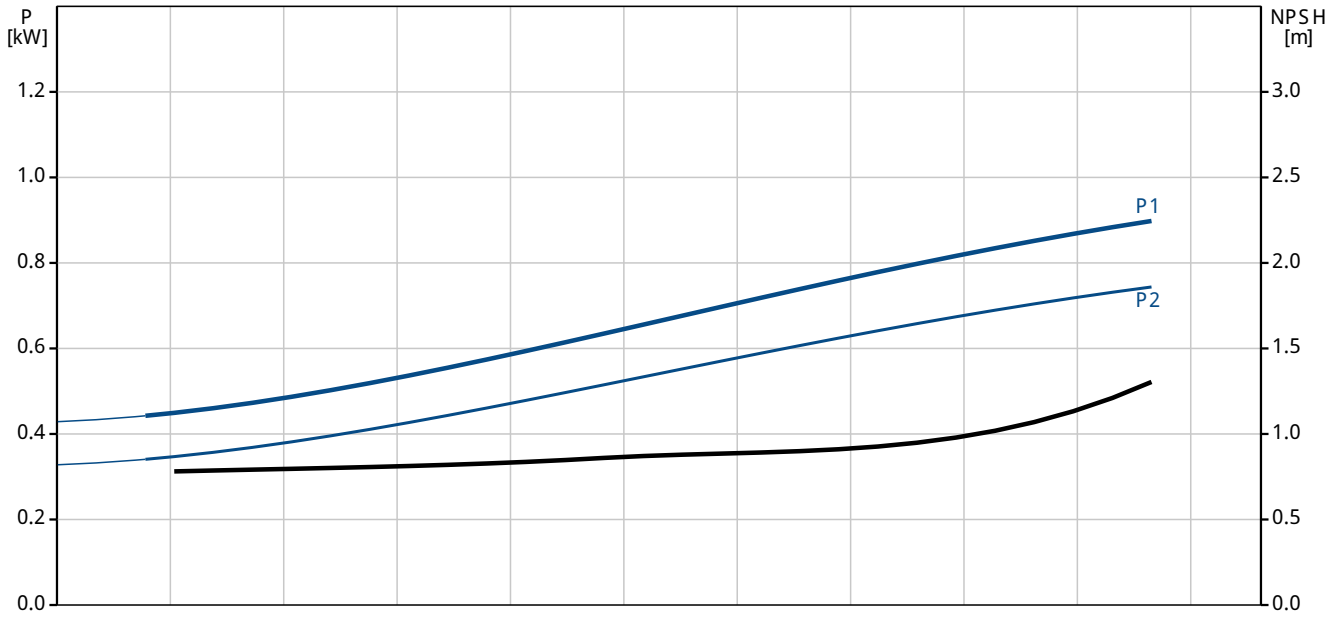

Name des Unternehmens:
Angelegt von:
Telefon:

Datum:

Beschreibung	Daten
Allgemeine Informationen:	
Produktbezeichnung:	TP 80-60/4 B AI-F-Z-BUBE
Position	
Produktnummer:	96404921
EAN Nummer:	5700390737283
Preis:	auf Anfr.
Technische Daten:	
Pumpendrehzahl:	1420 1/min
Nennvolumenstrom:	39 m³/h
Nennförderhöhe:	4.95 m
Maximale Förderhöhe:	60 dm
Wellenabdichtung:	BUBE
Kennlinientoleranz:	ISO9906:2012 3B
Pumpenausführung:	AI
Modell:	A
Werkstoffe:	
Pumpengehäuse:	Bronze
	DIN W.-Nr. 2.1050
	ASTM B505-C90700
Laufrad:	Edelstahl
	DIN W.-Nr. 1.4301
	AISI 304
Typenschlüssel für Material:	Z
Installation:	
Maximale Umgebungstemperatur:	60 °C
Max. Betriebsdruck:	6 bar
Anschluss:	DIN
Code für Rohranschluss:	F
Nennweite:	DN 80
Nenndruck (bar):	PN 6
Einbaulänge:	360 mm
Flanschgröße des Motors:	FT100
Fördermedium:	
Medientemperaturbereich:	0 .. 140 °C
Elektrische Daten:	
Bauart des Motors:	90SC
IE-Wirkungsgradklasse:	IE3
Anzahl der Pole:	4
Motorbemessungsleistung P2:	0.75 kW
Netzfrequenz:	50 Hz
Nennspannung:	3 x 220-240 D/380-415 Y V
Nennstrom:	3,30/1,90 A
Anlaufstrom:	620-670 %
Leistungsfaktor Cos phi:	0,71-0,64
Nenn-Drehzahl:	1455-1463 1/min
Wirkungsgrad:	IE3 82,5%
Motorwirkungsgrad bei Vollast:	82,5 %
Motorwirkungsgrad bei 3/4-Last:	83,6 %
Motorwirkungsgrad bei halber Last:	81,1 %
Schutzart (IEC 34-5):	55 Dust/Jetting
Isolationsklasse (IEC 85):	F
Motorschutz:	keine
Motor - Produktnummer:	86U05904
Sonstiges:	
Label:	Grundfos blueflux
Mindesteffizienzindex, MEI ≥:	0.70
ErP status:	EuP extern/integriert
Nettogewicht:	55.4 kg
Bruttogewicht:	61.3 kg
Versandvolumen:	0.16 m³

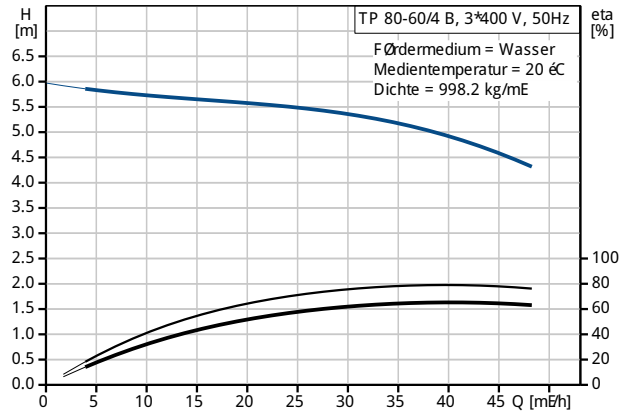

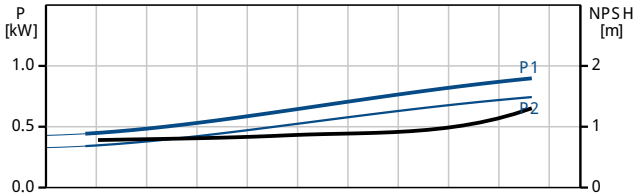

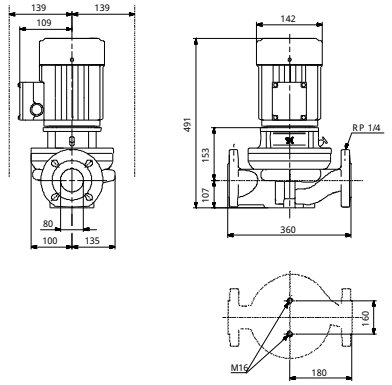

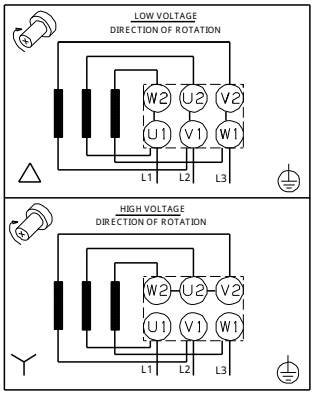

Name des Unternehmens:
Angelegt von:
Telefon:

Datum:

Beschreibung	Daten

Name des Unternehmens:
Angelegt von:
Telefon:

Datum:

96404921 TP 80-60/4 B 50 Hz

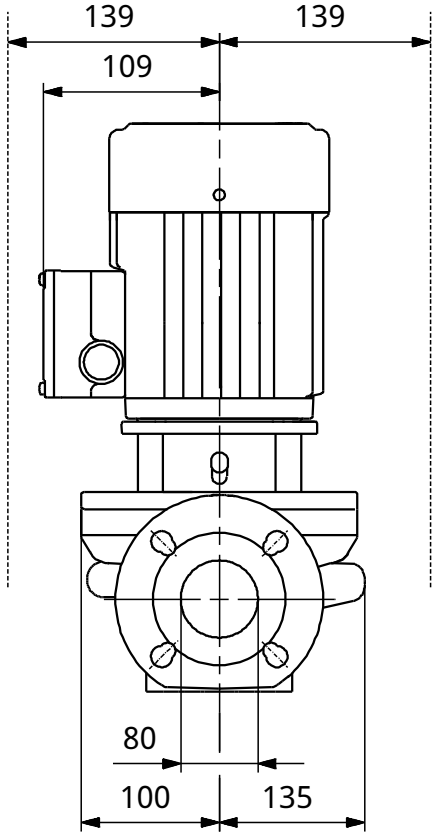

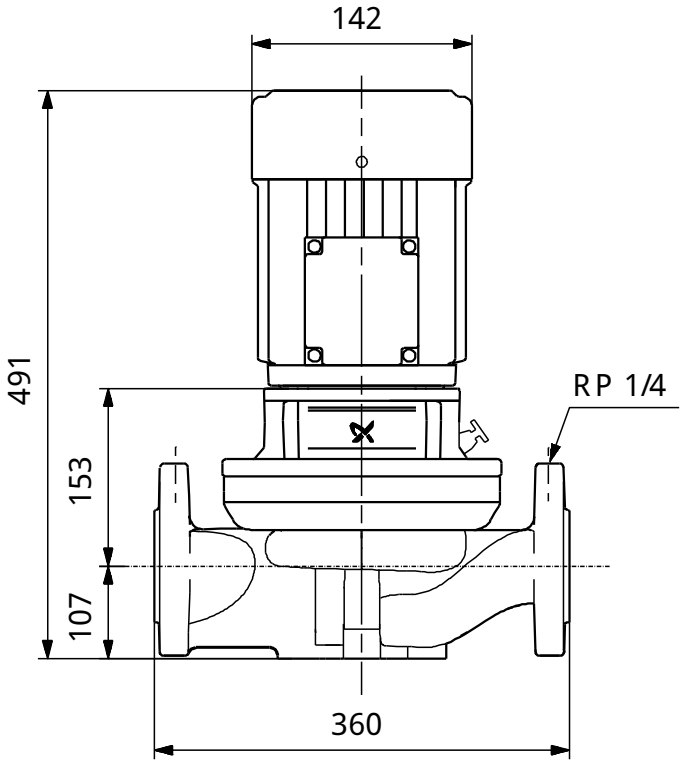

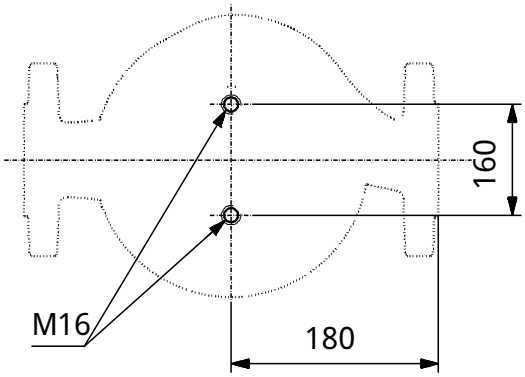

Achtung! Soweit nicht anders angegeben, handelt es sich um Millimeterangaben (mm). Die vereinfachte Maózeichnung zeigt nicht alle Einzelheiten.

Name des Unternehmens:
Angelegt von:
Telefon:

Datum:

96404921 TP 80-60/4 B 50 Hz

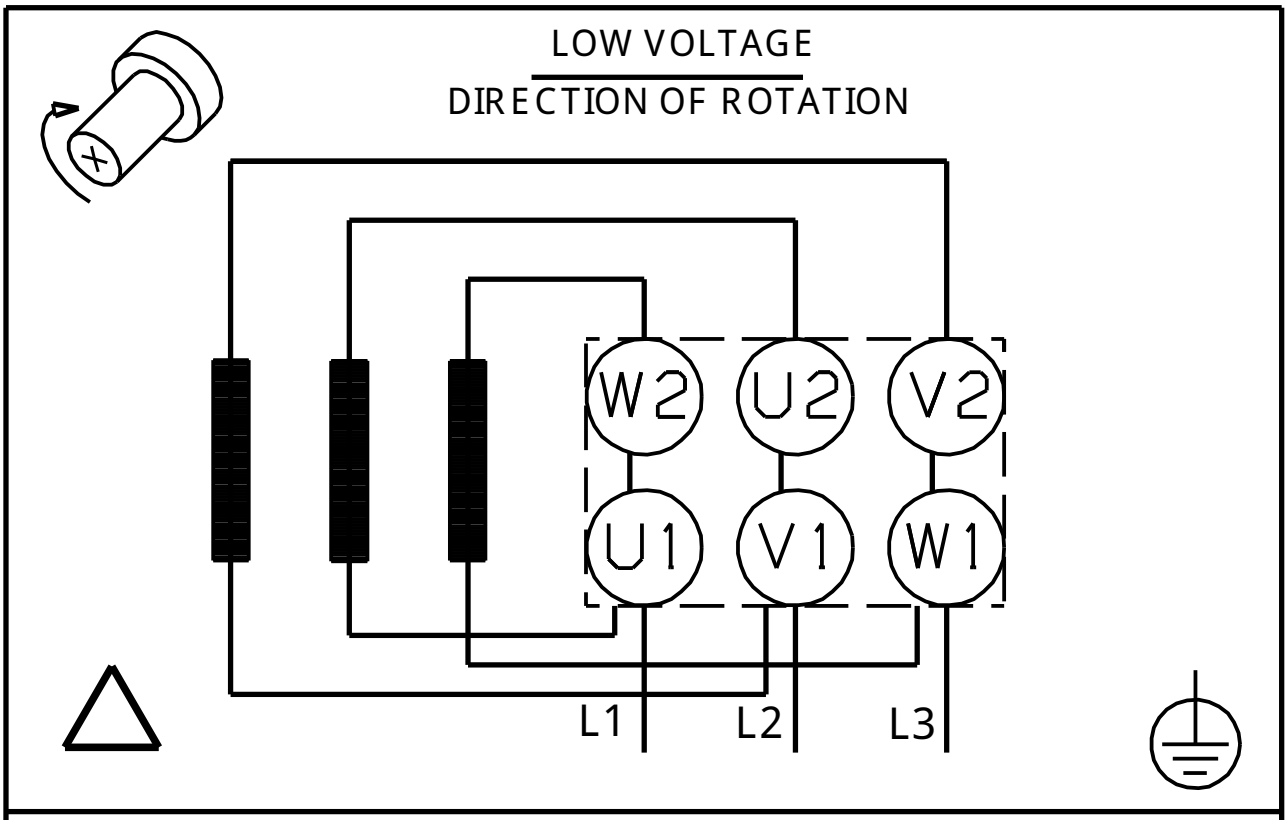

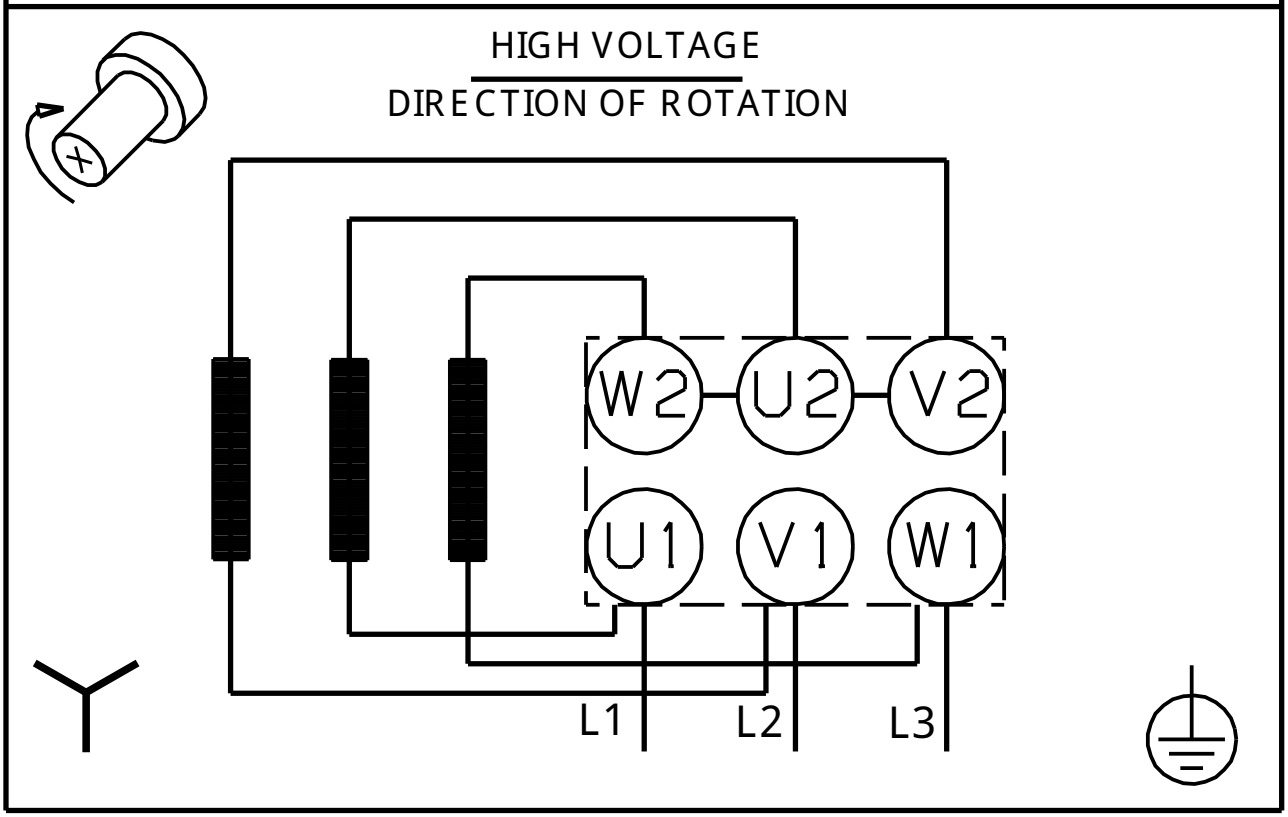

Hinweis: Alle Einheiten in [mm] soweit nicht anders bezeichnet.