Name des Unternehmens:
Angelegt von:
Telefon:

Datum:

Position	Anz.	Beschreibung
	1	MOG.09.1.2

Hinweis! Abbildung kann vom Produkt abweichen.

Produktnr.: 97901124

- berflutbare F±kalienhebeanlage mit
stufenlos hØhenverstellbarem Drehflansch
fær ZulaufhØhen von 180 bis 315 mm sowie 6 weiteren Zul±ufen an den Beh±lterseiten in DN 50 bis DN 150, einbaufertig mit einer Tauchmotorpumpe. Sammelbeh±lter, Mikroprozessorsteuerung
mit beleuchtetem 2,7-Zoll-LCD-Display
einschl. Netzkabel und Stecker, wirkungsvoll mit Edelstahl-Schneidwerk.

Sammelbeh±lter: Schlag- und bruchfest
aus Polyethylen, unverrottbar, gas- und
geruchsdicht. Spezieller Beh±lterboden
mit Gef±lle zur Minimierung von
Restwasservolumen und Ablagerungen,
Gesamtvolumen 92 ltr.

Druckabgang: Rp 1 1/4" Innengewinde inkl.
Flanschbrille DN32.

Pumpe: Schneidradausfæhrung, vertikal,
einstufig und æberflutbar, Schutzart
IP68. Blockausfæhrung mit wartungsfreiem,
doppeltem Dichtungssystem und ª lsperr-
kammer mit ª lbad aus physiologisch
unbedenklichem SpezialØl.
Motor mit Wicklungsschutzkontakten.

Steuerung: Berøhrungsloser, piezo-
resistiver Drucksensor als Plug-in-Modul
in der Steuerung,elektronisch æberwacht,
millimetergenaue Fællstandsanzeige,
verstopfungs- und blockiersicher, da
keine beweglichen Teile im Abwasser,
Feuchtigkeitsabscheider im Staurohrkopf.

Vollelektronisches, vorkonfiguriertes
Steuerger±t zur Steuerung und
- berwachung von einer Tauchmotorpumpe,
menægefærte intuitive Bedienung æber
Drucktasten mit Motorschutzrelais,
Steuerplatine und digitalem beleuchtetem
Display fær die Zustandsanzeige und
on-board Sensormodul.
Zus±tzliche Anschlussklemme fær einen

Name des Unternehmens:
Angelegt von:
Telefon:

Datum:

Position	Anz.	Beschreibung
		externen Schwimmerschalter. Bedienfeld vor unbefugtem Zugriff verriegelbar. - ber einen Druckschlauch und einen Wandler im Steuerger±t wird das Beh±lterniveau in Echtzeit gemessen und gesteuert. Einzelbetrieb- und EinzelstØrmeldung, HochwasserstØrmeldung sowie zus±tzliche Eing±nge fær externe Niveauschalter, eingebauter Strommessung und - berwachung, zus±tzliche Eing±nge fær alternative Niveausensoren wie Schwimmerschalter, Ultraschallsensor und hydrostatischem Drucksensor, 0-5V und 4-20mA.Wandmontage ohne ª ffnen der Steuereinheit. Wandaufbauger±t mit ISO-Geh±use IP56. - Optische Anzeige von Betrieb und StØrung, Wasserstand im Beh±lter in mm, Hochwasser, Motorstrom im Betrieb, - bertemperatur, NetzstØrung und Sensor-fehler, Phasenfolgefehler (nur 3~400V) - EinschalthØhenverstellung æber Display - Betriebsschalter H-0-A - Akustisches Signal (Summer) f. StØrung - Quittiertaste StØrung - Alarmmeldequittierung (manuell/autom.) - Fehlermeldung mit gezielter StØrungsanzeige und Fehlerspeicher der letzten 20 Ereignisse - Betriebsstunden- und Impulsz±hler - Antiblockierfunktion durch automa-tischen Testlauf nach 24h Stillstandzeit - Einschalten der Pumpe æber Drucksensor - Einstellbare Nachlaufzeit - Temperaturæberwachung fær Pumpen mit Wicklungsthermofæhlern - Akkupuffer fær netzunabh±ngige Alarmierung (siehe ZubehØr) - Schnittstelle fær Software-Update - Start- und AlarmverzØgerung bei Schwallwasser - Laufzeitæberwachung und Trockenlaufschutz - Schnittstelle fær PC-Tool fær Service- und erweiterte Parametrierfunktion Technische Daten: Laufradtyp: Schneidwerk Werkstoffe: Dichtung: SIC/SIC FØrdermedium: Maximale Medientemperatur: 40 éC Elektrische Daten: Anzahl der Pole: 2 Kapazit±t des Kondensators: 150 ı F

Name des Unternehmens:
Angelegt von:
Telefon:

Datum:

Position	Anz.	Beschreibung

Leistungsaufnahme P1:	1.4 kW
Motorbemessungsleistung P2:	0.9 kW
Netzfrequenz:	50 Hz
Nennspannung:	1 x 230 V
Spannungstoleranz:	+10/-10 %
Einschaltart:	Direkt
Max Starts pro Stunde:	60
Nennstrom:	6.2 A
Cos phi - Leistungsfaktor:	0,99
Nenn-Drehzahl:	2890 1/min
Motorwirkungsgrad bei Vollast:	71 %
GrØße des Betriebskondensators:	150 ı F
Schutzart (IEC 34-5):	IP68
Isolationsklasse (IEC 85):	F
Art des Kabelsteckers:	SCHUKO
Netzkabell±nge:	1.5 m

Art der Steuerung:
Art des Schaltschrankes: LC221.1

Beh±lter:
Gesamtvolumen des/der Beh±lter(s): 93 l
Tats±chliches Gesamtvolumen des Sammelbeckens mit 180 mm Einlass: 23 l
Tats±chliches Gesamtvolumen des Sammelbeckens mit 250 mm Einlass: 37 l
Total effective volume of collecting tank at 315 mm inlet: 50 l

Name des Unternehmens:
Angelegt von:
Telefon:

Datum:

97901124 MOG.09.1.2 50 Hz

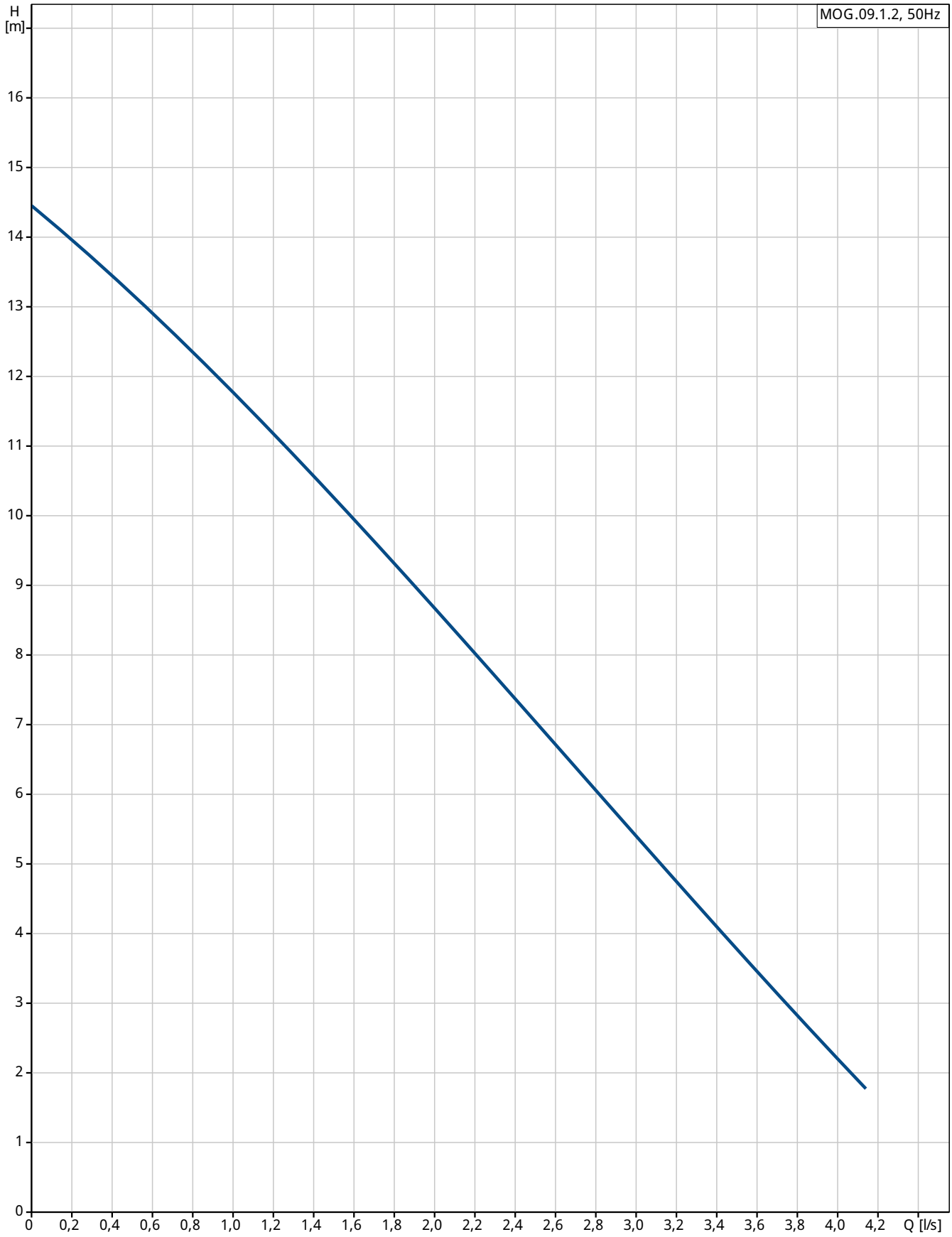

Name des Unternehmens:
Angelegt von:
Telefon:

Datum:

Beschreibung	Daten
Allgemeine Informationen:	
Produktbezeichnung:	MOG.09.1.2
Position	
Produktnummer:	97901124
EAN Nummer:	5710626081240
Preis:	auf Anfr.
Technische Daten:	
Maximaler FØrderstrom:	4.1 l/s
Maximale FØrderhØhe:	14.4 m
Laufradtyp:	Schneidwerk
Werkstoffe:	
Dichtung:	SIC/SIC
FØrdermedium:	
Maximale Medientemperatur:	40 éC
Elektrische Daten:	
Anzahl der Pole:	2
Kapazit±t des Kondensators:	150 ı F
Leistungsaufnahme P1:	1.4 kW
Motorbemessungsleistung P2:	0.9 kW
Netzfrequenz:	50 Hz
Nennspannung:	1 x 230 V
Spannungstoleranz:	+10/-10 %
Einschaltart:	Direkt
Max Starts pro Stunde:	60
Nennstrom:	6.2 A
Cos phi - Leistungsfaktor:	0,99
Nenn-Drehzahl:	2890 1/min
Motorwirkungsgrad bei Vollast:	71 %
GrØóe des Betriebskondensators:	150 ı F
Schutzart (IEC 34-5):	IP68
Isolationsklasse (IEC 85):	F
Motorschutz:	W±rmeschalter
L±nge Motorkabel:	10 m
Kabeltyp:	H07RN-F
Art des Kabelsteckers:	SCHUKO
Netzkabell±nge:	1.5 m
	H05 VV-F
Art der Steuerung:	
Art des Schaltschrankes:	LC221.1
Betriebsmodus:	S3-35%, 1MIN
Beh±lter:	
Gesamtvolumen des/der Beh±lter(s):	93 l
Tats±chliches Gesamtvolumen des Sammelbeckens mit 180 mm Einlass:	23 l
Tats±chliches Gesamtvolumen des Sammelbeckens mit 250 mm Einlass:	37 l
Total effective volume of collecting tank at 315 mm inlet:	50 l

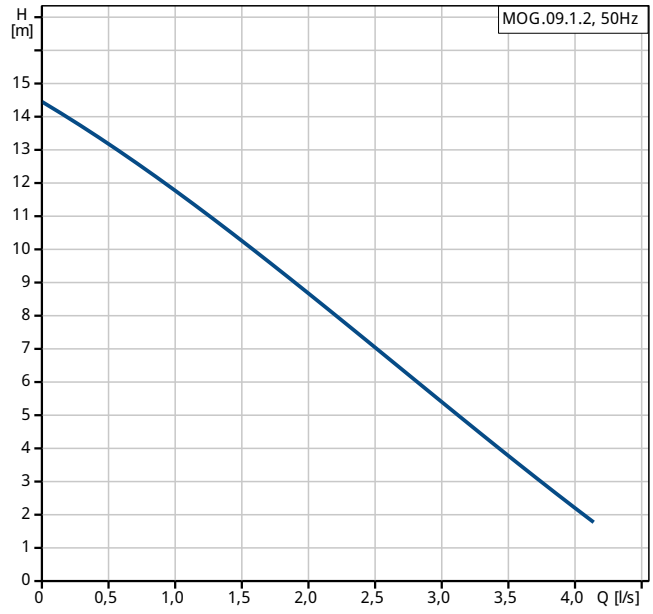

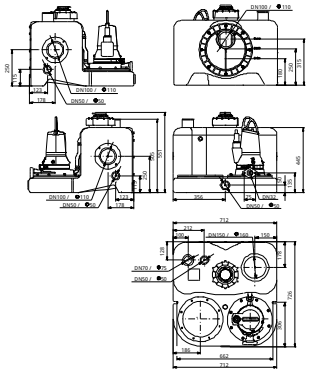

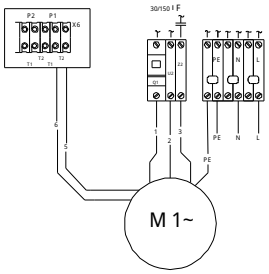

Name des Unternehmens:
Angelegt von:
Telefon:

Datum:

97901124 MOG.09.1.2 50 Hz

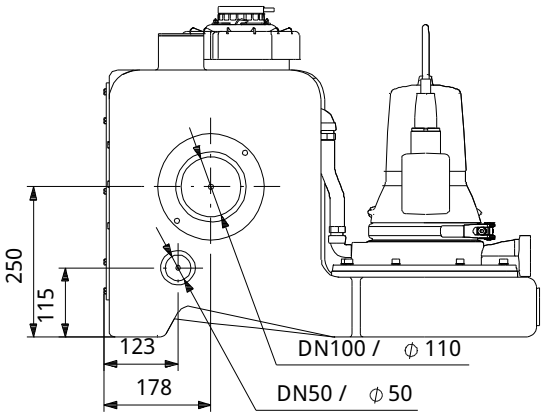

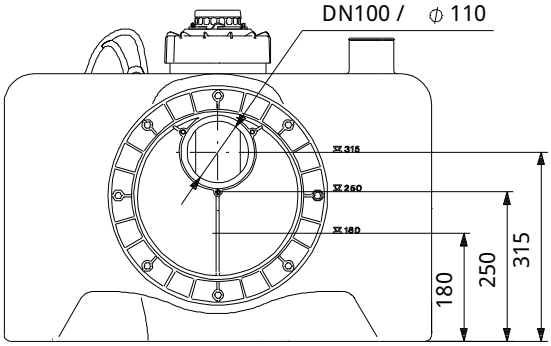

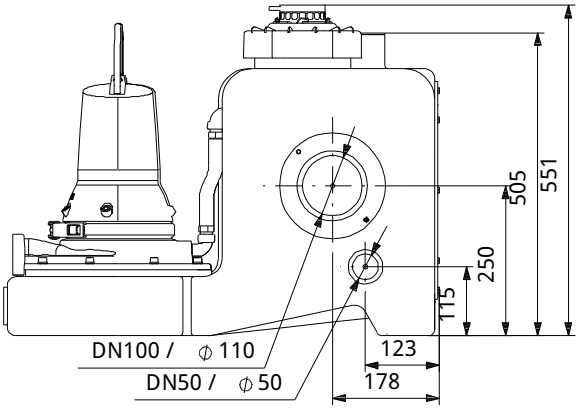

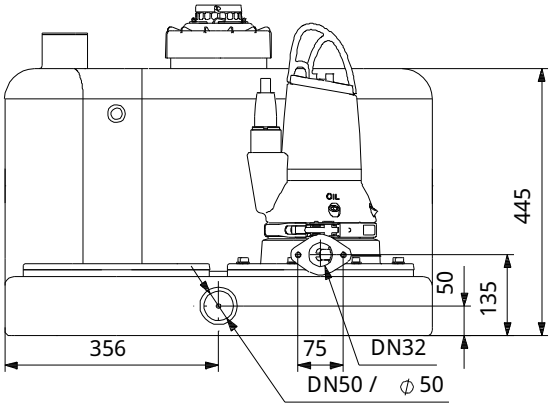

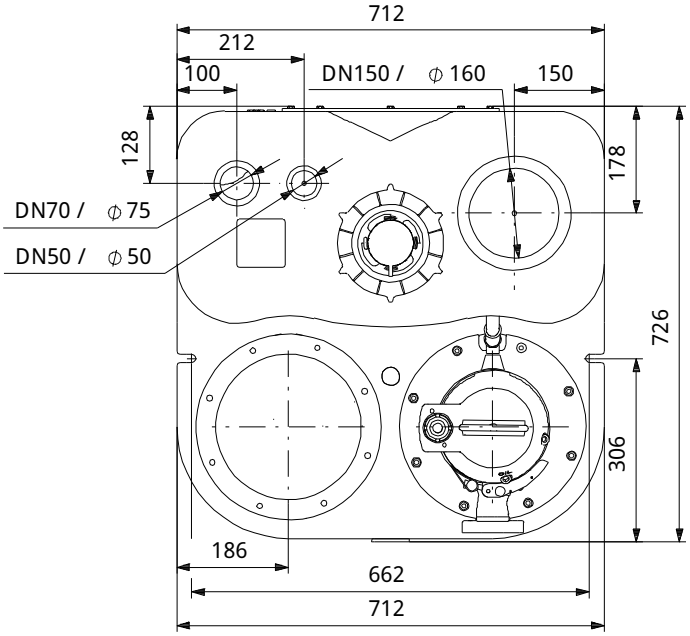

Achtung! Soweit nicht anders angegeben, handelt es sich um Millimeterangaben (mm). Die vereinfachte Maózeichnung zeigt nicht alle Einzelheiten.