Name des Unternehmens:
Angelegt von:
Telefon:

Datum:

Position	Anz.	Beschreibung
	1	 Hinweis! Abbildung kann vom Produkt abweichen. Produktnr.: 97924298 Hocheffizienz-Nassl±uferpumpe, elektro- nisch geregelt, Energieeffizienzindex (EEI) ≤0.20 Best in Class Ausfæhrungen/Funktionen/Eigenschaften: - Einzelpumpe oder Doppelpumpe (D) - Hocheffizienz-EC-Permanentmagnet- motortechnologie - Energieeffizienzindex (EEI) ≤0.17 - Regelungsarten: Konstantdruck / Fest- drehzahl / Proportionaldruck / Konstanttemperatur - Integrierter Motorvollschutz - W±rmed±mmschalen gem. EnEV im Liefer- umfang (nur bei Einzelpumpen) - Automatische Sollwerteinstellung durch AutoAdapt-Funktion - Integrierter Trockenlaufschutz - Einstellbare Volumenstrombegrenzung durch FlowLimit-Funktion - Integrierte W±rmemengenerfassung - Anbindung an die Geb±udeleittechnik durch Einsteckmodule im Klemmen- kasten - Betriebs- und StØrmeldung - KommunikationsmØglichkeiten analog/ digital: 2xDO / 3xDI / 1xAI - Erfassung der Betriebshistorie - Bedienung æber TFT-Display und Soft- touch-Tastatur - Automatische Sollwerteinstellung inkl. Volumenstrombegrenzung durch FlowAdapt-Funktion - Handwerkermarke 5 1/4 Jahre Gew±hrleistung - Einstell- und AuslesemØglichkeiten mittels optionalem Diagnose- und Fernbedienger±t Grundfos GO - Betriebsarten Doppelpumpen: Wechsel/ Reserve/Parallel - Kommunikation PumpenkØpfe einer Doppelpumpe oder von 2 Einzelpumpen drahtlos FØrdermedium: Medientemperaturbereich: -10 .. 110 éC

Name des Unternehmens:
Angelegt von:
Telefon:

Datum:

Position	Anz.	Beschreibung

Technische Daten:

Temperaturklasse:	110
Prüfkennzeichen auf dem Typenschild:	CE,VDE,EAC

Werkstoffe:

Pumpengehäuse:	Grauguß EN-GJL-250 ASTM A48-250B
Laufrad:	PES mit 30 % Glasfaseranteil

Installation:

Umgebungstemperatur:	0 .. 40 °C
Max. Betriebsdruck:	10 bar
Anschluss:	DIN
Nennweite:	DN 65
Nenndruck (bar):	PN6/10
Einbaulänge:	340 mm

Elektrische Daten:

Leistungsaufnahme P1:	16 .. 769 W
Maximale Stromaufnahme:	0.18 .. 3.38 A
Netzfrequenz:	50 Hz
Nennspannung:	1 x 230 V
Schutzart (IEC 34-5):	X4D
Isolationsklasse (IEC 85):	F

Sonstiges:

Label:	Grundfos blueflux
Energy (EEI):	0.17
Nettogewicht:	21.5 kg
Bruttogewicht:	23.8 kg
Versandvolumen:	0.057 m³

Fabrikat der Planung: Grundfos
Typ der Planung: MAGNA3 65-120 F
Produktnummer PN: 97924298
mit Energieeffizienzindex (EEI) ≤ 0.17

Name des Unternehmens:
Angelegt von:
Telefon:

Datum:

97924298 MAGNA3 65-120 F 50 Hz

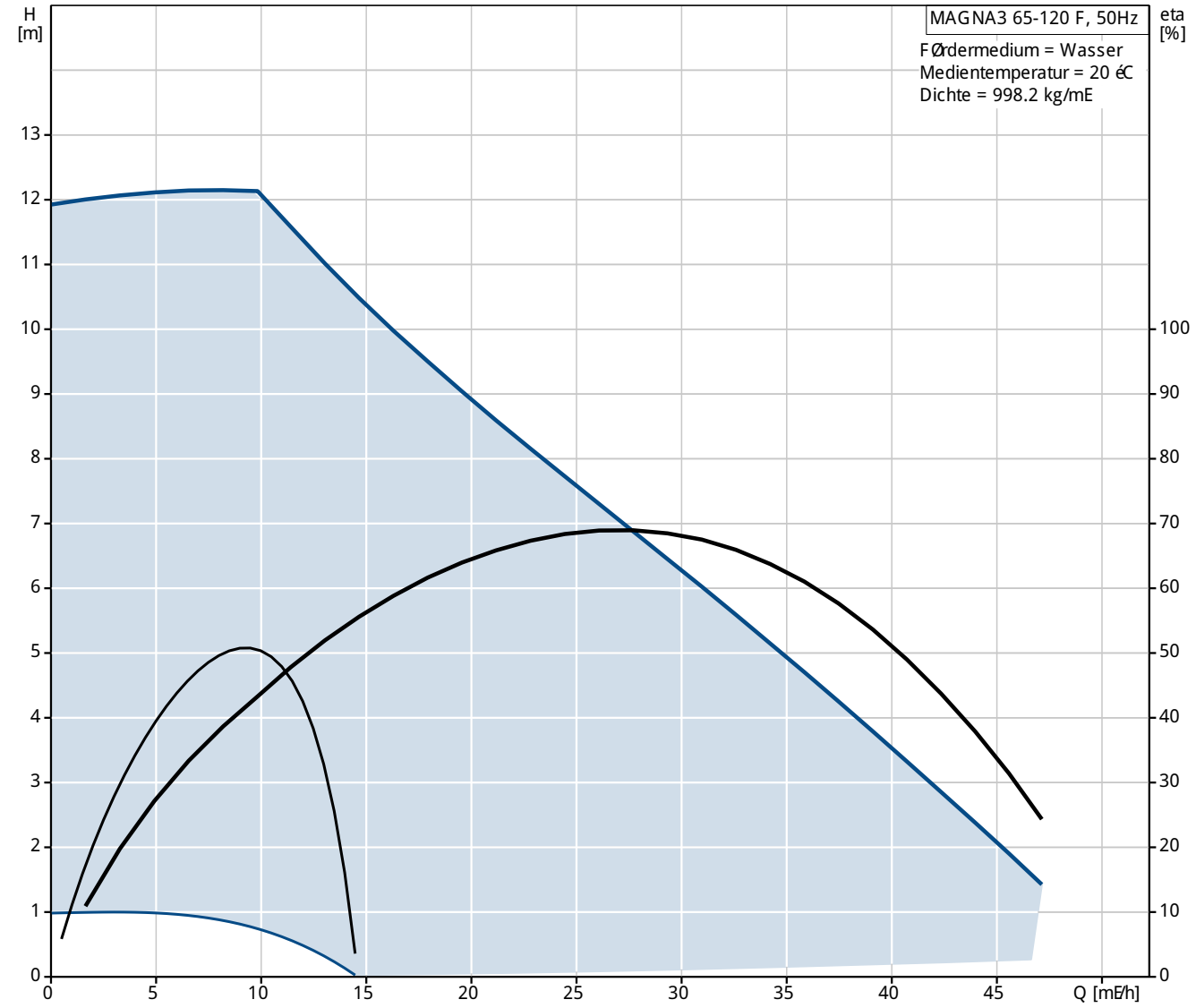

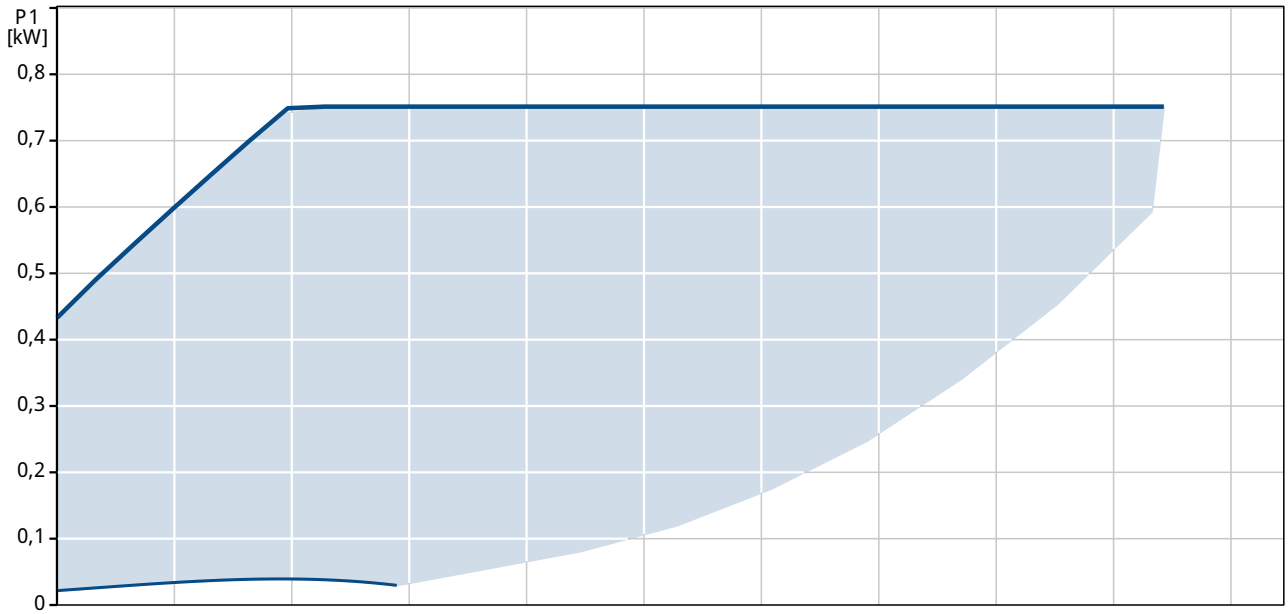

Name des Unternehmens:
Angelegt von:
Telefon:

Datum:

Beschreibung	Daten
Allgemeine Informationen:	
Produktbezeichnung:	MAGNA3 65-120 F
Position	
Produktnummer:	97924298
EAN Nummer:	5710626493739
Preis:	auf Anfr.
Technische Daten:	
Maximale FØrderhØhe:	120 dm
Temperaturklasse:	110
Prafkennzeichen auf dem Typenschild:	CE,VDE,EAC
Modell:	A
Werkstoffe:	
Pumpengeh±use:	Grauguó
	EN-GJL-250
	ASTM A48-250B
Laufrad:	PES mit 30 % Glasfaseranteil
Installation:	
Umgebungstemperatur:	0 .. 40 éC
Max. Betriebsdruck:	10 bar
Anschluss:	DIN
Nennweite:	DN 65
Nenndruck (bar):	PN6/10
Einbaul±nge:	340 mm
FØrdermedium:	
Medientemperaturbereich:	-10 .. 110 éC
Elektrische Daten:	
Leistungsaufnahme P1:	16 .. 769 W
Maximale Stromaufnahme:	0.18 .. 3.38 A
Netzfrequenz:	50 Hz
Nennspannung:	1 x 230 V
Schutzart (IEC 34-5):	X4D
Isolationsklasse (IEC 85):	F
Sonstiges:	
Label:	Grundfos blueflux
Energy (EEI):	0.17
Nettogewicht:	21.5 kg
Bruttogewicht:	23.8 kg
Versandvolumen:	0.057 mE

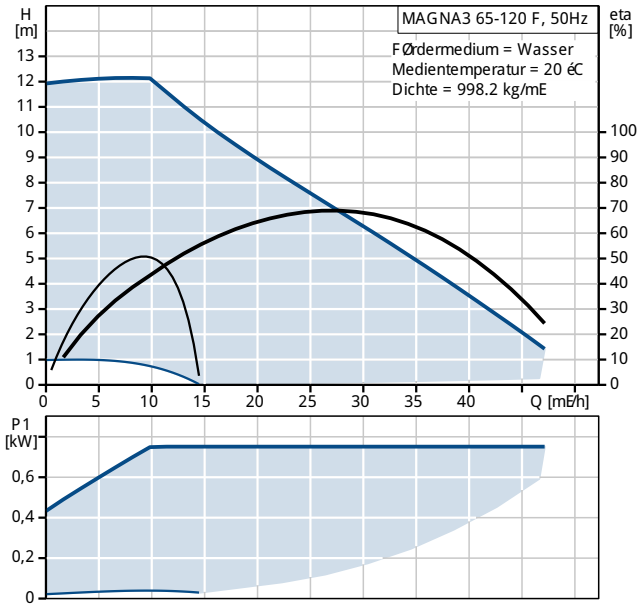

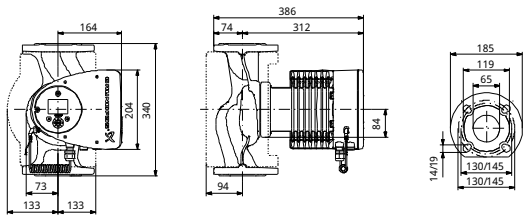

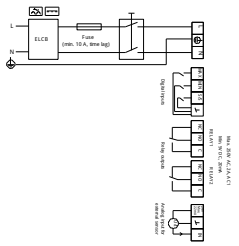

Name des Unternehmens:
Angelegt von:
Telefon:

Datum:

97924298 MAGNA3 65-120 F 50 Hz

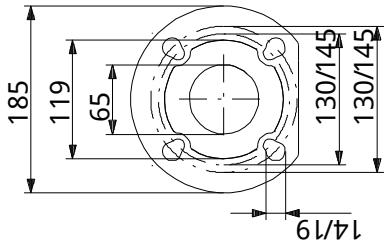

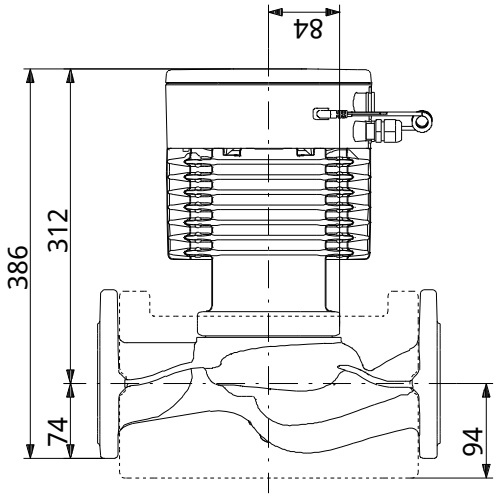

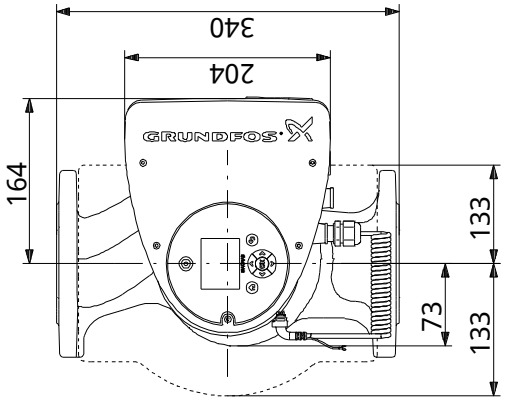

Achtung! Soweit nicht anders angegeben, handelt es sich um Millimeterangaben (mm). Die vereinfachte Maózeichnung zeigt nicht alle Einzelheiten.

Name des Unternehmens:
Angelegt von:
Telefon:

Datum:

97924298 MAGNA3 65-120 F 50 Hz

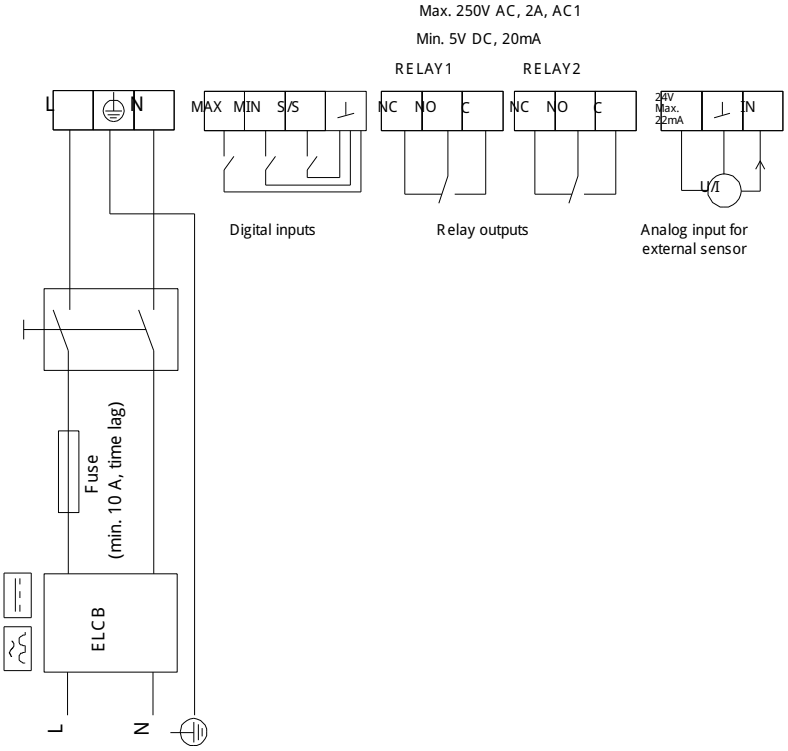

Hinweis: Alle Einheiten in [mm] soweit nicht anders bezeichnet.