(CZ) **Náhradní díly A16P:**
(SK) Náhradné diely A16P:
(RUS) Запасные части A16P:
(GB) Spare parts A16P:
(D) Ersatzteilen A16P:
(HU) Pótalkatrész A16P:
(RO) Piese de schimb A16P:
(PL) Części zamienne A16P:
(BG) Резервни части A16P:
(LT) Atskiros dalys A16P:
(LV) Rezerves daļas A16P:
(SLO) Nadomestni deli A16P:
(HR) Rezervni dijelovi A16P:
(ESP) Recambios A16P:
(FR) Pièces de rechange A16P:
(P) Peças de reposição A16P:

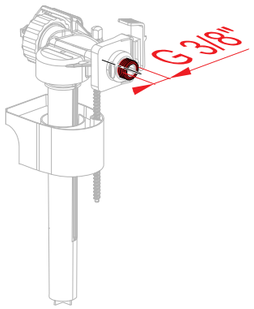

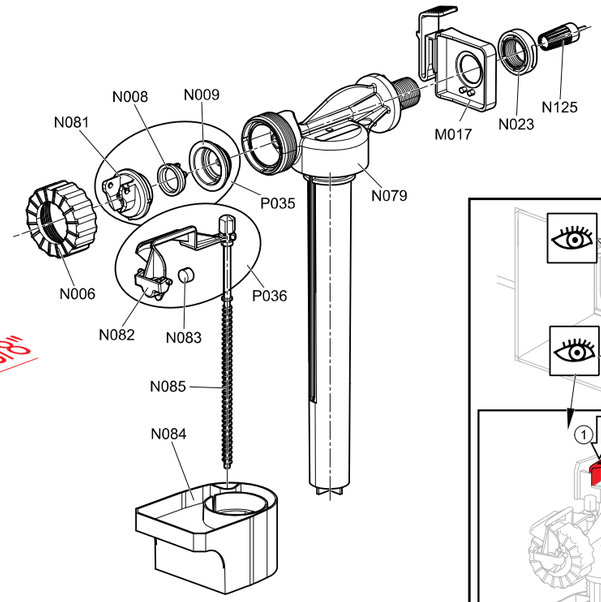

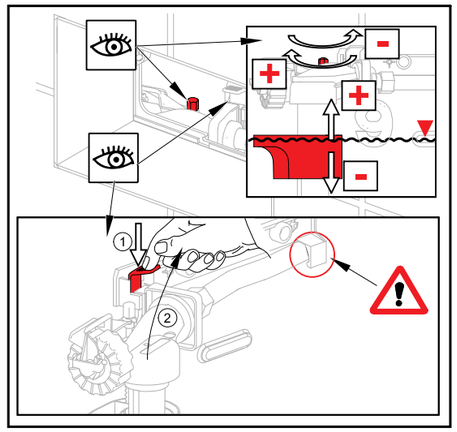

(CZ) POZOR !
Při potížích s instalací modulu se obraťte na odbornou firmu. Při montáži WC mísy je nutno použít izolační desku M91. Pokud bude provedena montáž bez této desky, nebude uznána reklamace poškozené WC mísy.

(SK) POZOR !
Pri problémoch s inštaláciou modulov sa obráťte na odbornú firmu. Pri montáži WC misy je potrebné použiť izolačnú dosku M91. Ak buďe prevedená montáž bez tejto dosky, nebude uznaná reklamácia poškodené WC misy.

(RUS) ВНИМАНИЕ!
При затруднениях с установкой инсталляции обратитесь в квалифицированную сервисную службу. При установке унитаза необходимо использовать звукоизоляционную доску M91. Если монтаж будет проводиться без етой доску, рекламация по поводу повреждённого или некачественного унитаза не считается действительной.

(GB) ATTENTION!
In case of any difficulties while mounting the installation system, please address a professional service. It is necessary to use the noise isolation M91 for mounting the installation. If you don´t use it, the claim for replacement won´t be accepted.

(D) ACHTUNG!
Im Falle auftretender Schwierigkeiten wenden Sie sich bitte an den Fachhändler. Bei der Montage der WC ist die Isolierungsplatte M91 zu verwenden. Sollte die Montage ohne diese Isolierungsplatte durchgeführt werden, wird keine Beanstandung einer beschädigten WC -Schale anerkannt.

(HU) FIGYELEM !
A szerelvény telepítését bízza szakértő cégre. A WC kagyló szereléséhez M91-es szigetelőlapot szükséges használni. Amennyiben a WC kagyló telepítésére e nélkül a lap nélkül kerül sor, az esetleges reklamáció nem lesz elismerhető.

(RO) ATENŢIE !
În cazul unor probleme cu instalaţia modulului, contactaţi o firmă de specialitate. La montajul vasului WC trebuie utilizată placa izolantă M91. Dacă montajul va fi realizat fără aceasta placă, nu va fi recunoscută reclamaţie pentru vasul de WC deteriorat.

(FR) Attention!
En cas de difficultés lors de l'installation du module contactez une firme spécialisée. Lors du montage d'une cuvette de WC, il est nécessaire d'utiliser une plaque d'isolation M91. Si le montage est réalisé sans cette plaque, la réclamation de cuvette endommagée de WC ne sera pas reconnue.

(PL) UWAGA!
Jeżeli natrafią Państwo na kłopoty podczas montażu prosimy się zwrócić do wyspecjalizowanej firmy. Podczas montażu miski wiszącej zalecamy zastosować podkładkę izolacyjną M91. Jeżeli montaż będzie przeprowadzony bez podkładki izolacyjnej, nie zostanie uznana reklamacja na miskę wiszącą.

(BG) ВНИМАНИЕ!
При затруднения с монтажа обърнете се на специализирана фирма. При монтажа е необходимо дасе използва изолационнта плоскост M91. В случаи че монтажа е извършен без тази плоскост няма да бъде признана евентуалната, рекламация на повредена WC чиния.

(LT) DĖMESIO!
Iškilus problemoms dėl modulio instaliacijos kreipkitės į specializuotą firmą. WC klozeto montavimui būtina naudoti izoliacinę plokštę M91. Jeigu montuosite be šios plokštės, pretenzijų dėl WC klozeto pažeidimo nepriimsime.

(LV) UZMANĪBU!
Ja jums rodas grūtības, instalējot moduli, griezieties pie specializētās firmas. Montējot WC podu, nepieciešams lietot izolācijas plāksni M91. Ja montāža būs veikta bez šīs plāksnes, netiks atzītas garantijas tiesības bojātam WC podam.

(SLO) POZOR!
V primeru težav, vas prosimo, de se obrnite na strokovnjaka. Pri montaži WC školjke uporabite izolacijsko ploščo M91. Če boste montažo izvršili brez te izolacijske plošče, potem reklamacija za poškodbe na školkji ne bo upoštevana.

(HR) POZOR!
Uslučaju problema kod instalacije, molimo da se obratite stručnom trgovcu. Kod montaže WC školjke uporabite izolacijsko ploščo M91. Če boste montažo izvršili brez te izolacijske plošče, potemreklamacija za poškodbe na školkji ne bo upoštevana.

(ESP) ATENCIÓN!
En caso de problemas con la instalación del módulo, diríjase a una empresa especializada.

(P) Atenção!
Em caso de problemas com a instalação do módulo contacte uma empresa especializada. Durante a montagem da sanita é necessário utilizar a placa isolante M91. Em caso de montagem sem esta placa, não será reconhecida a reclamação da sanita danificada.

(CZ) Výrobce:
(SK) Výrobca:
(RUS) Производитель:
(GB) Producer:
(D) Produzent:
(HU) Gyártó:
(RO) Producătorul:
(PL) Producent:
(BG) Производител:
(LT) Gamintojas:
(LV) Ražotājs:
(SLO) Proizvajalec:
(HR) Proizvođač:
(ESP) El fabricante:
(FR) Fabricant:
(P) Fabricante:

Alca plast, s. r. o. , Bratislavská 2846
690 02 Břeclav , Česká republika
Tel.: +420 519 326 499, +420 519 323 456 – prodej ČR
Tel.: +420 519 361 641 – export , Fax: +420 519 330 621
e-mail: alcaplast@alcaplast.cz , www.alcaplast.cz

104 / R8 / 08 / 13 / M087

(CZ) Předstěnový instalační systém - Návod k montáži
(SK) Predstenový inštalačný systém - Návod k montáži
(RUS) Скрытая система инсталляции - Инструкция по монтажу
(GB) Pre-wall installation system - Mounting instructions
(D) WC Vorwandinstallationssystem - Montageanleitung
(HU) Falba építhető tartály - Szerelési útmutató
(RO) Rezervor Ingropat - Instrucţiuni de montaj
(PL) Spłuczka podtynkowa - Instrukcja montażova
(BG) Предстенна инсталационна система - Ръководство за монтаж
(LT) Potinkinė sistema - Montavimo instrukcija
(LV) WC iebūvējamā skalojamā kaste ar rāmi - Montāžas instrukcijas
(SLO) Predstenski inštalacijski sistem - Navodila za montažo
(HR) Konzolni vodokotlič - Upute za montažu
(ESP) Instrucciones de montaje
(FR) Système d'installation murale – Instructions de montage
(P) Sistema de instalação – Instruções de montagem

A100/850
A100/1000

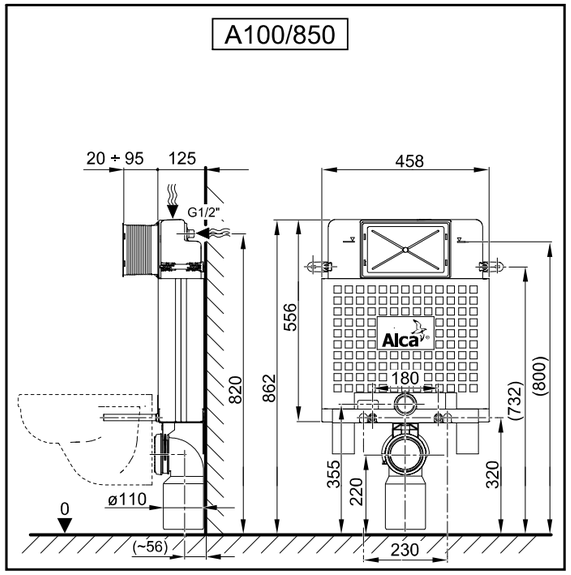

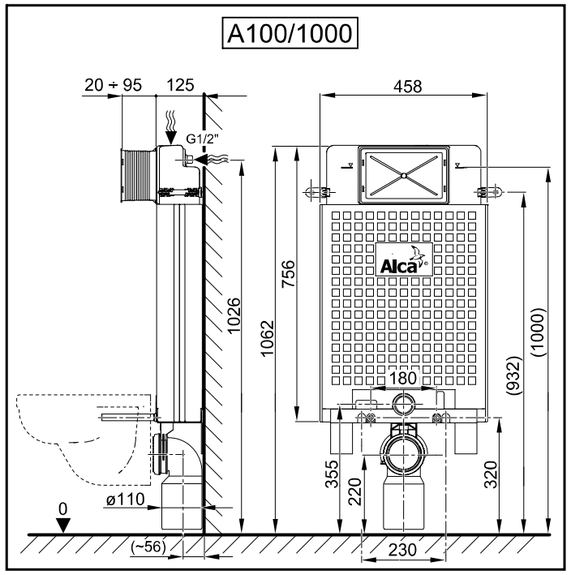

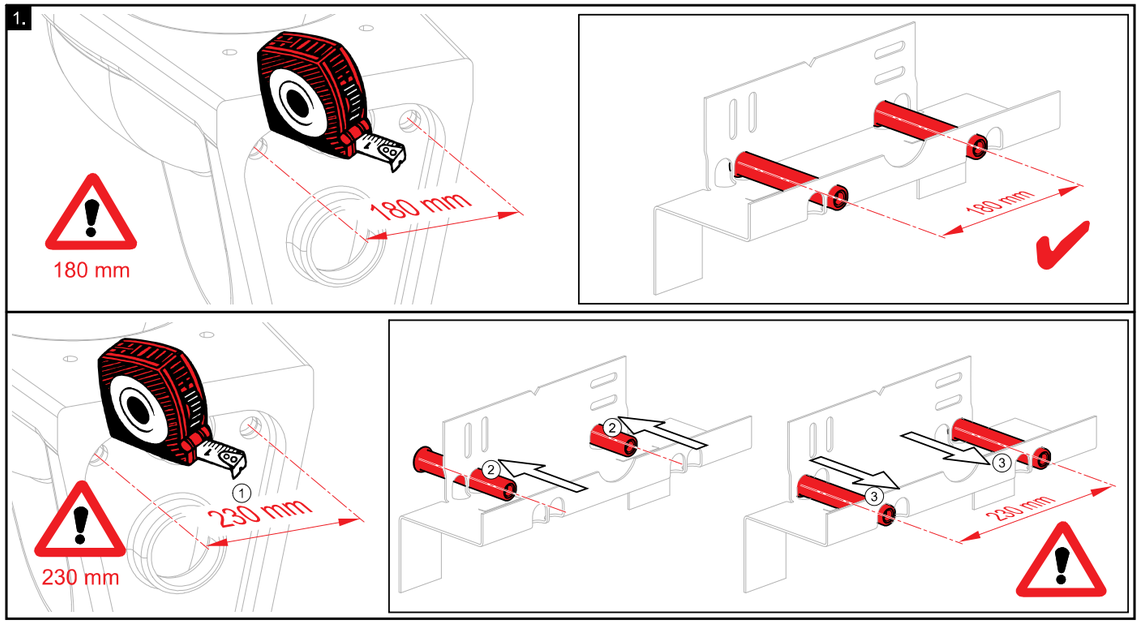

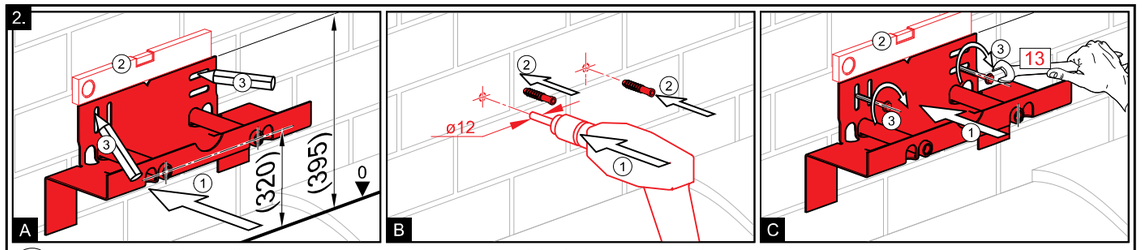

(CZ) **POZOR!** Typ hmoždinky použít dle zdiva. Dodané hmoždinky jsou vhodné pro plné cihlové zdivo! Nutno použít hmoždinku ø12 mm.
(SK) **POZOR!** Typ hmoždenky je potrebné vybrať podľa muriva. Dodané hmoždenky sú vhodné pre tehlové murivo! Je potrebné použiť hmoždenku ø12 mm.
(RUS) **ВНИМАНИЕ!** Тип шпонок надо выбрать по тиру стены. Вложенные шпоны подходят для монтажа в кирпичную кладку! Необходимо использоватьшпонки ø12 мм.
(GB) **ATTENTION!** The dowels you choose depend on the type of the wall. The enclosed dowels are for the brick-wall! It is necessary to use the dowels - ø12 mm.
(D) **ACHTUNG!** Der Dübelstyp ist notwendig nach Maurer auswählen. Die gelieferte Dübels passen für Mauer! Ist notwendig die Dübels mit Durschnitt 12mm verwenden.
(HU) **FIGYELEM!** A tiplik típusokat kiválasztani a falazástól függve. Az előkészített tiplik alkalmassak tégla falhoz! A tipli átmérő szükséges ø12 mm.
(RO) **ATENŢIE!** Şi utiliza tipul de dibluri în funcţie de zidărie. Diblurile livrate sunt potrivite pentru zidărie plină din cărămidă! Trebuie utilizat diblu ø12 mm
(PL) **UWAGA!** Zastosować kołki rozporowe właściwe dla danego muru. W komplecie dano kołki rozporowe przeznaczone do muru z płnej cegły! Należy używać kołków średnicy ø12 mm.
(BG) **ВНИМАНИЕ!** Типа на дюбела се избира според зидарията вложените дюбели са подходящи за плътни тухли.
(LT) **DĖMESIO!** Kaiščiai, kuriuos Jūs pasirenkate, priklauso nuo sienos tipo. Komplekte esantys varžtai skirti mūrinei (plytinei) sienai. Būtina naudoti ø12 mm skersmens kaiščius.
(LV) **UZMANĪBU!** Lietot dibeli atbilstoši sienas tipam. Pievienotie dibeļi ir piemēroti ķieģeļu sienai! Jālieto ø12mm dibelis.
(SLO) **POZOR!** Moznike izberite glede na vrsto stene. Ti, ki so priloženi, se prilegajo na zidane stene. Uporabljajte moznike s premerom ø 12 mm.
(HR) **POZOR!** Vrstu učvrsnica odrediti prema vrsti zida. Isporučene učvrsnice odgovaraju za zid! Potrebno je koristiti učvrsnice s ø 12 mm prosjekom.
(ESP) **ATENCIÓN!** Utilizar tacos según mampostería. Los tacos suministrados son adecuados para mampostería de ladrillo macizo.
(FR) **ATTENTION!** Utiliser le type de cheville en fonction de la maçonnerie. Les chevilles livrées conviennent à une maçonnerie en briques entières! Il est nécessaire d'utiliser la cheville ø12 mm.
(P) **ATENÇÃO!** Utilizar o tipo de bucha de acordo com alvenaria. As buchas entregues são adequadas para paredes de tijolo maciças! Deve ser utilizada a bucha com ø12 mm.

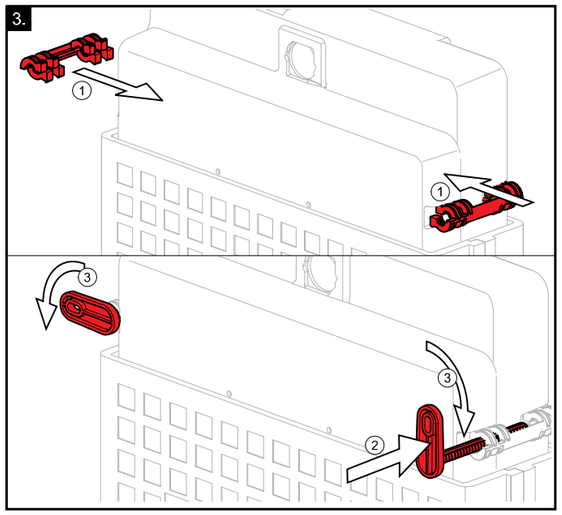

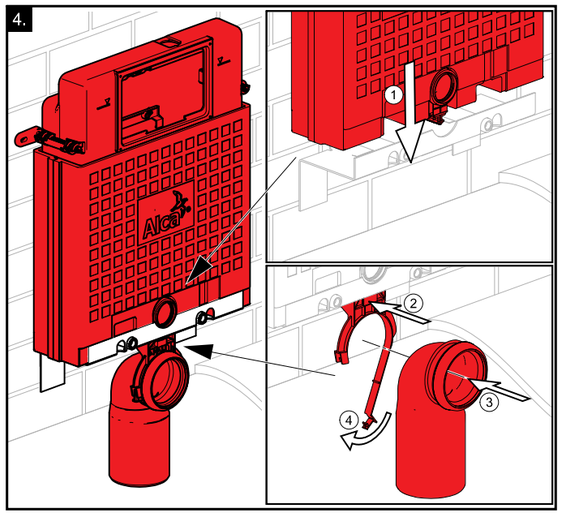

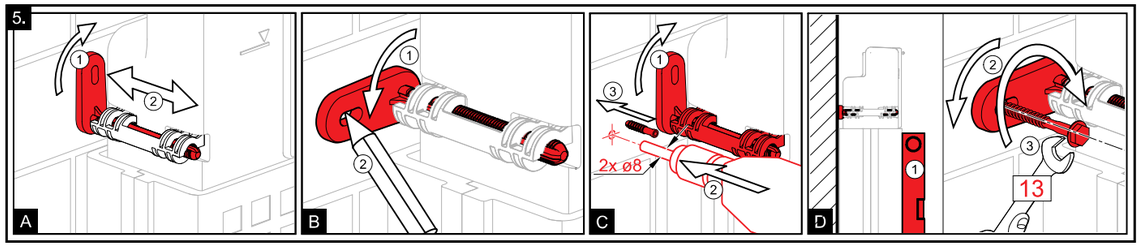

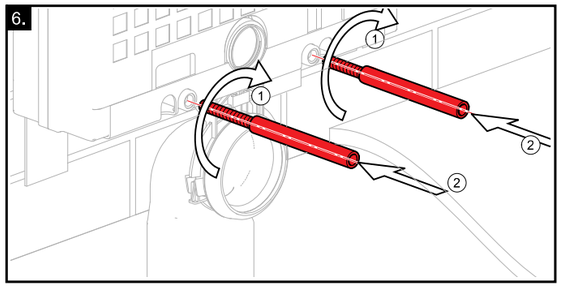

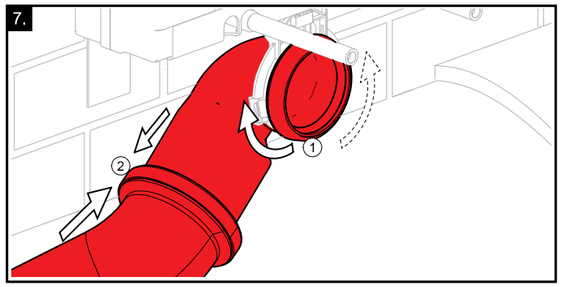

(CZ) **Náhradní díly A06:**
(SK) Náhradné diely A06:
(RUS) Запасные части A06:
(GB) Spare parts A06:
(D) Ersatzteilen A06:
(HU) Pótalkatrész A06:
(RO) Piese de schimb A06:
(PL) Części zamienne A06:
(BG) Резервни части A06:
(LT) Atskiros dalys A06:
(LV) Rezerves daļas A06:
(SLO) Nadomestni deli A06:
(HR) Rezervni dijelovi A06:
(ESP) Recambios A06:
(FR) Pièces de rechange A06:
(P) Peças de reposição A06:

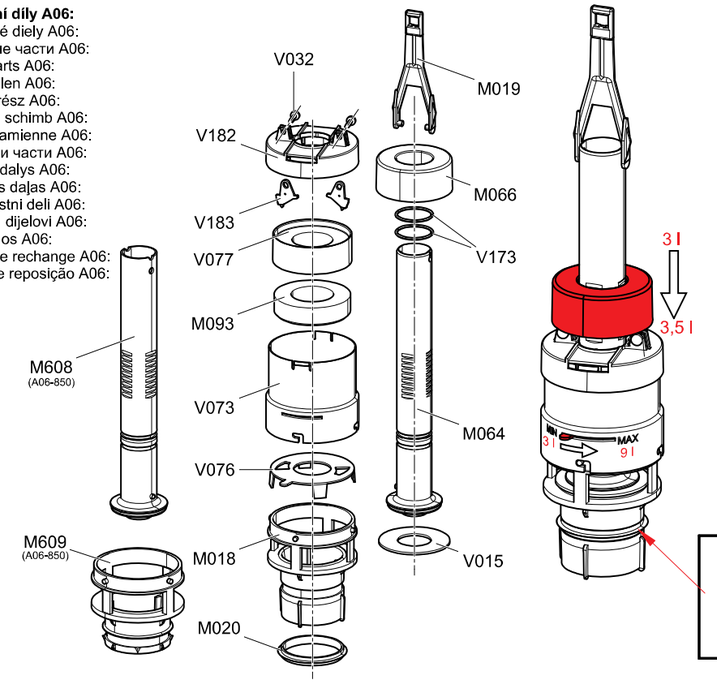

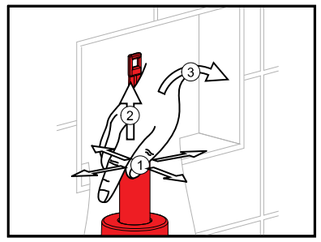

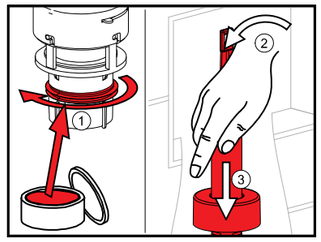

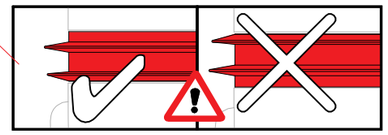

(CZ) **Nastavení "malého " množství splachovací vody.**
Výrobce přednastavuje malé spláchnutí na 3 l. Nastavení až na 3,5 l je možné posunutím plováku - viz. obrázek.
Nastavení "velkého" množství splachovací vody.
Výrobce přednastavuje velké spláchnutí na 6 l. Nastavení až na 9 l je možné pootočením clony - viz. obrázek.

(SK) **Nastavenie "malého" množstva splachovacej vody.**
Výrobca prednastavuje malé spláchnutie na 3 l. Nastavenie až na 3,5 l je možné posunutím plaváku - pozri obrázok.
Nastavenie "veľkého" množstva splachovacej vody.
Výrobca prednastavuje veľké spláchnutie na 6 l. Nastavenie až na 9 l je možné pootočením clony - pozri obrázok.

(RUS) **Установление "маленького" обмывания.**
Производитель предварительно устанавляет маленькое обмывание на 3 л. Установка на 3,5 л, возможна изменением позиции поднятием поплавка – смотри рисунок.
Установление " большого " обмывания.
Производитель предварительно установляет большое обмывание на 6 л. Установка на 3,5 л, возможна изменением позиции поворотом шайбы – смотри рисунок.

(GB) **Small volume flushes adjustment.**
Producer fixtures small flushing on 3 l. Adjusting on 3,5 l flushing is possible after regulation of float - see figure.
Large volume flushes adjustment.
Producer fixtures large flushing on 6 l. Adjusting on 9 l flushing is possible after regulation of control lever - see figure.

(D) **Die Einstellung der kleinen Wasserspülmenge.**
Der Hersteller eingestellt kleine Spülung auf 3 l vor. Die Einstellung ist möglich auf 3,5 l durch Schwimmerschiebung - siehe Bilder.
Die Einstellung der großen Wasserspülmenge.
Der Hersteller eingestellt große Spülung auf 6 l vor. Die Einstellung ist möglich auf 9 l durch Blendeumdrehung - siehe Bilder.

(HU) **Kis öblítés víz mennyiség beállítás.**
A gyártó cég előállította a kiss öblítést 3 l. Beállítás 3,5 l víz öblítésre lehetséges úszó elhelyezés mozdításssal - kövesd a rajzott.
Nagy öblítés víz mennyiség beállítás.
A gyártó cég előállította a nagy öblítést 6 l. Beállítás 9 l víz öblítésre lehetséges kar oldafelé mozdítással - kövesd a rajzott.

(RO) **Reglarea volumului "mic" de apă de spălare.**
Producătorul reglează volumul mic de spălare de 3 litri. Reglarea de până la 3,5 l este posibilă prin deplasarea flotorului - vezi figură.
Reglarea volumului "mare" de apă de spălare.
Producătorul reglează volumul mare de 6 litri. Reglarea de până la 9 l este posibilă prin rotirea diafragmei - vezi figură.

(FR) **Le réglage d'une quantité économique d'eau de chasse d'eau.**
Le fabricant règle au préalable une chasse d'eau économique à 3l. Le réglage jusqu'à 3,5l est possible grâce au déplacement du flotteur - voir la figure.
Le réglage d'une grande quantité d'eau de chasse d'eau.
Le fabricant règle au préalable une chasse d'eau de grande quantité à 6l. Le réglage jusqu'à 9l est possible par l'orientation du diaphragme – voir l'image.

(PL) **Ustawienie "małej" ilości spłukującej wody.**
Producent ustawia "małe spłukiwanie" na 3 l. Nastawienie do 3,5 l jest możliwe przez przesunięcie pływaka - zobacz rysunek.
Ustawienie "dużej" ilości spłukującej wody.
Producent ustawia "duże spłukiwanie " na 6 l . Nastawienie do 9 l jest możliwe przez obrót przesłony - zobacz rysunek.

(BG) **Настройка "малко" количество ивпусната вода.**
Производителят е предварително настройл малкото изпускане на 3 литра. Настрой ката до 3,5 л е възможна с помоща на завъртяването на бленда - погледни картинката.
Настройка на "голяно" количество ивпусната вода.
Производителят е предварително настройл голяно то изпускане на 6 литра. Настрой ката до 9 л е възможна с помоща на завъртяване - погледни картинката.

(LT) **Nustatytas mažesnis nuleidžiamo vandens kiekis.**
Gamintojas nustatė mažesnį, 3 l nuleidžiamo vandens kiekį. Didesnį, 3,5 l vandens kiekį galima nustatyti pastūmus plūdurą – žr. paveikslėlį.
Nustatytas didesnis nuleidžiamo vandens kiekis.
Gamintojas nustatė didesnį, 6 l nuleidžiamo vandens kiekį. Galima nustatyti vandens nuleidimą 9 l, tam reikia pasukti priedanga.

(LV) **„Maza" skalojamā ūdens tilpuma uzstādīšana.**
Ražotājs iepriekš uzstādījis mazo skalošanu uz 3 l. Pabīdot pludiņu – skat. attēlu – var uzstādīt tilpumu līdz 3,5 l.
„Liela" skalojamā ūdens tilpuma uzstādīšana.
Ražotājs uzstāda lielo skalošanu uz 6 l. Pagriežot aizsegu, iespējams uzstādīt tilpumu līdz 9 l.

(SLO) **Nastavitev "majhne" količine izplakovalne vode.**
Proizvajalčeva nastavitev je na 3 l. Nastavitev je možna 3,5 l, tako da prestavite plovec - glej sliko.
Nastavitev "večje" količine izplakovalne vode.
Proizvajalčeva nastavitev je na 6 l. Nastavitev je možna 9 l z obratom, ki je prikazan na sliki.

(HR) **Namještanje "malih" količina ispiranja.**
Proizvođač je namjestio malo ispiranje od 3 l. Namještanje je moguće pomaknuti na 3,5 l s pomakom plovka - vidi na slici.
Namještanje "velikih" količina ispiranja.
Proizvođač je namjestio velikoho ispiranje od 6 l. Namještanje je moguće pomaknuti na 9 l s pomakom poluge - vidi na slici.

(ESP) **Ajuste de descarga "pequeña" de agua.**
El fabricante configura por defecto la descarga pequeña de agua a 3 l. Puede ajustarse hasta 3,5 l moviendo la boya - ver imagen.
Ajuste de descarga "grande" de agua.
El fabricante configura por defecto la descarga grande de agua a 6 l. Puede ajustarse hasta 9 l girando el regulador de abertura - ver imagen.

(P) **Ajuste de descarga "pequena " de água.**
O fabricante configura a pequena descarga de água para 3l. Para configurar a descarga para até 3,5l deve mover o flutuador – ver a figura.
Ajuste de descarga "grande" de água.
O fabricante configura a grande descarga de água para 6l. Para configurar a descarga para até 9l deve virar a abertura – ver figura.

(CZ) **Náhradní díly:**
(SK) Náhradné diely:
(RUS) Запасные части:
(GB) Spare parts:
(D) Ersatzteilen:
(HU) Pótalkatrész:
(RO) Piese de schimb:
(PL) Części zamienne:
(BG) Резервни части:
(LT) Atskiros dalys:
(LV) Rezerves daļas:
(SLO) Nadomestni deli:
(HR) Rezervni dijelovi:
(ESP) Recambios:
(FR) Pièces de rechange:
(P) Peças de reposição:

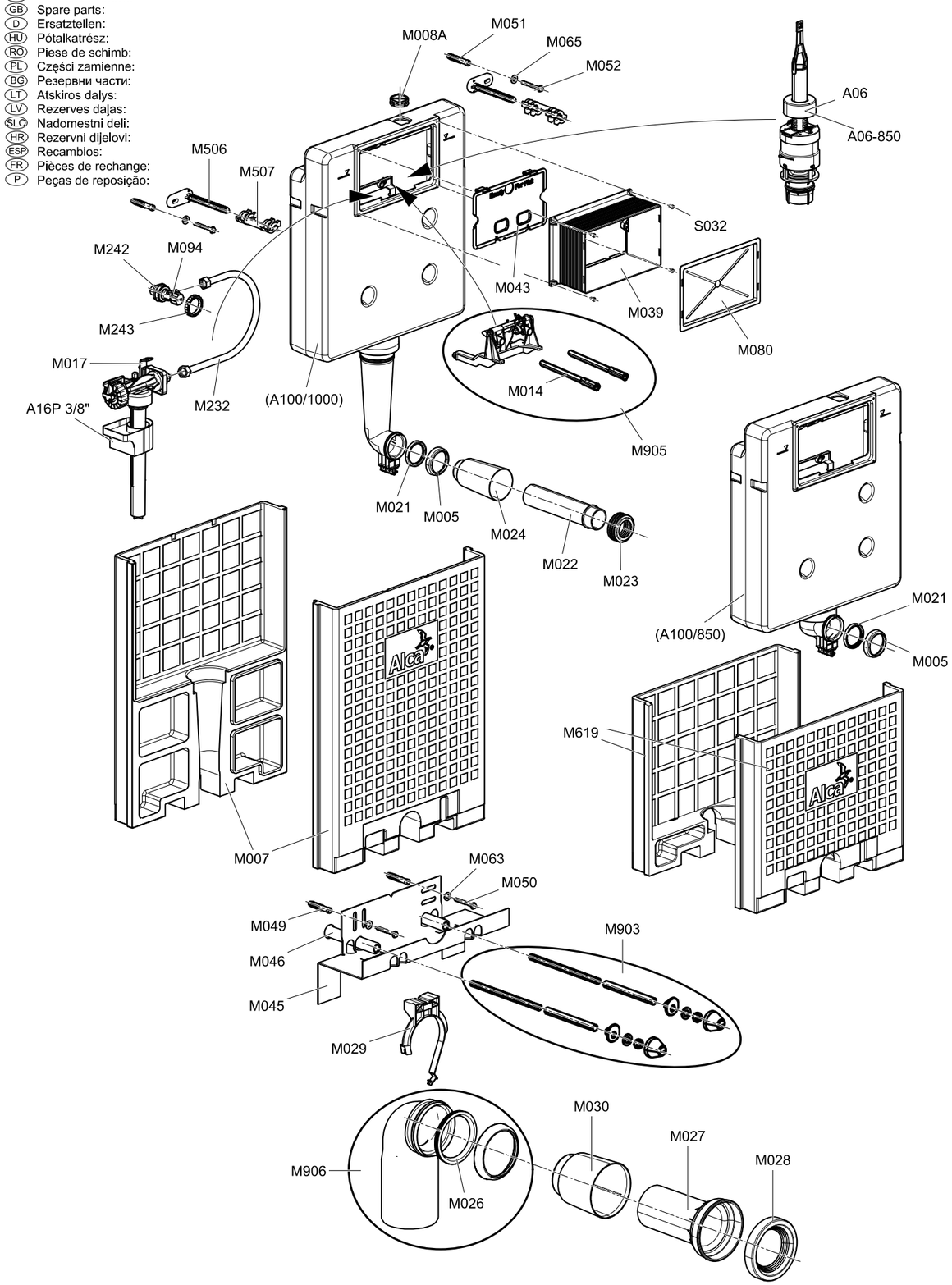

8.

(CZ) POZOR! Pro utěsnění závitu použít teflonovou pásku, těsnící nit nebo těsnící tmel!
(SK) POZOR! Pre utesnenie závitu použiť teflonovú pásku, tesniacu niť alebo tesniaci tmel!
(RUS) ВНИМАНИЕ! Для уплотнения резьбы использовать тефлоновую ленту, уплотнительную нить или герметизирующую мастику!
(GB) ATTENTION! Use Teflon band, sealing cord or sealing compound to seal the thread!
(D) ACHTUNG! Zur Gewindeabdichtung bei Teflonband, Dichtungsfaden oder Dichtungskitt verwenden!
(HU) FIGYELEM! Menetének tömítéséhez használjon teflonszalagot, tömítőzsinórt vagy tömítőpasztát!
(RO) ATENŢIE! A se utiliza banda de teflon, firul de etanşare sau masticul de etanşare pentru a etanşa filetul de supapa de colţ!
(PL) UWAGA! W celu uszczelnienia należy użyć taśmy teflonowej, nitu uszczelniającego lub kitu uszczelniającego!
(BG) ВНИМАНИЕ! За уплътняване на резбата на използвайте тефлонова лента, уплътнителен конец или уплътняваща паста.
(LT) DĖMESIO! Sriegio sandarinimui reikia naudoti tefloninę juostelę, sandarinimo siūlą arba hermetiką!
(LV) UZMANĪBU! Lai nobīvētu vītni, lietojiet teflona lenti, blīvējošo diegu vai ķīti!
(SLO) POZOR! Za tesnitev navoja uporabite teflonski trak, tesnilno nit ali tesnilni kit!
(HR) POZOR! Za učvršćivanje navoja koristiti traku od teflona, brtvenu nit ili brtveni kit!
(ESP) ATENCIÓN! Para sellar la rosca de una válvula angular, utilice cinta de teflón, hilo de sellado o masilla selladora!
(FR) ATTENTION! Utilisez du ruban Téflon, de la filasse ou tout autre matériau d'étanchéité sur le filetage du robinet d'arrêt équerre.

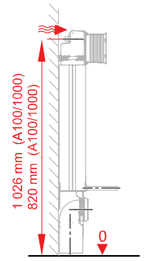

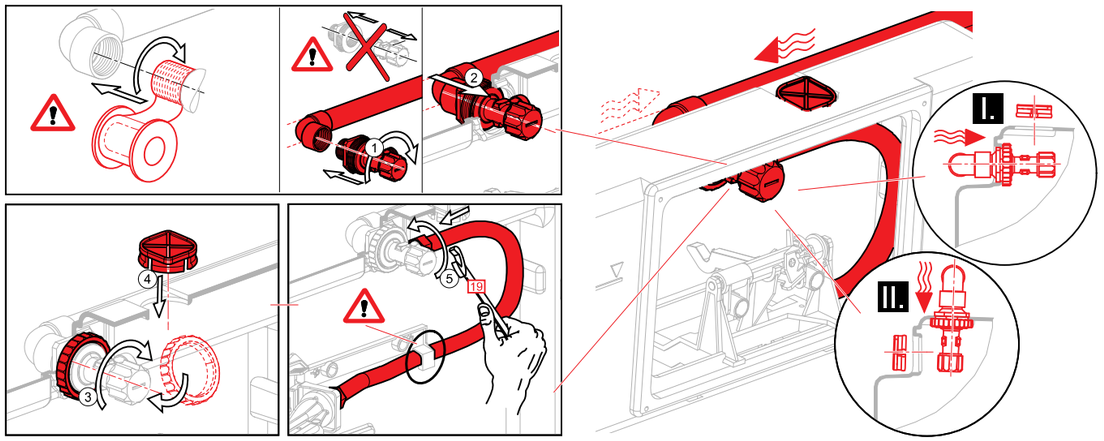

9.

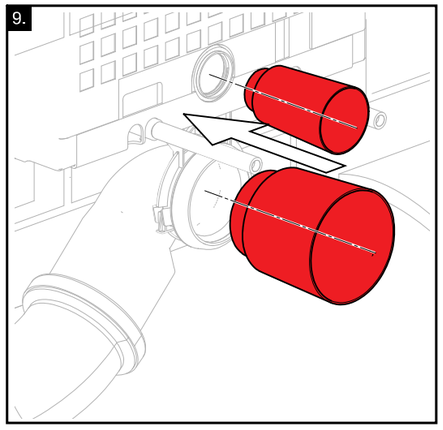

9.A

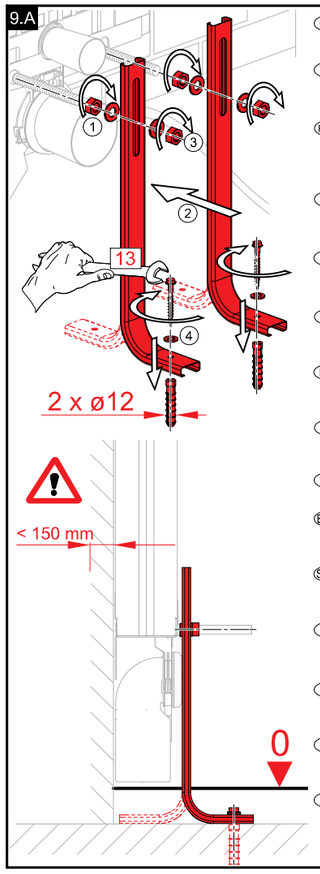

(CZ) Nohy (M90) použít v případě malé nosnosti zdiva. Jsou dodávány zvlášť jako součást příslušenství.

(SK) Nohy (M90) sú vhodné k použitiu v prípadoch malej nosnosti steny. Sú dodávané samostatne ako špeciálna súčasť doplnkov.

(RUS) Ногами (M90) возможно использовать в случае низкой несущей способности стены. Они поставляются отдельно как специальная часть принадлежности.

(GB) Lengs (M90) are suitable for mounting in a case of small wall lifting capacity. These parts are deliveried sepatatelly as a special components from accessories.

(D) Die Füsse (M90) passen für Verwendung im Fällen, daß die Wände sehr kleine Belastungsfähigkeit haben. Sind als Sonderteiteile selbständig geliefert.

(HU) Lábag (M90) alkalmassak felhasználásra alacsony fali teherbíróság esetekben. Különszállíthatók mind speciális kiegészítő alkatrész.

(RO) Suportul (M90) va fi utilizat în caz de portanţă mică a zidăriei. Sunt livrate separat ca o parte componentă din accesorii.

(PL) Nóżki (M90) zastosować w razie niskiej nośności muru. Dostarczane są samodzielnie jako część wyposażenia.

(HR) Noge (M90) odgovaraju u slučaju male nosivosti zida. Isporučuju se samostalno kao poseban dio.

(ESP) Utilizar los pies (M90) en caso que la capacidad de soporte de la pared sea insuficiente. Los pies se suministran aparte a modo de accesorio.

(SLO) Nogice (M90) se uporabijo v primeru da ima steno zelo nizko obremenljivost. So dobavljive posebej kot posebni deli.

(BG) Краката се използват при недостатъча товаро способност на зида добавят се като допълнителни принадлежности.

(LT) Kojos (M90) naudojamos tuomet, kai yra sienos keliamoji galia yra maža. Šios dalys yra pristatomos atskirai kaip papildomas priedas.

(FR) Utiliser les pieds (M90) en cas de petite capacité portante de la maçonnerie. Ils sont livrés séparément comme une partie intégrante des accessoires.

(P) Utilizar as pernas (M90) em caso de pequena capacidade de alvenaria. As pernas são entregues por separado, como parte dos acessórios.

10.

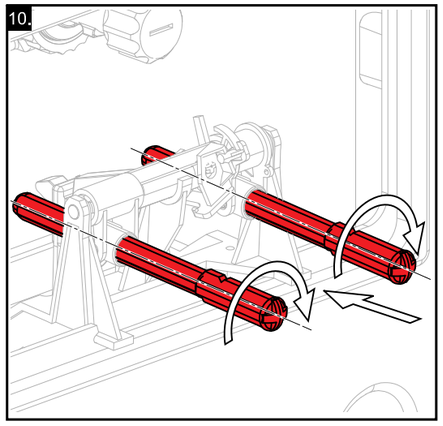

11.

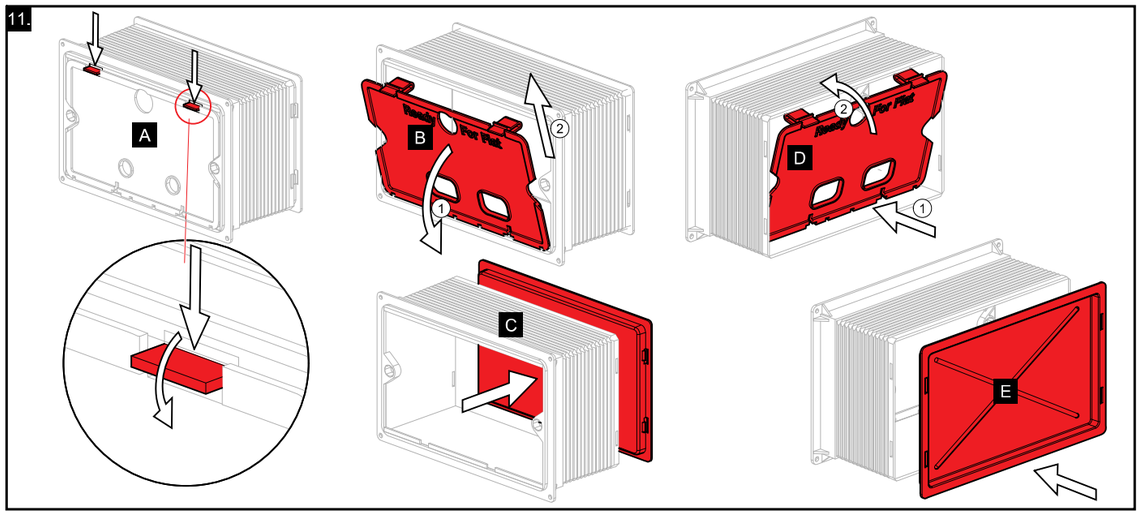

12.

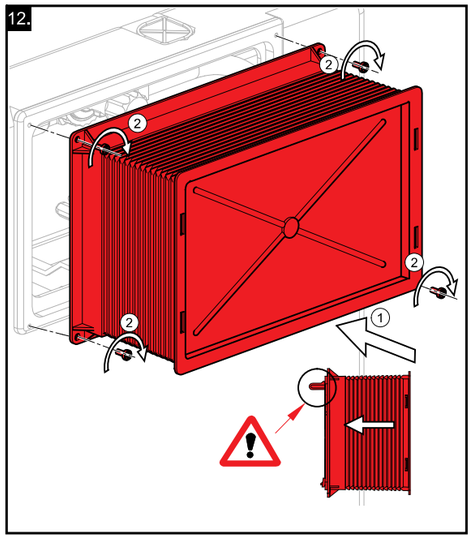

13.

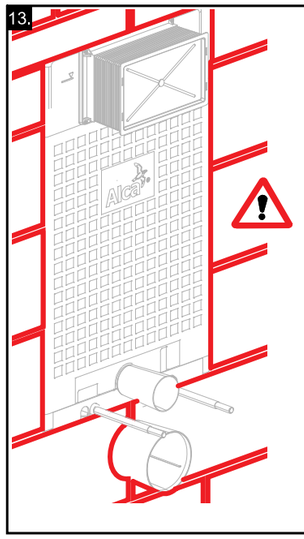

- (CZ) Konzolu nutno dobře podezdít!
- (SK) Konzola musí byť dobre zamurovaná!
- (RUS) Консоль дольжна быть правильно заделана в киприч!
- (GB) Console must be well brick up!
- (D) Die Konsole muss gut ummauern!
- (HU) A konzolt szükséges rendessen befalazni!
- (RO) Consolă trebuie înzidită pe un suport de calitate!
- (PL) Wspornik należy dokładnie podmurować!
- (BG) Конзолата е необходимо да бъде добрезазидана!
- (LT) Kronšteinas turi būti gerai apmūrytas!
- (SLO) Konzola mora biti dobro zazidana!
- (HR) Konzolu se treba dobro obložiti sa zidom!
- (ESP) Es necesario fijar bien la consola en la mampostería!
- (FR) La console doit être bien rechaussée!
- (P) A consola deve ficar com uma camada suficiente de alvenaria!

14.

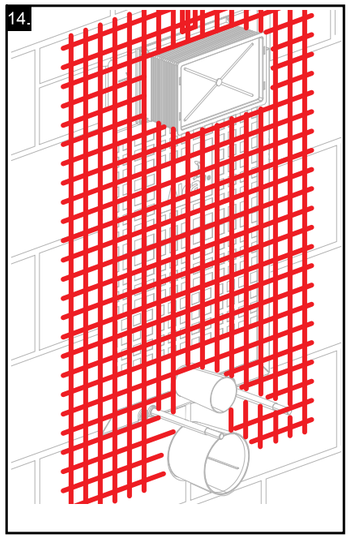

15.

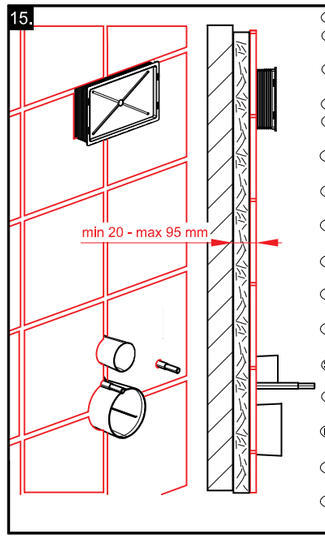

- (CZ) Vrstva omítky včetně obkladu je min. 20 mm a max. 95 mm.
- (SK) Vrstva omietky vrátane obkladu je nutná min. 20 mm a max. 95 mm.
- (RUS) Поверхность с облицовкой минимально 20 мм и максимально 95 мм.
- (GB) Thickness of the lime plaster is min. 20 mm, max. 95 mm.
- (D) Die Mauerlage inklusive verkleidung ist notwendig min. 20 mm und max. 95 mm.
- (HU) A vakolat vastaksága a burkolólappal együt min 20 mm és max. 95 mm kell lenni.
- (RO) Stratul de tencuială inclusiv gresia este de minim 20 mm şi maxim de 95 mm.
- (PL) Warstwa tynku łącznie z wzkładziną wynosi min. 20 mm i max. 95 mm.
- (BG) Дебелината на мазилката включително плочките е минимално 20 мм а максимално 95 мм.
- (LT) Apmetuma slānis, ieskaitot aplikumu, ir min. 20 un maks. 95 mm.
- (LV) Tinko ir paviršinės dangos minimalus sluoksnis 20 mm, maksimalus 95 mm.
- (SLO) Debelina nanosa vključno z oblogo je min. 20 in max. 95 mm.
- (HR) Debljina zida uključujući oblogu je min. 20 i max. 95 mm.
- (ESP) El grosor del revoco, incluyendo el azulejo, es de como mínimo 20 mm y máximo 95 mm.
- (FR) La couche d'enduit, y compris le revêtement, est de 20mm au minimum et de 95mm au maximum.
- (P) A camada de gesso, o azulejo incluído, é no mínimo de 20mm e no máximo de 95mm.

(CZ) Připojení závěsného WC

- (SK) Pripojenie závesného WC
- (RUS) Прикрепление подвесного унитаза
- (GB) Suspended WC connection
- (D) Die Insatllation des wandes WC
- (HU) Fali WC csatlakozás
- (RO) Racordarea WC-ului suspendat
- (PL) Montaż podwieszanej muszli WC
- (BG) Монтажа на WC чинията
- (LT) Pakabinamo WC montavimas
- (LV) Lekaramā WC pievienošana
- (SLO) Montaža WC-ja
- (HR) Instalacija WC-a na zid
- (ESP) Montaje del inodoro suspendio
- (FR) Fixation de WC de suspension
- (P) Montagem da sanita embutida na parede

1.

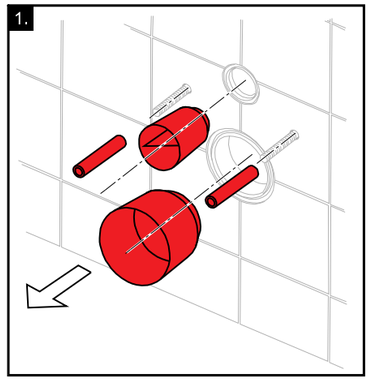

2.

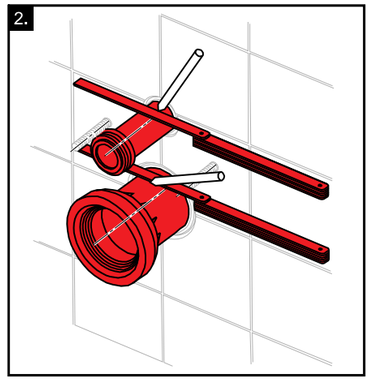

3.

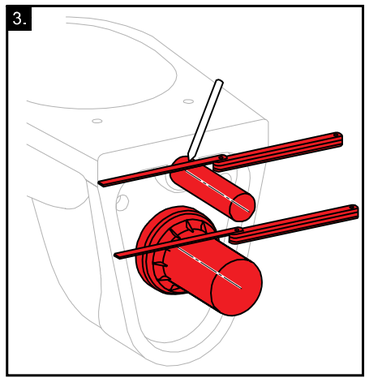

4.

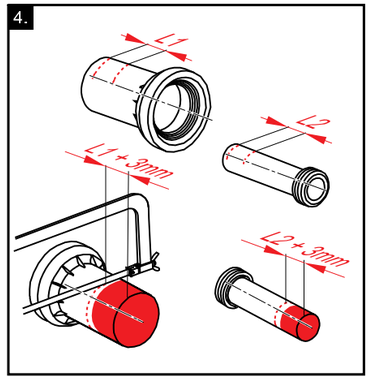

5.

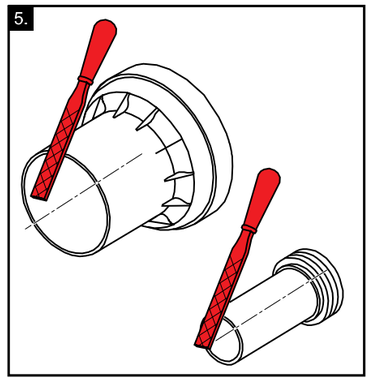

6.

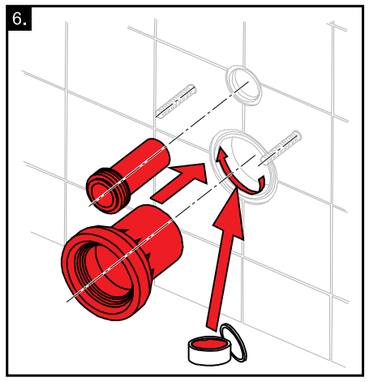

7.

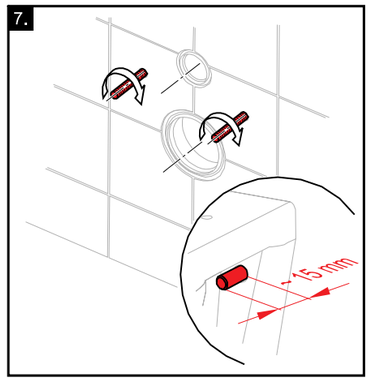

8.

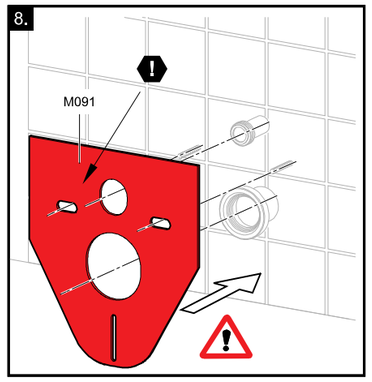

9.

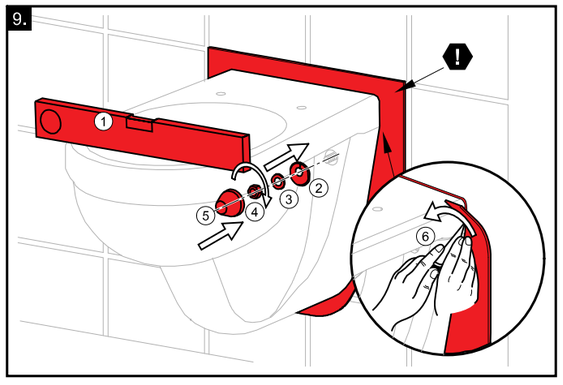

- (CZ) Není součástí balení. Je nutno zakoupit samostatně.
- (SK) Nie je súčasťou balenia. Je treba zakúpiť samostatne.
- (RUS) Не входит в коробку, она должна быть заказана отдельно.
- (GB) Is not included in the package and should be bought separately.
- (D) Nicht im Lieferumfang enthalten. Bitte extra kaufen.
- (HU) Nem része a csomagolásnak. Külön kell megvásárolni.
- (RO) Nu face parte din pachet. Trebuie cumparată separat.
- (PL) Nie wchodzi w skład opakowania. Trzeba kupić samodzielnie.
- (BG) Не е в съдържанието наопаковката. Трябва дасе купи самостоятелно.
- (LT) Neijeina į komplektaciją ir turi būti perkama atskirai.
- (LV) Neietilpst iepakojuma sastāvā. To nepieciešams iegādāties atsevišķi.
- (SLO) Ni vključena v obseg dobave. Potrebno jo je kupiti posebej.
- (HR) Nije sastavni dio pakovanja. Treba je kupiti samostalno.
- (ESP) Se suministra aparte a modo de accesorio.
- (FR) Elle n'est pas incluse dans l'emballage. Il est nécessaire de l'acheter séparément.
- (P) Não incluído na entrega. Deve ser comprado por separado.