EkoBord

Universální plastový obrubník

EkoBoard

- *univerzální použití*
- *stabilní*
- *cenově výhodné*
- *snadná manipulace*

EkoBord

Konstrukce

Obrubník EkoBord je univerzálně použitelný prvek na ohraničení okraje z recyklované umělé hmoty s integrovaný spojem „①" s dalším prvkem. Pro bezpečné spojení s podkladem jsou navrženy stabilní otvory „②" pro až 11 hřebů z kovu (průměr 8 mm) nebo umělé hmoty (průměr 16 mm). Svislá ohraničující stěna „③" je ze stabilní umělé hmoty a je navíc zesílena příčnými spoji „④" se základovým rámem „⑤", který je opatřen nástrčnými prvky „⑥" pro prostorově úsporné pospojování. Rám lze řezat pro vytvoření oblých okrajů „⑦" nebo dokonce úhlů do 90 stupňů „⑧".

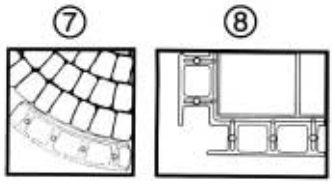

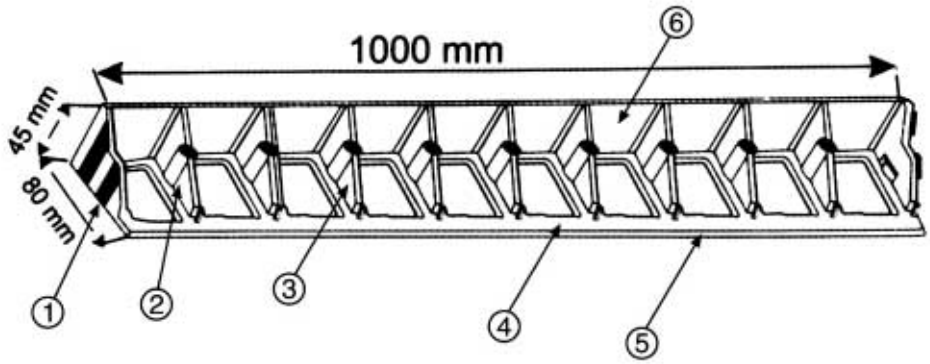

Technická data a obal

Rozměry jsou patrné z obrázku nahoře. Hmotnost cca 400 g/kus.

Jednotky balení a zasílání:
Jednotka balení A: jednotlivě
Jednotka balení B: balík se 24 kusy (24 m), hmotnost balení cca 10 kg.
Jednotka balení C: EURO paleta se 16 balíky po 24 kusech (384 m), výška palety 110 cm, hmotnost cca 153 kg
Jednotka balení D: EURO paleta se 32 balíky po 24 kusech (768 m), výška palety 207 cm, hmotnost cca 306 kg
Jednotka balení se 24 kusy je třikrát ovinuta polypropylenovou páskou a obsahuje dvoustránkový popis.

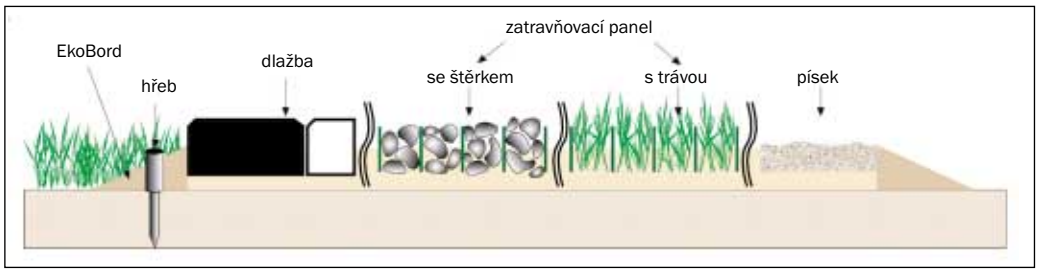

Příslušenství

A hřeb umělohmotný jednotka balení A:	100 kusů	B: 500 kusů
B hřeb kovový jednotka balení A:	100 kusů	B: 500 kusů

Doporučení: cca 1 hřeb na 1 bm. U velmi tvrdého podkladu používejte kovové hřeby.

ACO Stavební prvky spol. s r. o.

Sídlo společnosti:
582 22 Přibyslav
Havlíčkova 260
Tel.: +420 569 491 234
Fax: +420 569 482 533
E-mail: aco@aco.cz
www.aco.cz

Praha:
Mobil: +420 602 210 822
E-mail: vborka@aco.cz

Technická podpora:
Mobil: +420 724 011 790
E-mail: mcerna@aco.cz

České Budějovice:
Mobil: +420 602 737 901
E-mail: cb@aco.cz

Karlovy Vary:
Mobil: +420 602 737 906
E-mail: kv@aco.cz

Brno:
Mobil: +420 724 011 716
E-mail: bm@aco.cz

Hradec Králové:
Mobil: +420 602 780 818
E-mail: hk@aco.cz

Ostrava:
Mobil: +420 602 737 907
E-mail: ov@aco.cz

Změny vyhrazeny. 1002/ACO/CZ/02/08/designfactory