SENCOR® SVC 1035TQ 3AAA

CZ ▪ Bezsáčkový vysavač

Návod k použití v originálním jazyce

Copyright © 2020, Fast ČR, a.s.

Bezsáčkový vysavač

Důležité bezpečnostní pokyny

- Tento spotřebič mohou používat děti ve věku 8 let a starší a osoby se sníženými fyzickými, smyslovými nebo mentálními schopnostmi nebo s nedostatkem zkušeností a znalostí, pokud jsou pod dozorem nebo byly poučeny o používání spotřebiče bezpečným způsobem a rozumí případným nebezpečím.
- Děti si se spotřebičem nesmějí hrát. Čištění a údržbu nesmějí provádět děti bez dozoru.
- Pokud je přívodní kabel poškozen, jeho výměnu svěřte odbornému servisnímu středisku, aby se zabránilo vzniku nebezpečné situace. Spotřebič s poškozeným přívodním kabelem je zakázáno používat.
- Vytáhněte vidlici přívodního kabelu ze zásuvky před čištěním nebo údržbou spotřebiče.

VÝSTRAHA:

Vyvarujte se kontaktu s rotačními částmi ručního příslušenství vysavače. Hrozí riziko zachycení o tyto části a možné poranění.

- Tento vysavač je určen pro použití v domácnostech, kancelářích a podobných prostorách. Nepoužívejte jej v průmyslovém prostředí.
- Vysavač nevystavujte přímému slunečnímu záření a neumisťujte jej do blízkosti otevřeného ohně nebo přístrojů, které jsou zdrojem tepla.
- Před připojením síťového kabelu k zásuvce se ujistěte, že se shoduje nominální napětí uvedené na typovém štítku vysavače s elektrickým napětím zásuvky.
- Dbejte na to, aby se síťový kabel nedotýkal horkého povrchu nebo ostrých předmětů.
- Vysavač neponořujte do vody nebo jiné tekutiny ani jej neoplachujte pod tekoucí vodou.
- Před zapnutím vysavače se ujistěte, že všechny vstupní a výstupní filtry jsou instalovány na svém místě.
- Dbejte na to, aby při provozu vysavače nebyly blokovány otvory pro výstup vzduchu nebo sací otvor.
- Vysavač nepoužívejte k vysávání:
  - doutnajících cigaret, hořících předmětů, zápalek nebo žhavého popele;
  - vody a jiných tekutin;
  - hořlavých nebo těkavých látek;
  - ostrých předmětů, jako jsou např. střepy, jehly, špendlíky apod.;
  - mouky, omítky, cementu a jiných stavebních materiálů;
  - větších kusů papíru nebo plastových sáčků, které mohou snadno zablokovat sací otvor.
- Při vysávání některých typů podlahových krytin může dojít ke vzniku elektrostatického náboje, který nepředstavuje pro uživatele žádné nebezpečí.
- Sací hubici nebo trubici nepřikládejte k žádným částem obličeje.
- Vysavač vždy vypněte a odpojte od síťové zásuvky, pokud jej necháváte bez dozoru, po ukončení používání a před čištěním.
- Síťový kabel odpojujte od zásuvky tahem za zástrčku, nikoli za kabel. Jinak by mohlo dojít k poškození síťového kabelu nebo zásuvky. Při navíjení doporučujeme přidržovat síťový kabel rukou.
- Pokud je síťový kabel poškozen, jeho výměnu svěřte odbornému servisnímu středisku. Vysavač s poškozeným síťovým kabelem je zakázáno používat.
- Nepoužívejte vysavač, nefunguje-li správně, jestliže byl poškozen nebo ponořen do vody. Vysavač neopravujte sami ani ho nijak neupravujte. Veškeré opravy svěřte autorizovanému servisnímu středisku. Zásahem do spotřebiče se vystavujete riziku ztráty zákonného práva z vadného plnění, případně záruky za jakost.

Copyright © 2020, Fast ČR, a.s.

SENCOR® SVC 1035TQ 3AAA

A

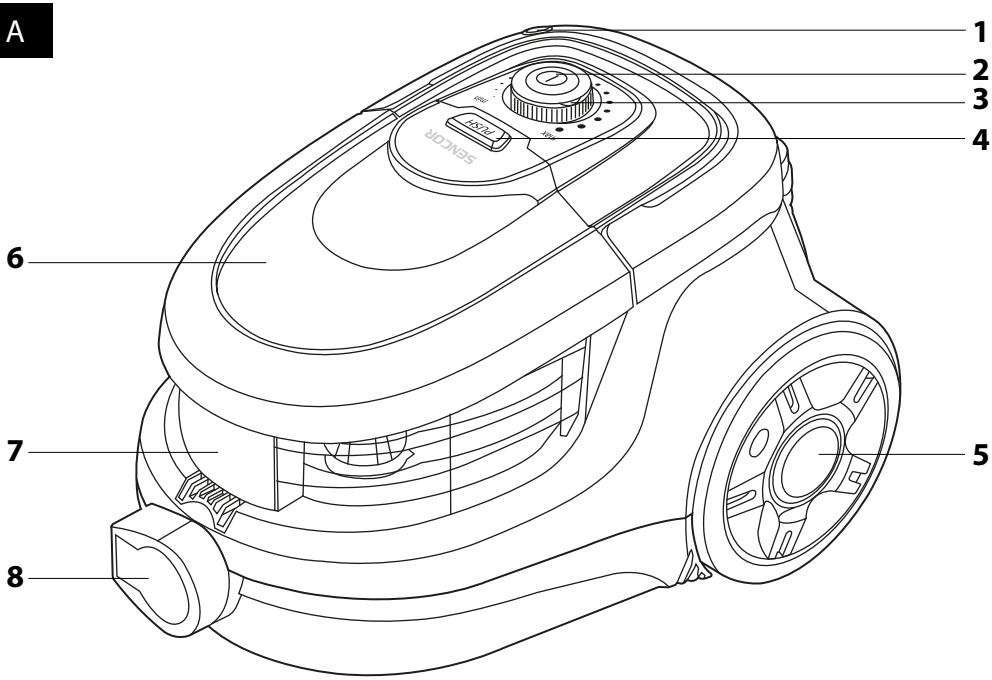

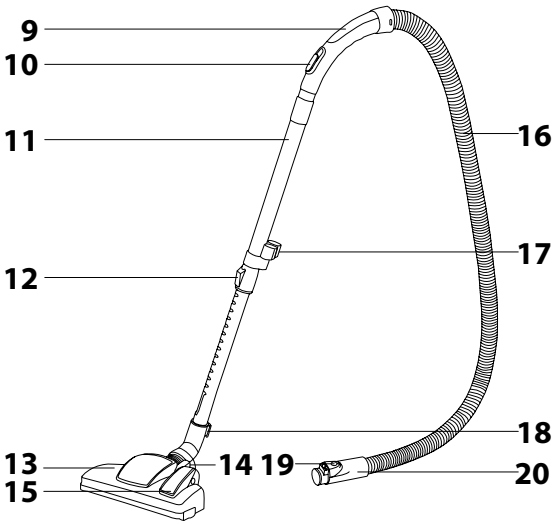

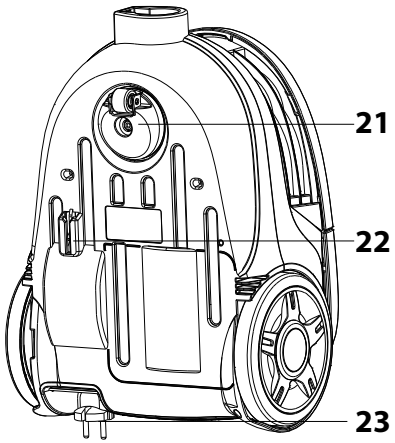

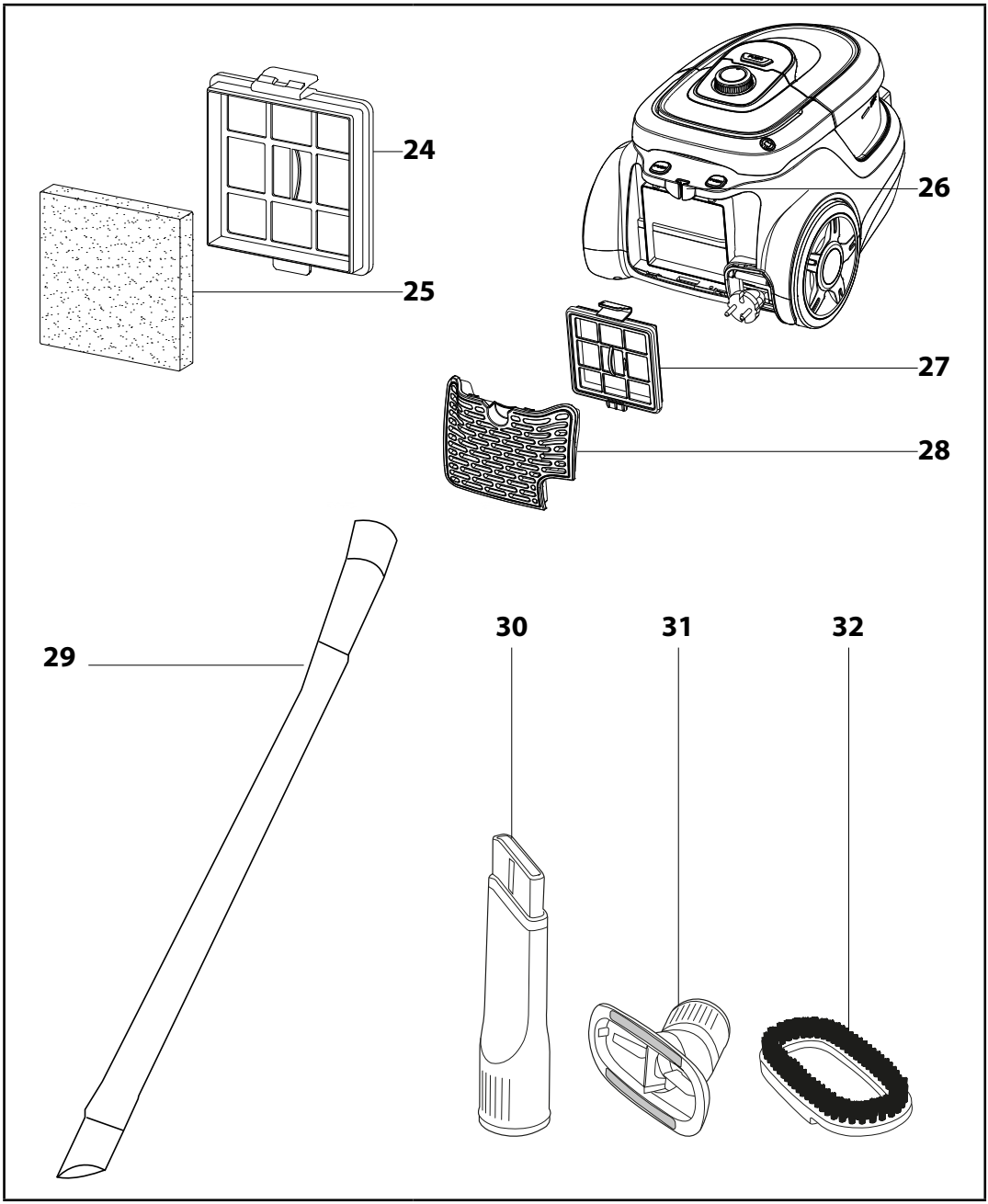
24
25
26
27
28
29
30
31
32

CZ Bezsáčkový vysavač
Návod k použití

POPIS VYSAVAČE

A1 Tlačítko navíjení kabelu
A2 Tlačítko zapnutí / vypnutí
A3 Otočný ovladač regulace sání
A4 Tlačítko PUSH (slouží k vyjmutí nádoby na prach)
A5 Pogumovaná kola
A6 Víko nádoby na prach
A7 Nádoba na prach
A8 Otvor pro připojení hadice
A9 Držadlo
A10 Posuvná klapka na přisávání vzduchu
A11 Teleskopická trubice
A12 Pojistka teleskopické trubice
A13 Kombinovaná podlahová hubice
A14 Poloha klapky pro vysávání koberců
A15 Poloha klapky pro vysávání tvrdých (hladkých) podlah
A16 Hadice
A17 Držák na příslušenství
A18 Zarážka pro horizontální a vertikální parkovací polohu
A19 Pojistka
A20 Koncovka hadice
A21 Přední pojezdové kolečko
A22 Vertikální parkovací poloha
A23 Síťový kabel
A24 Vstupní filtr
A25 Molitanový předfiltr
A26 Horizontální parkovací poloha
A27 Výstupní filtr
A28 Ochranná mřížka výstupního filtru
A29 Dlouhá ohebná štěrbinová hubice
A30 Štěrbinová hubice
A31 Hubice na čalounění
A32 Kartáčový nástavec (snadno se nasadí na hubici na čalounění, abyste mohli šetrně vysávat jemné čalouněné povrchy)

SESTAVENÍ VYSAVAČE

Vložení hadice do otvoru pro nasávání vzduchu:
- Stiskněte současně obě pojistky na koncovce hadice **A20** a zasuňte ji do otvoru **A8** na vysavači, dokud neuslyšíte cvaknutí. Hadice **A16** je nyní zajištěna ve správné poloze.

Nasaďte držadlo na teleskopickou trubici:
- Držadlo s hadicí nasaďte na širší část teleskopické trubice **A11**.

Nasaďte podlahovou hubici na teleskopickou trubici:
- Podlahovou hubici **A13** nasaďte na užší část teleskopické trubice **A11**.

Upravte délku teleskopické trubice:
- Dle potřeby si upravte délku teleskopické trubice **A11** – odjistěte a přidržte pojistku **A19** na trubici ve směru šipky a současně nastavte požadovanou délku trubice **A11**. Poté pojistku **A19** uvolněte a trubici **A11** ještě o kousek vysuňte, až uslyšíte cvaknutí. Délka teleskopické trubice **A11** je nyní zaaretována.

POUŽITÍ VYSAVAČE

Připojení vysavače k elektrické síti
- Tahem za zástrčku síťového kabelu odviňte požadovanou délku kabelu. Zástrčku síťového kabelu připojte k síťové zásuvce.

Upozornění:
Žlutá značka na napájecím kabelu upozorňuje na blížící se konec přívodního kabelu. Kabel nikdy nevytahujte za červenou značku.

Nastavení podlahové hubice dle typu povrchu
- Dle typu vysávaného povrchu nastavte klapkou podlahovou hubici následovně:
  - Při vysávání koberců štětiny klapkou zasuňte.
  - Při vysávání tvrdých (hladkých) podlah štětiny klapkou vysuňte.

Zapnutí a vypnutí vysavače
- Pro zapnutí vysavače stiskněte tlačítko zapnutí / vypnutí **A2**. Pro vypnutí vysavače stiskněte tlačítko **A2** ještě jednou.

Regulace sání
- Sání můžete regulovat pomocí otočného ovladače **A3**. Otočením po směru hodinových ručiček (směrem k MAX) se výkon vysavače zvyšuje, otočením proti směru hodinových ručiček (směrem k MIN) se výkon snižuje. V menším rozsahu můžete sání regulovat mechanicky posuvnou klapkou **A10** na držadle hadice.

TIPY
- Maximální sání použijte v případě vysávání koberců a tvrdých podlah. Redukované sání použijte v případě vysávání čalounění, záclon atp.
- Pokud se při vysávání držadlo hadice ucpe, odpojte jej od teleskopické trubice a stejně tak odpojte hadici od vysavače. Držadlo poté zasuňte do sacího otvoru na vysavači a nečistoty bránící průtoku vzduchu vysajte.

Krátkodobé přerušení vysávání
- Pokud chcete vysávání krátkodobě přerušit, můžete využít horizontální **A26** nebo vertikální **A22** parkovací polohu na vysavači, do které zasunete zarážku **A18** na podlahové hubici.

Upozornění:
Nepřemisťujte vysavač v okamžiku, kdy využíváte parkovací polohu! Může dojít k vylomení zarážky na podlahové hubici.

Ukončení vysávání
- Po ukončení vysávání nejprve vypněte vysavač stisknutím tlačítka zapnutí / vypnutí **A2** a poté odpojte vidlici přívodního kabelu z elektrické zásuvky.
- Pro navinutí přívodního kabelu zpět do vysavače stiskněte a držte jednou rukou tlačítko navíjení **A1** a druhou rukou přidržujte kabel.

TIP:
- Pokud nedojde k úplnému navinutí přívodního kabelu zpět do vysavače, uvolněte tlačítko navíjení **A1**, povytáhněte kabel zpět o cca 50 cm ven z vysavače a opět stiskněte a přidržte tlačítko navíjení **A1**.

POUŽITÍ PŘÍSLUŠENSTVÍ
- Kombinovaná podlahová hubice **A13** na tvrdé podlahy zajišťuje dokonalé, a přitom šetrné vysávání hladkých tvrdých ploch, a to díky kartáči ze 100 % přírodních štětin. Můžete s ní vysávat podlahy citlivé na poškrábání, jako jsou dřevěné a plovoucí podlahy, mramorové podlahy, dlažbu, linoleum apod.
- Dlouhá ohebná štěrbinová hubice **A29** slouží k vysávání velmi obtížně dostupných míst kdekoli ve vašem autě.
- Štěrbinová hubice **A30** je vhodná na vysávání těžko přístupných míst (např. oken, rohů, knihoven, prostorů mezi matracemi, čalouněním atp.).

TIP:
- V případě, že používáte příslušenství při vysávání velmi často, můžete jej nasadit na speciálně uzpůsobený držák na teleskopické trubici.

ČIŠTĚNÍ A ÚDRŽBA

Upozornění:
Před čištěním vždy odpojte tento výrobek od zdroje energie.

Vyprázdnění nádoby na prach
- Nádobu na prach **A7** vyprazdňujte, jakmile je plná po rysku MAX, jinak se proudění vzduchu a sací výkon vysavače sníží. Nicméně doporučujeme vyprazdňovat nádobu na prach po každém vysávání.

1. Vyjměte hadici **A16**.
2. Stiskněte tlačítko PUSH **A4** a vytáhněte nádobu na prach **A7** směrem nahoru.
3. Sejměte víko nádoby **A6** a vyjměte prachový filtr. Vysypte z něj prach a případně omyjte pod tekoucí vlažnou vodou.
4. Nádobu na prach **A7** přemístěte nad odpadkový koš a otočte dnem vzhůru, abyste z ní vysypali prach a nečistoty. V případě silnějšího znečištění můžete celou nádobu omýt pod tekoucí vlažnou vodou. Předtím je však nutné z nádoby odejmout vstupní filtr **A24** i s jeho molitanovým předfiltrem **A25**!
5. Prachový filtr vložte do nádoby na prach **A7** a nasaďte víko **A6**.
6. Nádobu **A7** vložte do vysavače.

Upozornění:
Před opětovným vložením nádoby na prach **A7** i prachového filtru zpět do vysavače zajistěte, aby byly všechny části zcela suché.

Výměna a čištění vstupního filtru a molitanového předfiltru
1. Stiskněte tlačítko PUSH **A4** a vytáhněte nádobu na prach **A7** směrem nahoru.
2. Odklopte obě pojistky plastového rámečku vstupního filtru **A24**, vyjměte jej z nádoby na prach **A7** a za ním vyjměte také molitanový předfiltr **A25**.
3. Oba filtry vyperte pod tekoucí vlažnou vodou, v případě potřeby vyměňte za nové.
4. Poté vložte zpět nejprve molitanový předfiltr **A25** a následně vstupní filtr **A24**, až uslyšíte zacvaknutí obou postranních pojistek.
5. Nádobu na prach **A7** vložte zpět do vysavače.

Upozornění:
Filtry nikdy nevkládejte zpět do vysavače mokré nebo vlhké! Vždy vyčkejte, až dokonale vyschnou.

Výměna výstupního filtru
- Nejprve sejměte mřížku výstupního filtru **A28** tahem směrem od vysavače v místech obou pojistek.
- Poté vyjměte výstupní filtr **A27** a vyměňte jej za nový.
- Po vložení filtru **A27** zpět nasaďte mřížku výstupního filtru **A28** a zacvakněte ji za obě pojistky.

Copyright © 2020, Fast ČR, a.s.

Upozornění:
Výstupní filtr **A27** vkládejte do vysavače plastovou mřížkou směrem ven!

Čištění vysavače

- Pro čištění vnějších částí přístroje používejte jemný hadřík navlhčený ve vlažné vodě. Nepoužívejte drsné čistící prostředky, ředidla nebo rozpouštědla, jinak by mohlo dojít k poškození povrchu přístroje.

ODSTRAŇOVÁNÍ PROBLÉMŮ

- Předtím, než se obrátíte na servisní středisko, projděte si prosím následující tabulku:

Problém	Možná příčina	Řešení
Motor se nezapne.	- Napájecí kabel není pevně zasunutý do síťové zásuvky. - Síťová zásuvka je poškozená. - Vysavač není zapnutý.	- Zapojte zástrčku pevně do síťové zásuvky. - Zkontrolujte síťovou zásuvku. - Zapněte vysavač.
Sací výkon je slabý.	- Přístroj je ucpaný. - Prachový filtr potřebuje vyčistit. - Nádoba na prach není ve správné poloze. - Je ucpaný filtr.	- Odstraňte ucpaný materiál. - Vyčistěte prachový filtr. - Uzavřete nádobu na prach. - Vyčistěte filtr.
Kabel se nenavine celý.	Kabel se mohl při navíjení dostat mimo navíjecí kolo.	Při navíjení držte kabel mírně natažený.
Kabel nelze vytáhnout.	Kabel se nesprávně navinul.	Stiskněte tlačítko samonavíjecího kabelu a zkuste to znovu.
Regulace sání nefunguje.	Přístroj je porouchaný.	Obraťte se na autorizované servisní středisko.
Napájecí kabel se navíjí zpět v okamžiku, kdy to nepotřebujete.	Poškozený navíjecí mechanismus.	Obraťte se na autorizované servisní středisko.
Nádobu na prach nelze uzavřít.	Prachový filtr není ve správné poloze.	Upevněte prachový filtr a zkuste to znovu.

TECHNICKÉ ÚDAJE

Jmenovité napětí ..... 220 – 240 V ~
Jmenovitý kmitočet ..... 50 / 60 Hz
Jmenovitý příkon ..... 750 W
Třída ochrany (vzhledem k ochraně před úrazem elektrickým proudem) II
Úroveň hluku ..... 75 dB(A)
Délka síťového kabelu ..... 7 m
Provozní dosah ..... 10 m
Kapacita nádoby na prach ..... 1 l
Rozměry (délka x šířka x výška) ..... 380 × 280 × 255 mm
Hmotnost ..... 2,57 kg

Deklarovaná hodnota emise hluku tohoto spotřebiče je 75 dB(A), což představuje hladinu A akustického výkonu vzhledem k referenčnímu akustickému výkonu 1 pW.
Změna textu a technických parametrů vyhrazena.

POKYNY A INFORMACE O NAKLÁDÁNÍ S POUŽITÝM OBALEM

Použitý obalový materiál odložte na místo určené obcí k ukládání odpadu.

LIKVIDACE POUŽITÝCH ELEKTRICKÝCH A ELEKTRONICKÝCH ZAŘÍZENÍ

Tento symbol na produktech anebo v průvodních dokumentech znamená, že použité elektrické a elektronické výrobky nesmí být přidány do běžného komunálního odpadu. Ke správné likvidaci, obnově a recyklaci předejte tyto výrobky na určená sběrná místa. Alternativně v některých zemích Evropské unie nebo jiných evropských zemích můžete vrátit své výrobky místnímu prodejci při koupi ekvivalentního nového produktu.
Správnou likvidací tohoto produktu pomůžete zachovat cenné přírodní zdroje a napomáháte prevenci potenciálních negativních dopadů na životní prostředí a lidské zdraví, což by mohly být důsledky nesprávné likvidace odpadů. Další podrobnosti si vyžádejte od místního úřadu nebo nejbližšího sběrného místa.
Při nesprávné likvidaci tohoto druhu odpadu mohou být v souladu s národními předpisy uděleny pokuty.

Pro podnikové subjekty v zemích Evropské unie
Chcete-li likvidovat elektrická a elektronická zařízení, vyžádejte si potřebné informace od svého prodejce nebo dodavatele.

Likvidace v ostatních zemích mimo Evropskou unii
Tento symbol je platný v Evropské unii. Chcete-li tento výrobek zlikvidovat, vyžádejte si potřebné informace o správném způsobu likvidace od místních úřadů nebo od svého prodejce.

Tento výrobek splňuje veškeré základní požadavky směrnic EU, které se na něj vztahují.

Copyright © 2020, Fast ČR, a.s.