PL

GAZOWY AKUMULACYJNY PODGRZEWACZ WODY
ZAMKNIĘTA KOMORA SPALANIA Z NATURALNYM ODPROWADZENIEM SPALIN

HU

ZÁRT ÉGÉSTERŰ (PARAPETES) TÁROLÓRENDSZERŰ VÍZMELEGÍTŐK

CZ

SK

PRO PLYNOVÉ ZÁSOBNÍKOVÉ OHŘÍVAČE UŽITKOVÉ VODY S UZAVŘENOU SPALOVACÍ KOMOROU A PŘIROZENÝM ODTAHEM SPALIN

80V FB - 100V FB

Instrukcja instalacji i regulacji
Kezelési, szerelési és karbantartási utasítások
Návod k montáži, obsluze a údržbě

INSTRUKCJA INSTALACJI

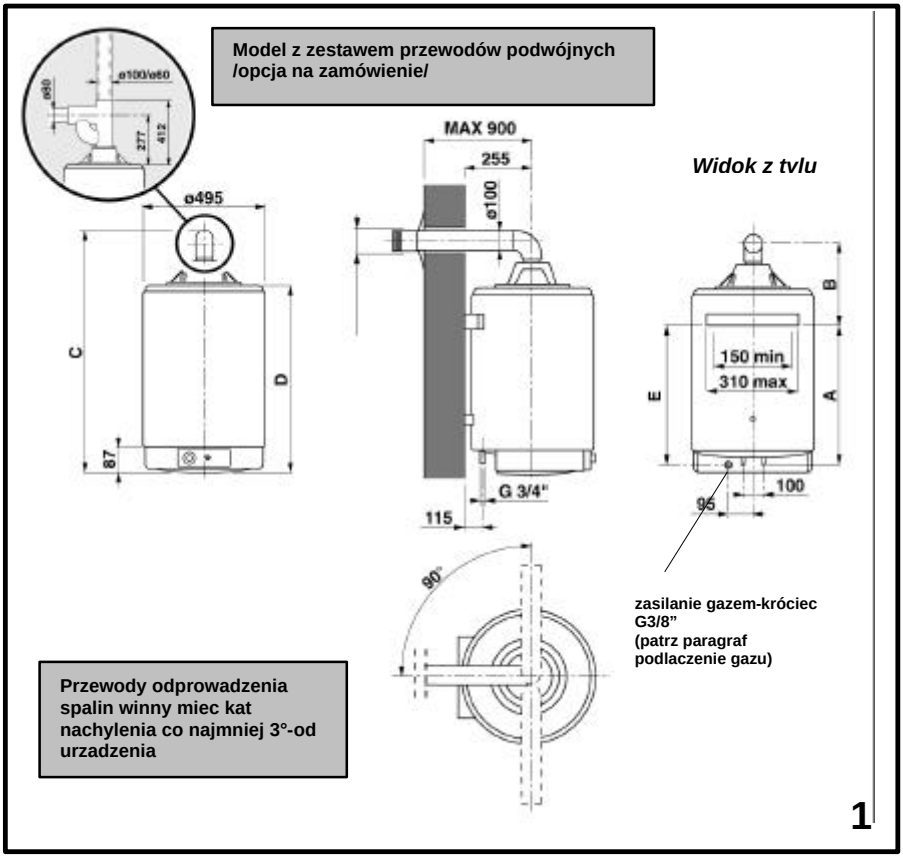

WYMIARY I PARAMETRY PRACY

- Kociol ze stali powlekanej emalia piecowa zabezpieczona anoda magnezowa
- Kategoria: II_{2ELS3P} Typ C11

Model	Pojemnosc (litry)	A	B	C	D	E	Znamionowane obciazenie cieplne	Znamionowa moc cieplna	Czas podgrzewania		Straty
							kW	kW	DT 45°C	DT 25°C	kW
80VFB	75	495	365	945	702	510	3,3	2,9	84 min	44 min	0,11
100VFB	95	640	375	1125	847	656	3,3	2,9	107 min	58 min	0,13

NORMY PRAWNE MAJACE ZASTOSOWANIE PRZY INSTALACJI

Urzadzenie musi byc zainstalowane zgodnie z krajowymi normami oraz lokalnymi zarzadzeniami dotyczacymi instalacji urzadzen spalajacych gaz celem podgrzewania cieplej wody uzytkowej.
Uwaga –urzadzenie musi byc zainstalowane ,pod rygorem utraty gwarancji,poprzez osoby posiadajace odpowiednie uprawnienia i kwalifikacje.Karta gwarancyjna urzadzenia powinna zostac potwierdzona /opieczetowana na jej odwrocie poprzez osobe dokonujaca instalacji urzadzenia,

MIEJSCE MONTAZU PODGRZEWACZA

Podgrzewacz z zamknieta komora spalania ,z uwagi na jego konstrukcje ,moze byc montowany we wszelkiego rodzaju pomieszczeniach bez wzgledu na kubature i sposób doprowadzenia powietrza do spalania .
Podgrzewacz nalezy zamontowac na zewnetrznej scianie budynku, umozliwiajacej bezposrednie przeprowadzenie przewodów doprowadzajacych powietrze i odprowadzajacych spaliny.
Wylot spalin powinien znajdowac sie conajmniej 0,5 m od krawedzi okien i ryzalitów przeslaniajacych .
Przy okresleniu miejsca montazu podgrzewacza na scianie zewnetrznej nalezy zastosowac sie do aktulanie obowiazujacych norm prawnych (patrz również materialy informacyjne i materialy dla projektantów publikowane przez Ariston)
W przypadku montazu podgrzewacza w narozniku scian konieczne jest pozostawienie odpowiedniej przestrzeni od sciany bocznej, umozliwiajacej dostep do podgrzewacza podczas instalacji lub demontazu podzespolów.

PODLACZENIE HYDRAULICZNE

Podlaczenie do sieci wodociagowej nalezy wykonac przy pomocy rury 3/4" . Wejscie zimnej wody znajduje sie po prawej, a wyjscie cieplej wody po lewej stronie podgrzewacza w stosunku do jego czesci frontowej.
Nalezy sprawdzic czy cisnienie w instalacji zimnej wody nie jest wyzsze niz 8 bar ,czy tez równiez nie podlega skokowym wahaniom powyzej 8 bar. Generalnie jest zalecane zamontowanie reduktora cisnienia .
Podgrzewacz jest wyposazony fabrycznie w zawór bezpieczenstwa ,który musi zostac bezwzglednie zainstalowany od strony zimnej wody ... Podczas fazy podgrzewania zawór bezpieczenstwa moze cieknac- jest to zjawisko normalne .Nalezy przewidziec montaz odplywu (rurki z tworzywa sztucznego) – do odprowadzenia wody /wycieku z zaworu bezpieczenstwa/. Aby wyeliminowac zjawisko wycieku wody z zaworu bezpieczenstwa podczas fazy podgrzewania – zalecany jest montaz przeponowego naczynia wzbiorczego do wody sanitarnej (atest PZH) pomiedzy urzadzenie a zawór zwrotny(patrz również schematy hydrauliczne w materialach dla projektantów –publikowanych przez Ariston).

Upewnic sie - uprzednio przepuszczajac przez jakis czas wode z instalacji - czy w rurach nie ma opilków metalu, piasku, pakul itp. Takie zanieczyszczenia, przedostajac sie do zaworu bezpieczenstwa-zwrotnego moga zablokowac zawór bezpieczenstwa przez co moglyby spowodowac powazne szkody. W celu unikniecia tego zjawiska zalecany jest montaz filtru siatkowego na doplywie zimnej wody.

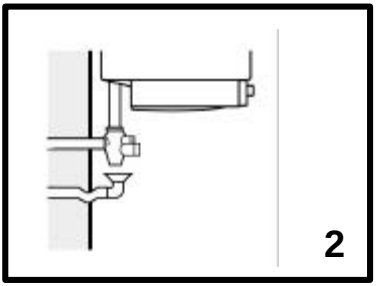

PODLACZENIE PRZEWODÓW DOPROWADZENIA POWIETRZA I ODPROWADZENIA SPALIN

Podgrzewacz mozna montowac na dwa sposoby:
1 - z uzyciem rur koncentrycznych dla przylacza powietrza/spaliny na scianie zewnetrznej;
2 -z doprowadzeniem powietrza poprzez sciane zewnetrzna budynku i odprowadzeniem spalin poprzez komin na dach/opcja- dostepna na zamówienie/

Uwaga: W zaleznosci od rodzaju montazu nalezy zamówic wlasciwy zestaw montazowy przylaczy powietrze/spaliny, dostarczany przez autoryzowanego dystrybutora Ariston.

1) MONTAZ Z WYKORZYSTANIEM PRZEWODÓW KONCENTRYCZNYCH (Typ C11)

Ten system nie wymaga komina, poniewaz doprowadzenie powietrza do spalania oraz odprowadzenie spalin sa prowadzone - tam, gdzie to jest dozwolone - bezposrednio poprzez sciane (ryc. 3-4). Zestaw obejmuje:

A. Aluminiowy przewód odprowadzenia ∅60 wraz z koncówkami L =1000 mm (odprowadzenie)
B. Aluminiowy przewód ∅100, L = 860 mm (doprowadzenie powietrza)C1-C2. Kolnierze ,oslony gumowe (2 szt.)
D. Zacisk gumowy do polaczenia kolana z przewodem
E. Aluminiowe kolano 90°
F. Uszczelki
Q. Obudowa górna komory spalania
R. Redukcja odprowadzenia spalin
S. Uszczelka O-ring (2 szt.)
T. Przeslona
U. Uszczelka odprowadzenia spalin

Odprowadzenie przewaznie wykonywane jest bezposrednio za podgrzewaczem, ale istnieje mozliwosc wykonania odprowadzenia równoleglego, z wykorzystaniem kolan 90°. Podczas montazu nalezy postepowac w nastepujacy sposób:

- - Po zalozeniu na przewód odprowadzenia spalin uszczelki **U**, wcisnac reduktor odprowadzenia spalin **R**.
  - Zalozyc obudowe górna komory spalania **Q** wykorzystujac dolaczone wkrety.
  - Ulozyc przyklejana uszczelke **F** na górnej powierzchni obudowy komory spalania.
  - Wykonac w scianie otwór ∅105 mm w taki sposób, aby przewody przechodzily lekko pochylone /3%/ w dól (ryc.3).
- W przypadku gdy oba przewody musza byc skrócone, nalezy je obciac do wlasciwego wymiaru, pozostawiajac jednak na przewodzie ∅60 wystajace dodatkowe 35 mm dlugosci na laczenie (ryc.3A).
- Wlozyc przewód odprowadzenia spalin **A** w przewód **B**, az do uzyskania pewnego osadzenia (ryc.3A).
- Nalozyc na kolano **E** uszczelke **S** i przeslone **T**(ryc.4).
- Nalozyc wewnetrzna oslone gumowa **C1** na przewód ∅100 (ryc.3).
- Ustawic zacisk gumowy **D** na przewodzie **B** (ryc.3)
- Wlozyc przewód koncentryczny wraz z zakonczeniami w otwór w scianie (ryc.3).
- Nalozyc zewnetrzna oslone gumowa **C2** na przewód ∅100 mm (ryc.3.).

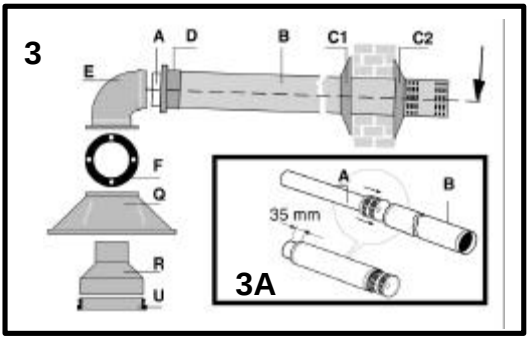

- - Polaczyc koncówke przewodów z kolanem **E** w taki sposób, aby przewód spalinowy **A** wszedl do przewodu odprowadzenia, a przewód doprowadzenia powietrza **B** mial odstep okolo 5 mm.
  - Nasunac zacisk gumowy **D**, az do zakrycia szczeliny pomiedzy kolanem **E** i przewodem ∅100 mm (ryc.3).
- - Zamontowac kolano **E** na oslonie komory spalania **Q** wykorzystujac 4 dolaczone wkrety.
  - Wypelnic zaprawa wapienna lub innym podobnym materialem przestrzen pomiedzy przewodem **B** i murem (ryc.3).

Przy takim systemie montazu, maksymalna dlugosc przewodów wynosi okolo 1 metr. Zabrania sie stosowania jakichkolwiek przedluzek.

UWAGA: Nalezy uwaznie sprawdzic prawidlowosc montazu reduktora spalin R.

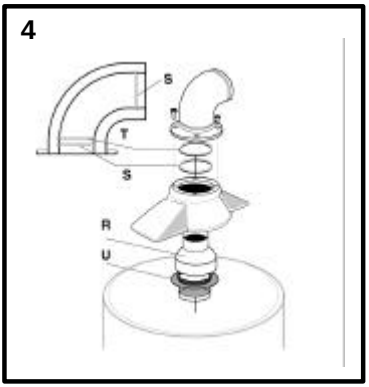

2)MONTAZ Z ODPROWADZENIEM SPALIN DO PRZEWODU KOMINOWEGO I POBOREM POWIETRZA POPRZEZ SCIANE ZEWNETRZNA (Typ C51)-opcja dostepna na zamówienie

System ten wykorzystuje przewód kominowy i jest stosowany szczególnie tam gdzie zabronione jest odprowadzenie spalin poza sciane zewnetrzna budynku. Zestaw obejmuje:

- **A. Korpus zdwajacza**
- **B. Uszczelki z neoprenu.**
- **C. Przewód Æ80, L = 1000 (doprowadzenie powietrza).**
- **D. Uszczelki wargowe**
- **E. Zakonczenie Æ80 (doprowadzenie powietrza).**
- **F. Zaslepka otworu Æ35.**
- **G. Objemka mocujaca zacisk (+ wkrety).**
- **H. Zacisk uszczelniajacy przewód Æ100/przewód koncentryczny.**
- **I. Kolano koncentryczne Æ100/Æ60**
- **L. o-ring uszczelniajacy Æ60.**
- **M. Przewód Æ60, L = 50**
- **N. Przewód Æ100, L = 995**
- **O. Przewód Æ60, L = 1025**
- **P. Sprezyna dystansujaca**
- **Q. Oslona górna.**
- **R. Redukcja przewodu spalinowego**
- **U. Uszczelnienie odprowadzenia spalin**

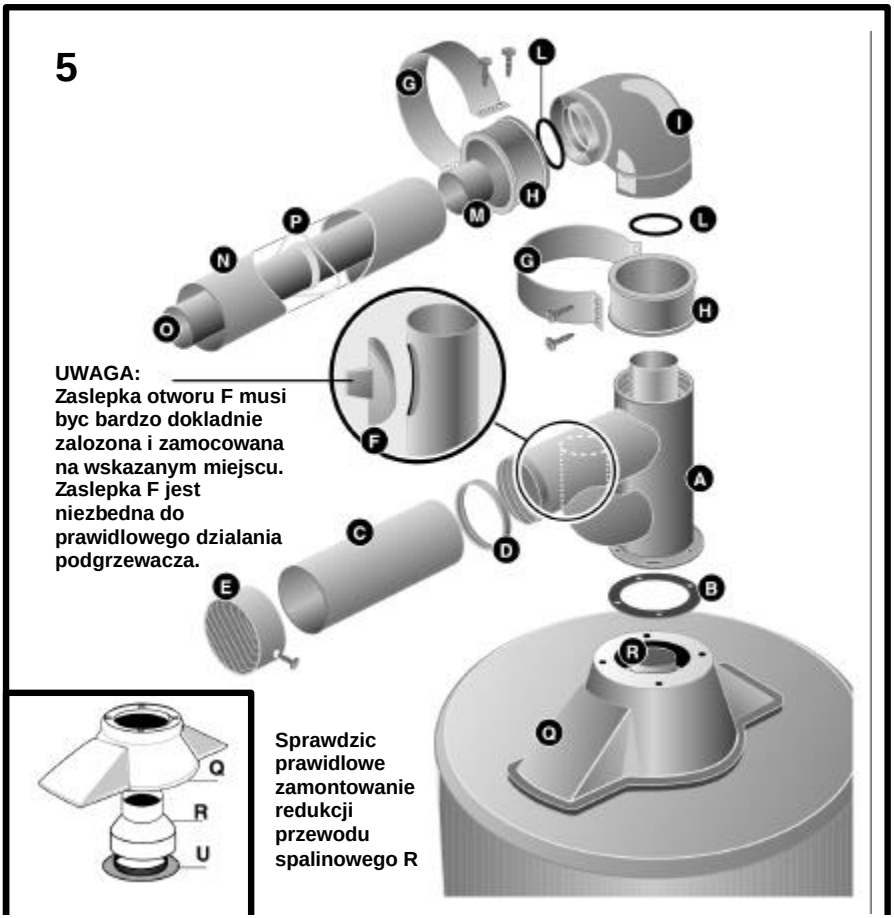

Korpus zdwajacza musi byc prawidlowo zamontowany na oslonie komory spalania **Q**. Na ryc.7, 8, 9 i 10 przedstawiono przyklady sposobu montazu.

- **Wcisnac redukcje przewodu spalin R w górny przewód spalinowy;**
- zamontowac na pokrywie górnej, oslone komory spalania **Q** wykorzystujac do mocowania dolaczone wkrety;
- Umiescic uszczelke **B** na korpusie zdwajacza **A** pod oslona komory spalania **Q** wykorzystujac dolaczone wkrety, nie dociskac;
- Zalozyc uszczelke wargowa **D** na przewód doprowadzenia;
- Sprawdzic prawidlowosc umieszczenia zaslepki otworu **F** upewniajac sie, ze zostala dokladnie ulozona na otworze (patrz rysunek szczególowy);
- Zalozyc i zamocowac odpowiednimi wkretami koncówke **E** na przewodzie **C** (∅80);
- Wsunac przewód **C** ∅80) do przewodu pobierania;
- Zalozyc obie uszczelki O-ring **L** na odpowiednich miejscach przewodu koncentrycznego **I**;
- Zalozyc zacisk uszczelniajacy mocujac go odpowiednia objemka **G** oraz wkretami do zdwajacza **A**;
- Zalozyc i zablokowac kolano **I**;
- Zalozyc przewód adaptera **M** na kolanie **I**;
- Zalozyc kolejny zacisk **H** mocujac go odpowiednia objemka **G** oraz wkretami na kolanie **I**
- Zalozyc sprezyne centrujaca **P** na przewodzie **O** (∅60) (∅60a nastepnie wsunac go do srodka przewodu **N** (∅100);
- Zalozyc przewód koncentryczny **N** i **O** na kolano i umocowac objemka **G**.

Po zakonczeniu montazu przykrecic calosc wkretami do pokrywy komory spalania oraz zamocowac do przewodów doprowadzenia powietrza i odprowadzenia spalin

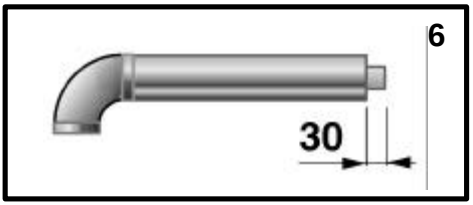

UWAGA: Przewód O (∅60) musi zawsze wystawac okolo 30 mm w stosunku do przewodu N (∅100).

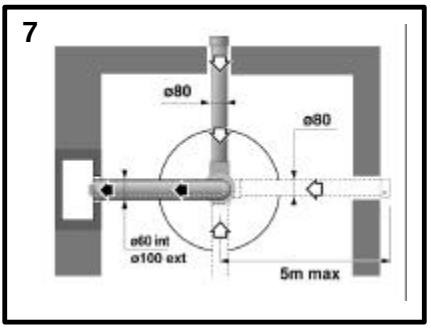

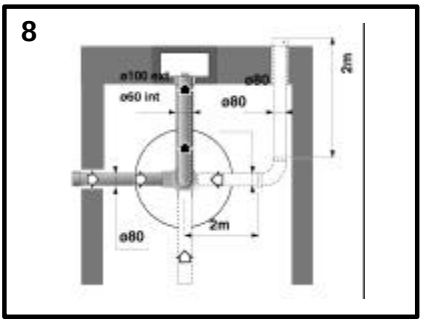

DOPROWADZENIE POWIETRZA

Jezeli wystepuje taka koniecznosc, na zyczenie, mozna zamówic zestaw z przedluzkami przewodów oraz z dodatkowymi kolanami.
Dla przewodów pobierania dopuszczalna dodatkowa maksymalna dlugosc - bez kolan - wynosi 5 metrów.

Kazde kolano zmniejsza maksymalna dlugosc o 1 metr.

Przyklad: z dwoma kolanami dlugosc maksymalna bedzie wynosic 3 metry.
Dopuszczalne rozwiazania:

1) **5 m przewodu - 0 kolan**
2) **4 m przewodu - 1 kolano**
3) **3 m przewodu - 2 kolana**
4) **od 0,5 do 3 m przewodu - 2 kolana**

PL

UWAGA: Przewody pobiera i kolana mozna montowac tylko w pozycji poziomej (dopuszcza sie maksymalne odchylenie o 3° w stosunku do korpusu zdwajacza).

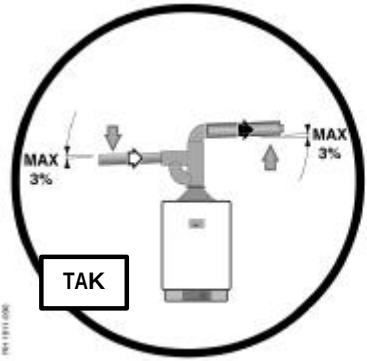

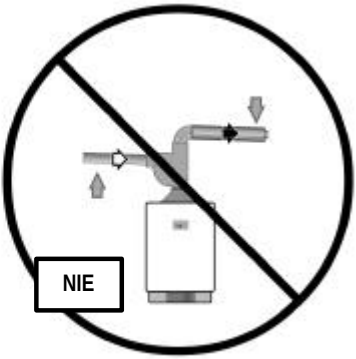

POZIOME ODPROWADZENIE SPALIN
UWAGA:

1) Niedopuszczalne jest przedluzanie przewodu ∅60 (L = 1025) i przewodu∅100 (L = 995).
2) Nie dopuszczalne jest stosowanie kolan innych niz te które znajduja sie w zastawie montazowym.
3) Przewody ∅60 i ∅100 nigdy nie powinny byc nachylone w dól w stosunku do zdwajacza (zaleca sie maksymalne wznoszenie o 3%).

PIONOWE ODPROWADZENIE SPALIN

Jezeli wystepuje taka koniecznosc, na zyczenie, mozna zamówic zestaw z przedluzkami przewodów (∅60 i ∅100).
Maksymalna dlugosc przedluzek wynosi 5 metrów.

9

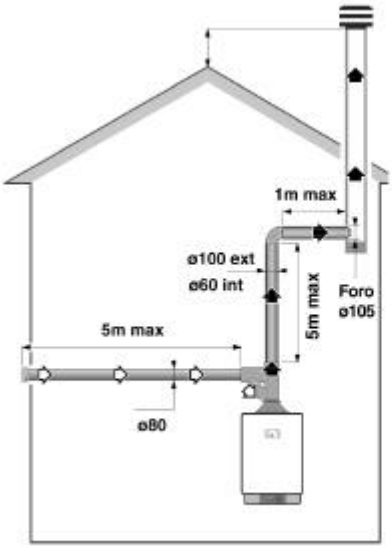

10

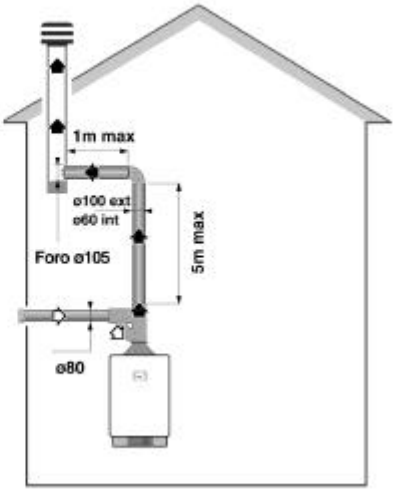

PODLACZENIE GAZU

Podlaczenie urzadzenia do sieci gazowej moze byc wykonanane jedynie przez osobe posiadajaca odpowiednie uprawnienia .
Do podlaczenia nalezy wykorzystywac jedynie atestowane zawory odcinajace do gazu.
Do wykonania podlacza gazowego wykorzystywac jedynie zestawy podlaczeniowe(redukcja ½'' zew / 3/8" wew + uszczelka) dostarczane przez producenta.
Podczas wykonywania instalacji gazowej nalezy zwrócic uwage ,aby do wewnatrz nie dostaly sie zadne zanieczyszczenia.
Do sprawdzania szczelnosci polaczen gazowych pod zadnym pozorem nie uzywac otwartego ognia –sprawdzenia nalezy dokonac jedynie za pomoca roztworu mydla lub innych dostepnych na rynku srodków o tym przeznaczeniu.

INSTRUKCJA ZAPALENIE I WYGASZENIA

ZAPALENIE

Przestawic galke **1** z pozycji „?" (wylaczony) na pozycje „gwiazdka"(plomien dyzurny).

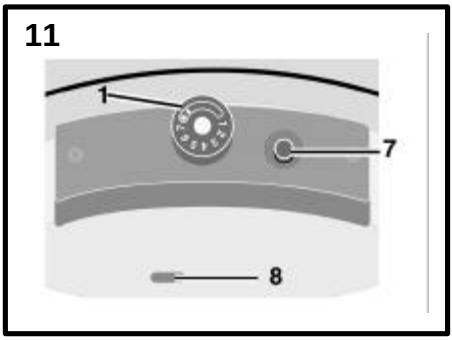

1. **Pokretlo termostatu**
7. **Zapalnik piezoelektryczny**
8. **Wizjer plomienia**

Wciskajac przez okolo 20 sekund pokretlo **1** jednoczesnie wielokrotnie naciskac przycisk **7**, az do zapalenia sie swieczki dyzurnej (sprawdzac przez wizjer plomienia **8**).
Jezeli po puszczeniu pokretla **1** plomien zgasnie nalezy powtórzyc cala operacje naciskajac pokretlo, az do trwalego zapalenia sie palnika dyzurnego. Dluzszego czasu wymaga zapalenie palnika dyzurnego gdy instalacja gazowa jest zapowietrzona.
Przekrecic pokretlem regulatora **1** - w kierunku przeciwnym do ruchu wskazówek zegara - z pozycji zapalania swieczki dyzurnej na pozycje wybranej temperatury - wybierajac ustawienie pomiedzy 1 (okolo 40°) a 7 (okolo 70°).

WYGASZENIE

Przekrecic pokretlo **1** na pozycje „?"(wylaczony). Po przez wizjer **8** upewnic sie czy plomien palnika dyzurnego zgasl. Po wygaszeniu palnika dyzurnego ponowne zapalenie podgrzewacza moze nastapic dopiero po 10 minutach.

BEZPIECZENSTWO

W celu zagwarantowania prawidlowej pracy, podgrzewacze zostaly wyposazone w nastepujace urzadzenia bezpieczenstwa:

- **termopara kontroli plomienia (poz. 5 na ryc. 14):** odcina zasilanie gazem w przypadku zaniku plomienia palnika dyzurnego. Powtarzajace sie wylaczenia tego zabezpieczenia wskazuja na nieprawidlowe dzialanie podgrzewacza i **wymagaja wezwania wykwalifikowanego technika.**
- **Termostat zabezpieczajacy przed przekroczeniem maksymalnej temperatury:** dziala w podobny sposób jak termopara w przypadku gdy temperatura wody przekroczy 90° C; po wylaczeniu sie podgrzewacza, ponowne jego zapalenie nie bedzie mozliwe, az do chwili gdy goraca woda nie zostanie odprowadzona. Kazdorazowe zadzialanie wymaga kontroli urzadzenia przez wykwalifikowanego technika w celu usuniecia uszkodzenia przed ponownym uruchomieniem podgrzewacza.

UZYTKOWANIE I KONSERWACJA

W celu oszczedzania gazu i poprawy sprawnosci podgrzewacza, zaleca sie ustawienie galki termoregulatora w pozycji 5 (okolo 60° C). Przy takiej temperaturze, nawet przy szczególnie

twardej wodzie (przy wysokim stezeniu weglanów), redukuje sie osadzanie kamienia kotlowego wewnatrz podgrzewacza.
Nalezy zwracac uwage aby krany cieplej wody w instalacji byly szczelne poniewaz kazdy przeciek zwieksza zuzycie gazu.
Konieczne jest opróznianie niepracujacego podgrzewacza w pomieszczeniach narazonych na zamarzanie.

KONSERWACJA ZWYKLA

Co dwa lata nalezy wykonac nastepujace czynnosci:
- **Czyszczenie przewodu spalinowego:** konieczne jest profilaktyczne zdemontowanie dolnej oslony i wyjecie calego zespolu gazowego. Nastepnie nalezy zdemontowac oslone górna komory spalania **Q** i redukcje przewodu spalinowego **R** tak jak pokazano na ryc. 12; wyjac deflektor wyczyscic druciana szczotka przewód spalinowy, zwracajac uwage aby nie uszkodzic powierzchni.
- **Sprawdzenie anody magnezowej:** anoda magnezowa umieszczona jest pod bialym zgrubieniem znajdujacym sie w górnej czesci podgrzewacza. Mozna ja zdemontowac uzywajac klucza 27; jezeli jej srednica wynosi 10 - 12 mm zaleca sie wymiane anody na inna oryginalna. **W rejonach gdzie woda jest szczególnie twarda taka kontrole nalezy przeprowadzac przynajmniej raz w roku.**
- **Usuwanie kamienia kotlowego:** czynnosc ta zalecana jest w rejonach gdzie woda jest szczególnie twarda oraz w sytuacjach gdy wymaga tego stan w jakim znajduje sie podgrzewacz (mniejszy pobór cieplej wody z podgrzewacza).

Czynnosc te nalezy wykonywac w nastepujacy sposób:
* odlaczyc podgrzewacz od sieci wodociagowej i opróznic poprzez wejscie zimnej wody;
- napelnic zbiornik odkamieniaczem (stosowac preparaty dostepne na rynku –posiadajace odpowiednie dopuszczania i atesty)
- pozostawic roztwór, a jezeli istnieje taka mozliwosc przepompowywac go w obiegu zamknietym poprzez rure wyjscia cieplej i rure wejscia zimnej wody;
* zasobnik opróznic i wielokrotnie przemyc woda z instalacji wodociagowej.

12

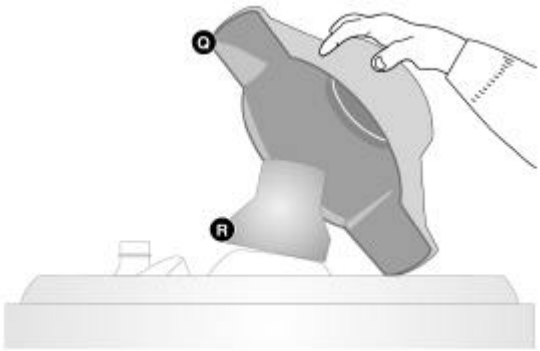

SERWIS TECHNICZNY

W przypadku awarii lub nieprawidlowej pracy nalezy zwrócic sie do miejscowego AUTORYZOWANEGO SERWISU TECHNICZNEGO ARISTON, który jest uprawniony do dokonywania napraw takiego podgrzewacza.Wykazy autoryzowanych punktów obslugi serwisowej dostepne sa u dystrybutorów ARISTON.W przypadku nieprawidlowej obslugi serwisowej nalezy skontaktowac sie z centrum serwisowym ARISTON: MerloniTermoSanitariPolska Sp.zo.o. – Ul. Pocieszka 3 – 31 408 Krakow – tel.012/4205279(80) – fax012/4205281 – e-mail:service@mtsgroup.pl

WYLACZNIE DLA INSTALATORA

INSTRUKCJA ZAMIANY RODZAJU GAZU NA INNY NIZ USTAWIENIE FABRYCZNE

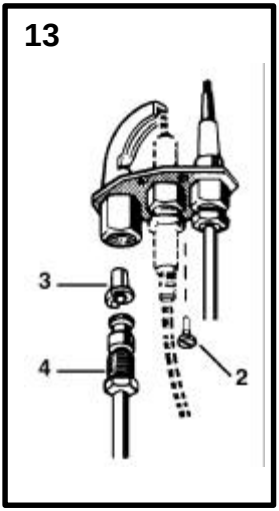

Urzadzenia nastawione jest fabrycznie na gaz GZ 50 .Przystosowanie urzadzenia do funkcjonowania na inny rodzaj gazu jest dopuszczalne do wykonania jedynie przez technika posiadajacego odpowiednie kwalifikacje.

Dla dostosowania urzadzenia do funkcjonowania na gaz GZ 35
- wymienic dysze 9 (rys .14), która nalezy zamówic u autoryzowanego sprzedawcy.
- wyregulowac cisnienie na palniku glównym regulujac wkretem reduktora 13 (rys .15)
- cisnienie jest mierzone na króccu poboru cisnienia 11 (rys 14)

Dla dostosowania urzadzenia do funkcjonowania na gaz plynny
- wymienic dysze 9 (rys .14), która nalezy zamówic u autoryzowanego sprzedawcy.
- wymienic dysze palnika dyzurnego 3 (rys .13) która nalezy zamówic u autoryzowanego sprzedawcy.
- wylaczyc regulator cisnienia 13 (rys.15) wkrecajac srube do oporu (10 – 12)obrotów.

a) wykrecic wkrety 2
b) wykrecic srube 4
c) wyciagnac rurke na zewnatrz
d) wymienic dysze 3 na nowa
e) wlozyc i dokrecic srube 4
f) wkrecic wkrety 2

3/WYMIARY DYSZ /mm/

	PALNIK GLOWNY 80V FB – 100V FB	PALNIK DYZURNY
G 20	1,65	0,27
GZ 350	2,15	0,27
GAZ PLYNNYG 31	0,90	0,19

6/WYDATEK GAZU

GAZ ZIEMNY	G 20	0,349 m^3/h(1)
	GZ 350	0,486 m^3/h(1)
GAZ PLYNNY	G 31	0,256 Kg/h

Wydatek powietrza niezbednego do spalania 4,33 m^3/h
(1) w warunkach normalnych (15 C - 1013 mbar)

Cisnienie zasilania i cisnienie na palniku
Cisnienie zasilania ,mierzone na króccu 10 (rys. 14) i cisnienie na palniku mierzone na króccu 11 (ys. 14) za pomoca manometru i wyrazone w mbar powinny byc nastepujace

	CIS. ZASIL.GAZU NA PALNIK mbar/	CISNIENIE NA PALNIKU mbar/
G 20	20	12,6
GZ 350	13	10,6
G 31	36	36,5

13

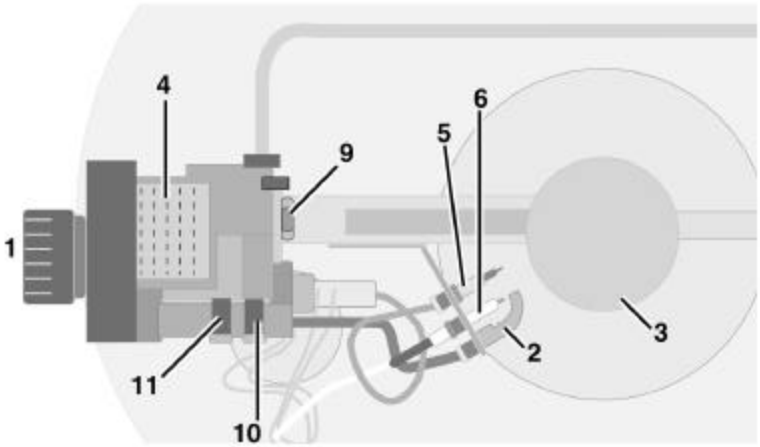

1. Pokretlo termostatu/regulacja temperatury w zakresie 40 – 70 C
2. Palnik dyzurny
3. Palnik główny
4. Zawór gazowy
5. Termopara
6. Elektroda zaplonowa
9. Dysza palnika głównego
10. Przylacze pomiaru cisnienia na wejsciu
11. Przylacze pomiaru cisnienia na wyjsciu /palniku/

15

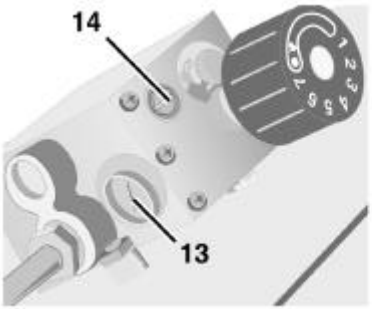

16

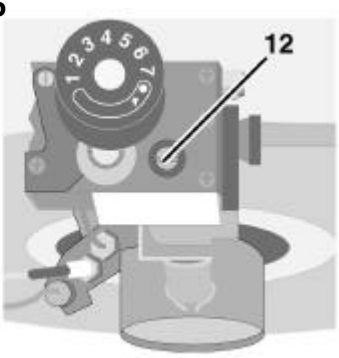

12. Regulacja cisnienia na palniku dyzurnym
13. Regulacja maksymalnego wydatku gazu
14. Regulacja minimalnego wydatku gazu (wyregulowana i zapieczetowana fabrycznie; nie mierzyc)

ZALECENIA DO UZYTKOWANIA

Temperatura wody:
Temperatura 65° C jest temperatura idealna, która moze zaspokoic wieksza czesc zapotrzebowania(po zmieszaniu z woda zimna w baterii).
W przypadku wystepowania twardej, wapiennej wody - nalezy utrzymywac temperature ponizej 60° C aby ograniczyc osadzanie sie kamienia kotlowego,przewidziec zamontowanie na doplywie zimnej wody urzadzenia zmiekczajacego wode.

Zmiany objetosci wody w zasobniku:
Lekkie wycieki wody przez zawór wystepuja podczas kazdej fazy podgrzewania; jest to zjawisko normalne i wynika wylacznie ze zmiany objetosci podgrzewanej wody podczas podgrzewania , patrz równiez punkt podlaczenie hydrauliczne niniejszej instrukcji.

Przypomnienie: w celu odprowadzenia wody wyciekajacej z zaworu nieodzowne jest trwale podlaczenie odplywu zaworu z instalacja kanalizacyjna.

Nie wolno przechowywac i uzywac latwopalnych materialów i cieczy w poblizu urzadzenia.

UWAGA:
W przypadku wadliwego dzialania, kontroli i zamiany rodzaju gazu nalezy zwrócic sie do Serwisu Technicznego Ariston.
Zaleca sie przeprowadzanie regularnej ,corocznej kontroli / konserwacji urzadzenia.

BESZERELÉSI ÚTMUTATÓ

1. ábra

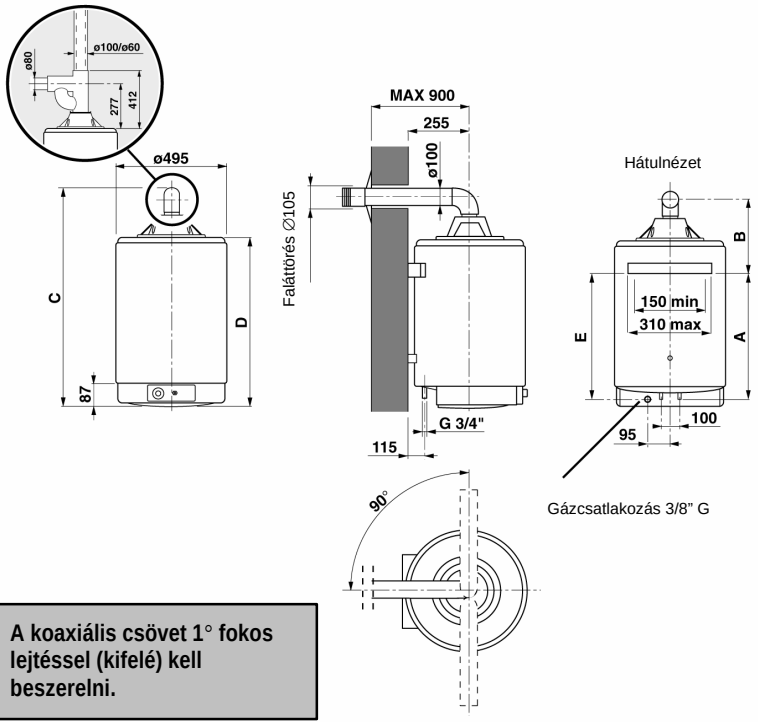

A koaxiális csövet 1° fokos lejtéssel (kifelé) kell beszerelni.

MUSZAKI ADATOK

- Hosszú élettartamot biztosító zománcozott tartály, elektrolitikus korróziióvédelem aktív anóddal,
- Zománcozott külso lemezburkolat,
- CFC mentes nagy suruségu poliuretán habszigetelés, ami csökkenti a hovesztéséget,
- Gázszelep: többállású szabályozható termosztát, biztonsági termoelem, felsohomérséklet határoló, ami rendellenes muködés esetén megszakítja a gázellátást,
- Rozsdamentes acél foégo,
- piezó elektromos gyújtás.
- Kategória: II2HS3B/P C11-es típus (zárt égésteru kivitel)

Típus	Tényleges Urtartalom (liter)	A	B	C	D	E	Névleges hoterhelés	Hasznos hoteljesítmény	Felfutési ido (perc)		Hovesz-teség
							kW	kW	DT45°C	DT25°C	kW
80 V FB	75	495	365	945	702	510	3,3	2,9	84 min	44 min	0,11
100 V FB	95	640	375	1125	847	656	3,3	2,9	107 min	58 min	0,13

BEÜZEMELÉSI UTASÍTÁSOK

- A készülék helyes muködése érdekében a kézikönyvben található utasításokat be kell tartani.
- Jelen kezelési könyv tartalmazza a használati, a beszerelési és karbantartási utasítást.

A KÉSZÜLÉK BEÜZEMELÉS KÖTELES!
Az üzembe helyezéshez ki kell hívni a jótállási jegyben, illetve szervizjegyzékben feltüntetett szervizek egyikét. A szerelo ellenorzi a beépítés szakszeruségét, beszabályozza a készüléket, tájékoztatást ad a készülék kezeléséről, és kitölti a jótállási jegy megfelelo rovatait. A beüzemeléssel és a garancia érvényesítésével kapcsolatos egyéb teendok miatt kérjük, olvassa el a jótállási jegy idevonatkozó részét!
A beüzemelés során vegye figyelembe a helyi gázmuvek és az ÁNTSZ érvényben lévo rendelkezéseit.

ELHELYEZÉS

A készüléket olyan külso falra helyezze, amelyre felszerelhetoek az égéstermékek elvezetésére és az égéshez szükséges levego bevezetésére szolgáló tartozékok.
A kültéri kivezetés elhelyezésénél kövesse a fent említett eloírásokat.

Amennyiben a készüléket két fal közötti sarokban kívánja felszerelni, biztosítson elegendo helyet a tartozékok fel-és leszerelésére a fal és a készülék között.

VÍZBEKÖTÉS

A készülék vízhálózathoz csatlakozó csövének mérete 3/4" G.
A készülékkel szemben állva a hidegvíz bemenet a jobb oldalon, a melegvíz kimenet a baloldalon található.

Ellenorizze, hogy a hálózati víznyomás ne haladja meg a 6 bar-t, ellenkezo esetben nyomáscsökkento beszerelése szükséges.
A készüléket a hidegvíz bevezeto oldalon el kell látni 8 bar-os biztonsági szeleppel, valamint egy elzáró csappal. A szelep 8 bar-ra hitelesített, így annak átállításával a garancia érvényét veszti.

A felfutési ciklus alatt a szelep szükségszeruen csepeg. A csepegés leáll, amint a készülék eléri a beállított hofokot.
Szereljen fel tölcsért a lefolyó alá (ld. 2. ábra).

A biztonsági szelep beépítése elott öblítse át a vízvezeték rendszert, a fémforgácsok, homok, kender stb. eltávolítására. Az ilyen jellegu szennyezodések zavarják, esetleg tönkre is tehetik a biztonsági szelep muködését.

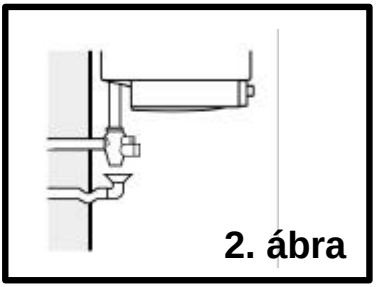

FÜSTGÁZ ELVEZETÉSE / ÉGÉSHEZ SZÜKSÉGES LEVEGO BEVEZETÉSE

1. KOAXIÁLIS CSORENDSZERREL TÖRTÉNO BEÜZEMELÉS (C11 típus)

Ennél a rendszernél nincs szükség kéményre, mivel a füstgáz elvezetését, és az égéshez szükséges levego bevezetését az eloírások szerint közvetlenül a falra lehet szerelni.
A felszerelés az alábbi tartozékokból áll (3-4. ábra):

A. ∅ 60-as alumínium füstcsoszellozo ráccsal L=1000mm
B. ∅ 100-as alumínium cso L=860mm (levego bevezetés)
C1-C2. Gumi korong
D. Gumi karmantyú a cso és a könyökidom összeillesztéséhez
E. 90 °-os alumínium könyök
F. Tömítés
Q. Felso levegokúp
R. Szukítés ∅90/60
S. O- gyurutömítés (2 db)
T. 90°-os ° levego könyök
U. Tömítés (füstgáz)

A kivezetés általában a hátoldalon található, de lehet oldalt is 90 °-ban. Az összeszerelést az alábbiak szerint végezze el:

- Miután az "**U"** tömítést felhelyezte a füstcsore, nyomja rá az "**R"** szukítést.
- A **"Q"** felso levegokúp beszerelése következik, a tartozék csavarok segítségével.
- Illessze az "**F"** öntapadós tömítést a "**Q"** kúp felso részére.
- Fúrjon egy ∅ 105 mm-es lyukat a falba úgy, hogy a beillesztett csövek enyhén lefelé álljanak (3. ábra).
- Amennyiben a kivezeto, vagy a beszívó cso túl hosszú vágjon le belolük úgy, hogy az ∅ 60 mm-es cso 35 mm-es kilógó részének mérete ne változzék (3/a. ábra).
- Helyezze az "**A"** kivezeto csövet a "**B"** csobe úgy, hogy az teljesen beleszoruljon (3/a ábra).
- Helyezze az "**E"** könyökbe a két db. **"S"** tömítést és a **"T"** csoszukítot (4. ábra)
- Helyezze a csobe a belso **C1** ∅ 100-as falitakarót.(3. ábra)
- Fuzze a **"D"** gumikarmantyút a **"B"** csore (3. ábra).
- Illessze a kivezetovel ellátott koaxiális csövet a falba fúrt nyílásba (3. ábra).
- Illessze a **"C2"** falitakarót az ∅ 100-as csobe. (3. ábra).
- Illessze össze az **„E"** könyököt és a csövek külso végét úgy, hogy az **"A"** füstgázok elvezetését szolgáló cso belemenjen a könyökbe, és a levego bevezeto **"B"** cso kb. 5mm hézaggal legyen.
- Helyezze fel a **"D"** gumikarmantyút úgy, hogy lefedje az **"E"** könyök és a ∅100mm átméroju cso közötti hézagot.
- Szerelje az **"E"** könyök idomot a "**Q"** felso levegokúpra a 4 csavar segítségével.

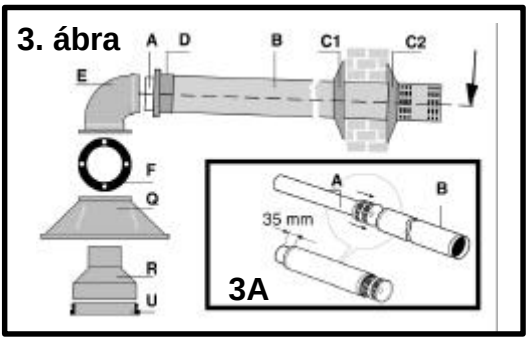

- Tömítse cementhabarccsal, vagy hasonló anyaggal a **"B"** cso és a fal közötti hézagot.

Ennél az összeszerelésnél a csövek maximális hossza kb. 1 m. Tilos hosszabbító csöveket alkalmazni.

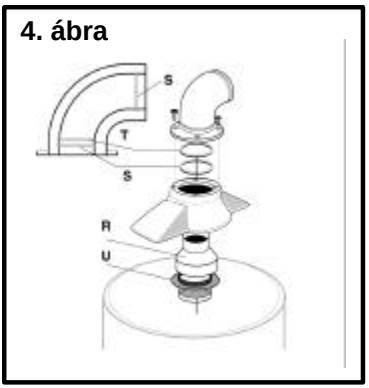

Figyelmeztetés!
Ellenorizze az R szukíto megfelelo beszerelését

GÁZBEKÖTÉS

A gázcsatlakozó mérete: **3/8"G**
A gázvezetéknek a gázszelepre történo rákötésénél flexibilis gáztömlo alkalmazása javasolt.
A flexibilis gáztömíto elé gázelzáró focsapot, a gázszelep elé pedig gázszurot kell beépíteni.
A csatlakozásához csak klingerit anyagú tömítés használható!

Megjegyzés: a beszerelésnél vegyék figyelembe a hatályos eloírásokat!

BEÜZEMELÉSI ÉS KIKAPCSOLÁSI UTASITÁSOK

Bekapcsolás
Az **1** hofokszabályozó gombot fordítsa el a kikapcsolt • állapotból az ✱ orlángállásba.

5. ábra

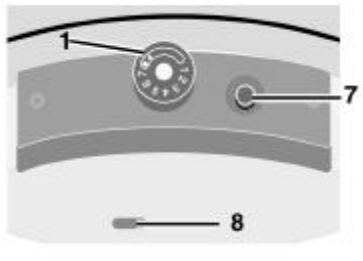

1. Hofokszabályozó gomb
7. Piezógyújtó
8. Kémlelo nyílás

Tartsa teljesen benyomva a **"1"** gombot kb. 20 másodpercig, közben többször egymásután nyomja meg a piezógyújtó nyomógombját, hogy meggyulladjon az orláng (ellenorizze a **8** nyíláson keresztül).
Amennyiben a **"1"** gombot elengedve az orláng kialszik, ismételje meg a muveletet, a gombot hosszabb ideig benyomva tartva, hogy a láng megmaradjon.
Ebben az esetben gázvezetékrendszer légtelenítése miatt van szükség hosszabb idore.
Forgassa el a **„1"** gombot az óramutató járásával ellentétes irányban az orláng pozíciótól a homérséklet-beállítási tartomány felé, ahol a kívánt homérsékletet állíthatja be az 1.-tol (kb. 40 °C) 7.-ig (kb. 70 °C) fokozatig.

KIKAPCSOLÁS
Tekerje az "**1"** gombot a " • " jelre, amely a kikapcsolt állapotot jelöli, a **"8"** nyíláson keresztül gyozodjön meg arról, hogy a láng kialudt.
Az orláng kialvása után várjon kb. 10 másodpercet az újraindítás elott.
Figyelem! Hosszabb ideju üzemszünet és fagyveszély esetén a rendszert a fagyáskárok elkerülése végett le kell ereszteni!

BIZTONSÁGI BERENDEZÉSE

A biztonságos muködés érdekében a készülék a következo berendezésekkel van ellátva:
- Termoelektromos égésbiztosítás (8. ábra **5**), amely megszakítja a gáz ellátást, amennyiben az orláng kialszik. E biztonsági berendezés többszöri muködése a készülék helytelen üzemét jelzi. Kérje szakszerviz segítségét.
- A felsohomérséklet retesz, (amely hasonlóan reagál, mint a termoelektromos égésbiztosítás) amennyiben a víz homérséklete meghaladja a 90 °C-ot. A készüléket csak a forró víz leengedése után szabad visszakapcsolni. Mindenképpen szükséges a szakérto beavatkozása a hibaforrás kiderítésére, a készülék újra bekapcsolása elott.

HASZNÁLAT ÉS KARBANTARTÁS

A készülék hatékonyabb muködése és az alacsony gázfogyasztás érdekében ajánlatos a termosztátot az 5-os. tartományban (kb. 60°C) hagyni.
Magasabb homérsékleten és különösen kemény víz mellett (magas mésztartalmú víz esetén), a vízmelegítoben no a vízkolerakódás lehetosége, élettartama csökken.
Figyeljen arra, hogy a melegvíz csapok jól legyenek tömítve, mert a csepegés felesleges gázfogyasztáshoz vezethet.
Mindenképpen ürítse le a készüléket, amennyiben huzamosabb ideig nem kívánja használni, elsosorban az olyan helyiségekben, ahol fagypont alá süllyedhet a homérséklet.

RENDSZERES KARBANTARTÁS:

Végeztesse el minden évben az alábbi beavatkozásokat:

- **A füstgáz kivezeto cso tisztítása**:

Emelje le belso védoajtót és vegye ki a gázblokkot. Szerelje le a "**Q"** felso kúpot és az "**R"** szukítot a 6. ábra szerint.
Húzza ki a füstgázperdíto elemet, és a csöveket tisztítsa meg fémkefével, vigyázzon nehogy megsérüljön a bevonat.

- **A magnézium anód ellenorzése:**

A magnézium anód a készülék felso részében egy fehér domborulat alatt található. A leszereléshez használjon 27-es kulcsot. Amennyiben az anód átméroje kisebb, mint 10-12 mm, érdemes új anódot beszerelni. Ezt a muveletet minden évben el kell végezni a kemény vízzel ellátott területeken.

- **Vízko eltávolítás:**

Ezt a muveletet különösen azokon a területeken kell elvégezni, ahol a víz keményebb. Ajánlott a 10-20 %-os sósav- és foszforsavas oldat alkalmazása: az alábbiak szerint:

- Ürítse le a készüléket a hidegvíz bemeneten keresztül.
- Töltse meg a rendszert víz és savoldattal, az eddigi utasításoknak megfeleloen.
- Hagyja az oldatot a tartályban, szivattyú segítségével áramoltatva a melegvíz kimenet és a hidegvíz bemenet között.
- Ürítse a tartályt majd, alaposan mossa át a rendszert a hálózati vízzel.

SZERVIZ

A hibás muködés kijavítását, valamint az általános ellenorzések elvégzését, bízza a lakhelyéhez legközelebb eso szakszervizre.

6. ábra

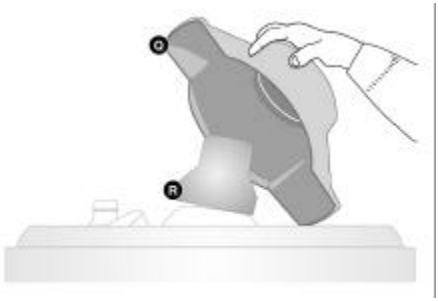

SZERELOI KÉZIKÖNYV

ÁTÁLLÍTÁS MÁS GÁZFAJTÁKRA

7. ábra

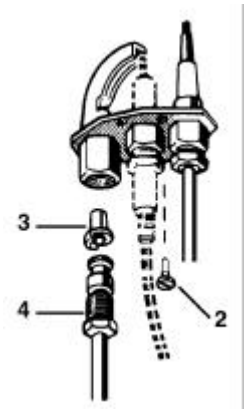

A berendezést gyárilag földgáz üzemre állították be.
Más gázfajtára történo átállást bízza szakemberre.

A Pb gázra történo átállítás az alábbiak szerint történik:
Cserélje ki a fofúvókát (8. ábra **9**) a Pb gázhoz használatos fúvókával,
Helyettesítse az orláng fúvókát (7. ábra **3**) a Pb gázhoz használatos orlángfúvókával,
Iktassa ki a nyomáscsökkentot (9. ábra **13**) a csavart egészen ütközésig forgatva. (10-12 fordulat)

A. Csavarja ki a 2-es számú csavart
B. Csavarja ki a hollandert (4)
C. Cserélje ki a 3-as fúvókát az újra
D. Helyezze vissza a 4-es hollandert
F. Csavarja vissza a 2-es csavart

Fúvóka méretek (mm)

	Foégo 20-25 GPV	Orlángégo
Földgáz (G 20)	1,65	0,27
S gáz (G25.1)	1,85	0,27
PB gáz (G31-G30)	0,90	0,19

Gázfogyasztás

Földgáz (G 20)	0,350 m^3/h (1)
S gáz (G25.1)	0,405 m^3/h (1)
PB gáz (G31-G30)	0,260 kg/h

(1) Az értékek normál feltételek mellett értendok: 15°C, 1013 mbar

Gáznyomás
(földgáz és propán-bután gáz)
A gáznyomást a nyomáscsatlakozónál mérje meg nyomásméro segítségével (8. ábra), az értékek mbar-ban kifejezve a következok:

	Csatlakozási (mbar)	Égonyomás (mbar)
Földgáz (G 20)	25	12,6
S gáz (G25.1)	25	11,8
PB gáz (G31-G30)	29	28,5

8. ábra

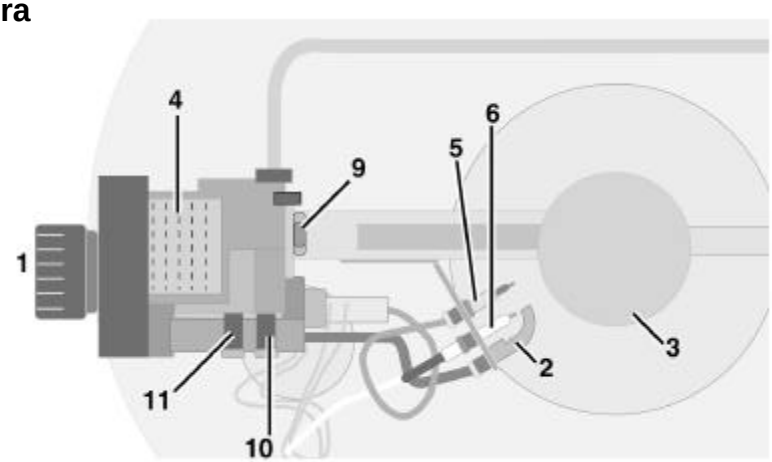

1. Homérsékletszabályozó gomb
2. Orlángégo
3. Foégo
4. Gázszelep
5. Termoelem
6. Gyújtóelektróda
9. Foégo fúvóka
10. Csatlakozási nyomás mérocsonk
11. Égonyomás mérocsonk

9. ábra

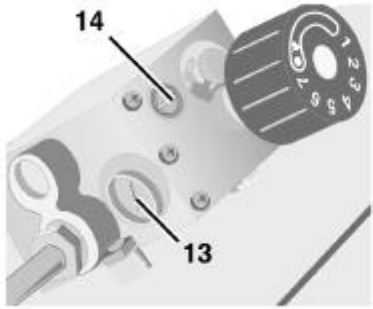

10. ábra

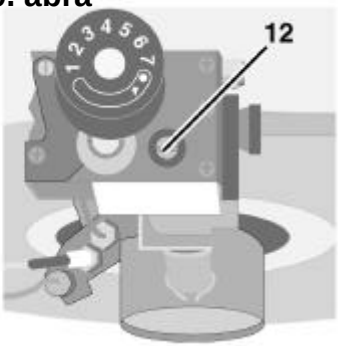

13. Foégo nyomásszabályzó
14. Minimum teljesítmény szabályzó /gyárilag beállítva és hitelesítve, ne állítson rajta /.

12. Orlángláng szabályzó csavar

ÜZEMELTETÉSI TANÁCSOK

A víz homérséklete:
A beállított homérséklet 65°C, amely a legtöbb igényt kielégíti.
Meszes víz esetén a homérséklet ne lépje túl a 60°C-ot, így kevésbé rakódik le a vízko.

A víz tágulása a tartályban:
Egészen enyhe csepegés észlelheto a felfutés minden fázisában. Ez a jelenség teljesen normális a melegvíz tágulása miatt.

Ügyeljen a víz minoségére:
A berendezés tökéletes muködésének és a garancia érvényességének megtartása érdekében szükséges néhány fontos szabály betartása:
- MESZES VÍZ esetén szereljen fel polifoszfát kristállyal muködo vízkövesedést gátló berendezést.
- LÁGY VÍZ esetén: a TH érték legyen 12-15° között, a PH érték 7. felett.

Úvod

Vážený zákazníku!

Dekujeme Vám, že jste si zakoupil náš výrobek. Do rukou se Vám tak dostal plynospotrebic vyrobený renomovaným evropským výrobcem, který se vyznacuje vysokou kvalitou zpracování, špickovými technickými parametry a bezpecným provozem.

Chcete - li však, aby Vám dobre sloužil po celou dobu své životnosti, dusledne dodržujte, prosím, všechny pokyny a upozornení uvedené v tomto návode.

Plynový ohrívac vody je zarazen do kategorie vyhrazených technických zarízení a nedodržování pokynu uvedených v návodu muže mít za následek jak vznik materiálních škod, tak i ohrožení života osob v blízkosti plynospotrebice se pohybujících.

Pri dodržení všech pokynu a upozornení a obsluze kotle dle priloženého návodu Vám náš výrobek bude spolehlive sloužit po celou dobu své životnosti.

Popis spotrebice, základní cásti

Plynové ohrívace užitkové vody typových rad S/SGA ... VCS se skládají z následujících cástí:

⇒ nádrž z ocelového plechu s nanesenou vrstvou ochranného smaltu na vnitrní strane,
⇒ polyuretanová izolace vyrábená bez použití freonu poškozujících ozónovou vrstvu,
⇒ plechové opláštení,
⇒ kombinovaná plynová armatura,
⇒ horák z nerezové oceli,
⇒ horcíková anodová tyc zajišt ující ochranu proti korozi,
⇒ piezoelektrický zapalovac,
⇒ teplomer,
⇒ pojistný ventil kombinovaný se zpetnou klapkou.

Jako palivo lze použít zemní plyn nebo propan. Spotrebic je výrobcem standardne dodáván v provedení na zemní plyn, prestavbu na propan provede servisní technik na prání zákazníka pri uvádení spotrebice do provozu. Sada trysek na prestavbu ze zemního na propan je soucástí dodávky a je pribalena v balícku s príslušenstvím.

Ohrívace jsou urceny k zavešení na stenu.

Odtah spalin zajišt uje sada trubek, která není soucástí dodávky ohrívace, protože zákazník má možnost volby z dvou možností, a to:

⇒ koaxiální sada na prívod vzduchu a odtah spalin, která zajišt uje prívod spalovacího vzduchu i odvod spalin pres venkovní zed objektu (viz. obr.3),
⇒ sada s rozdelovacem umožnující separátní prívod vzduchu a odtah spalin (viz. obr.4).

Pri použití obou sad je nutno dodržet maximální rozmery uvedeny na obrázcích 1, 3, 6 a 7.

Ohrívace pracují bez pripojení na elektrickou sít .

Platné normy a predpisy

Pri montáži musí být dodrženy následující normy a predpisy:

⇒ *CSN 06 0320 Ohrívání užitkové vody - navrhování a projektování*
⇒ *CSN 06 0830 Zabezpecovací zarízení pro ústrední vytápení a ohrev užitkové vody*
⇒ *CSN 06 1008 Požární bezpecnost lokálních spotrebicu a zdroju tepla (do 50 kW)*
⇒ *CSN 07 0240 Teplovodní a nízkotlaké parní kotle*
⇒ *CSN 38 6413 Plynovody a prípojky s nízkým a stredním tlakem*
⇒ *CSN 38 6441 Odberní plynová zarízení na svítiplyn a zemní plyn v budovách*
⇒ *CSN 38 6460 Odberní plynová zarízení na propan v budovách*
⇒ *G 800 01 Vyústení odtahu spalin na venkovní zdi (fasáde) (G.A.S. spol. s r. o., Praha, 1996*)

V prípade neoprávneného zásahu na spotrebici výrobce neprebírá záruku za škody takto vzniklé.

Montáž spotrebice

Montáž spotrebice a uvedení do provozu smí provést pouze odborná topenárská firma, která je vlastníkem príslušných oprávnení a která zároven prebírá odpovednost za provedené montážní práce a první uvedení spotrebice do provozu.

Umístení spotrebice v místnosti

Spotrebic lze umístit v souladu s CSN 38 6441 v jakékoliv místnosti bez ohledu na prívod vzduchu a zpusob vetrání.

Okolo ohrívace doporucujeme ponechat dostatecný volný prostor, aby bylo možné bezproblémove provádet údržbárské práce a prípadné opravy.

Upevnení ohrívacu na stenu

Nejdríve je nutné urcit místo, kde bude spotrebic zavešen na stenu, pricemž je nutno dodržet minimální vzdálenosti dle výše uvedených kapitol. Zároven je potrebné ponechat dostatecný prostor na to, aby bylo možné bezproblémove pripojit spotrebic na rozvod plynu a vody.

Spotrebic se zavesí na dva závesné šrouby nebo háky pomocí konzoly, která je na nem již namontována. Pred provedením montáže je nutné zmerit vzdálenost šroubu, aby tato neprekrocila maximální roztec konzoly.

Plynová prípojka

Spotrebic se pripojuje k rozvodu plynu, který je proveden dle platných norem a predpisu. Na prívodu plynu do spotrebice musí být umísten uzavírací prvek (kulový kohout), který je lehce dosažitelný. Po pripojení spotrebice na rozvod plynu musí být provedena tlaková zkouška a vystavena výchozí revizní zpráva.

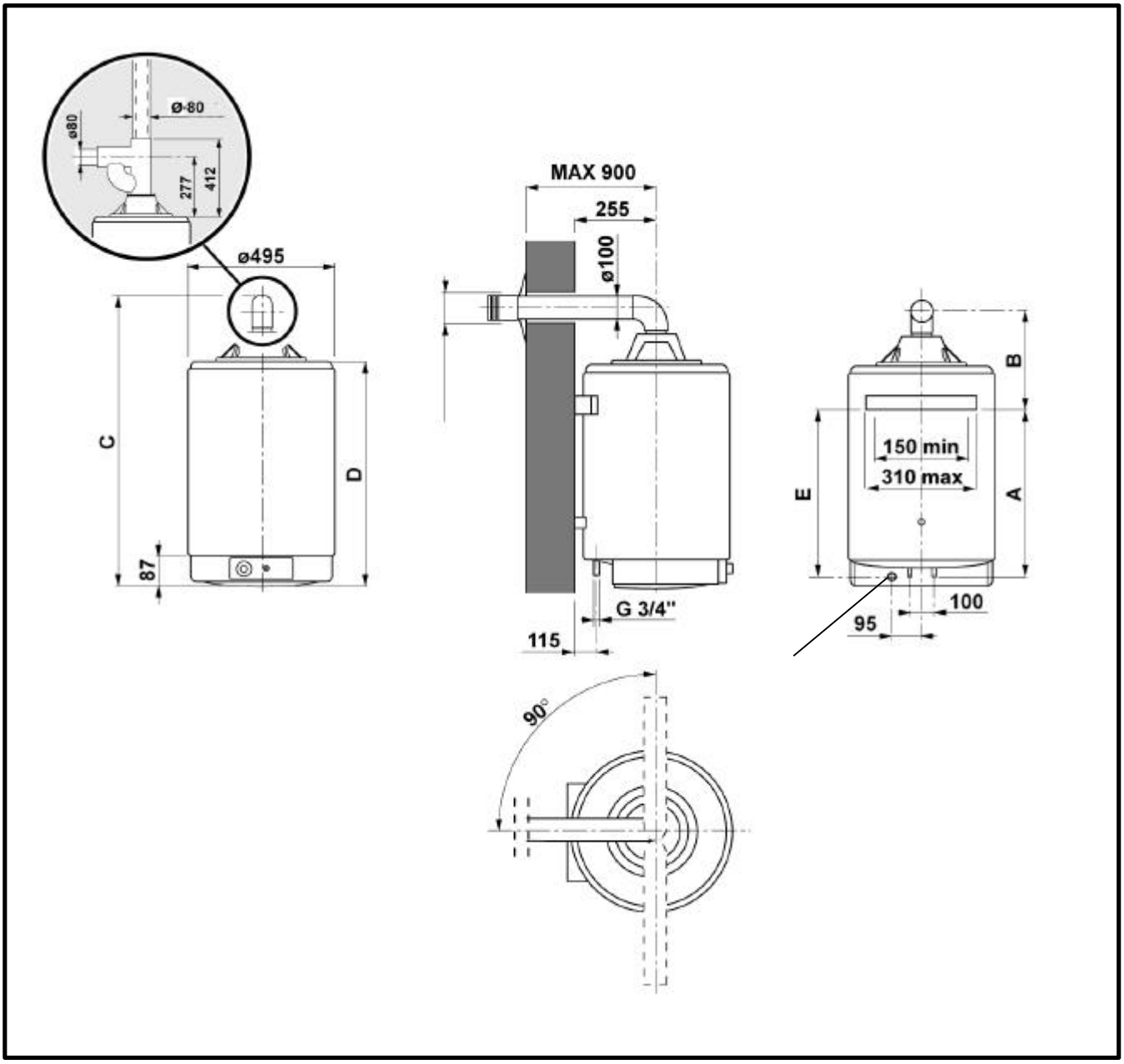

Obr. 1: Základní rozmery ohrívacu 80 V FB a 100 V FB

Tab. 1: Základní technické údaje ohrívacu

Typ ohrívace	Objem	Jmenovitý príkon	Jmenovitý výkon	Pohotovostní ztráta	Doba ohrevu pri ΔT=25 K	Doba ohrevu pri ΔT=45 K	Jednorázový odber vody teplé 40°C	Trvalý výkon pri ΔT=30 K	Hmotnost prázdného spotrebice	Spotreba plynu	
										Zemní plyn	Propan
	l	kW	kW	kW	min.	min.	l	l/h	kg	m^3/h	kg/h
80 V FB	75	3,3	2,9	0,11	44	84	161	100	32	0,35	0,256
100 V FB	95	3,3	2,9	0,13	58	107	209	100	38	0,35	0,256

Tab. 2: Základní rozmery a pripojovací tlaky plynu

Typ ohrívace	A	B	C	D	E	Prumer hlavní trysky (zemní plyn)	Prumer trysky zapalovacího horáku (zemní plyn)	Prumer hlavní trysky (propan)	Prumer trysky zapalovacího horáku (propan)	Pripojovací tlak plynu (zemní plyn)	Pripojovací tlak plynu (propan)
	mm	mm	mm	mm	mm	mm	mm	mm	mm	kPa	kPa
80 V FB	495	385	970	702	510	1,65	0,27	0,90	0,27	1,7 - 2,5	2,5 - 4,5
100 V FB	640	395	1125	847	656	1,65	0,27	0,90	0,19	1,7 - 2,5	2,5 - 4,5

Pripojení na rozvod užitkové vody

Podle normy CSN 06 0830 ohrívac musí být na vstupu užitkové vody do ohrívace následující vybavení:

⇒ zkušební kohout pred zpetnou klapkou
⇒ zpetná klapka
⇒ pojistný ventil
⇒ prípojka na manometr
⇒ vypouštecí ventil v rozvodu teplé vody

Zpetná klapka kombinovaná s pojistným ventilem je již soucástí dodávky ohrívace.

Pojistný ventil je nastaven tak, že se otevre tehdy, prekrocí - li tlak v rozvodu užitkové vody hodnotu 700 kPa (7 bar). **Pruvodním jevem po ohrevu vody proto muže být krátkodobé otevrení pojistného ventilu a výtok vody** - predevším pri vyšším vstupním tlaku studené vody. Je-li tlak studené vody na vstupu do ohrívace vyšší než 600 kPa (6 bar), doporucujeme použít redukcní ventil.

- **Od pojistného ventilu je nutno vést odtokovou trubku do odpadu nebo do záchytné nádoby. Je - li odtoková trubka zaústena do záchytné nádoby, tuto je treba pravidelne kontrolovat.**
- **Výtok vody pojistným ventilem pri ohrevu vody je bežným pruvodním jevem - <u>nelze jej tudíž považovat za závadou nebo mimorádnou událost</u>. V prípade požadavku ze strany uživatele lze výtok vody pojistným ventilem pri ohrevu vody odstranit jednoduchým technickým rešením - - zabudováním speciální expanzní nádoby mezi zpetnou klapku a ohrívac užitkové vody, címž se sníží maximální tlak v rozvodu TUV. K tomuto úcelu smejí být použity pouze speciální expanzomaty s atestem na užitkovou vodu. O podrobnostech se, prosím, informujte u svého dodavatele.**

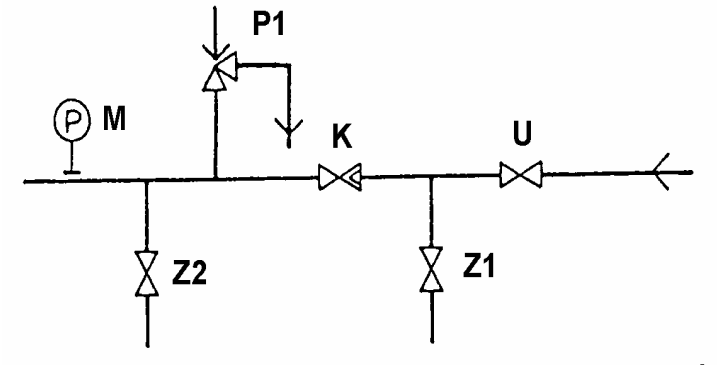

Obr. 2: Pripojení na rozvod užitkové vody podle CSN 06 830.

U - uzáver vody na vstupu (kulový kohout)
Z1 - zkušební kohout pred zpetnou klapkou
K - zpetná klapka
P1 - pojistný ventil
Z2 - zkušební a vypouštecí ventil
M - manometr

Pripojení na prívod spalovacího vzduchu a odtah spalin

Na prívod spalovacího vzduchu a odtah spalin lze použít bud koaxiální sadu nebo sadu s oddeleným prívodem vzduchu a odtahem spalin. Maximální povolené rozmery u jednotlivých typu jsou zrejmé z následujících obrázku.

Vyústení odtahu spalin na venkovní zdi (fasáde) musí být provedeno v souladu s technickým pravidlem G 800 01.

Pri montáži se na ohrívac nejdríve nasadí hliníková redukce, na ní se položí plastový kryt a dále se pripojuje použité prívodní a odtahové potrubí dle konkrétní situace.

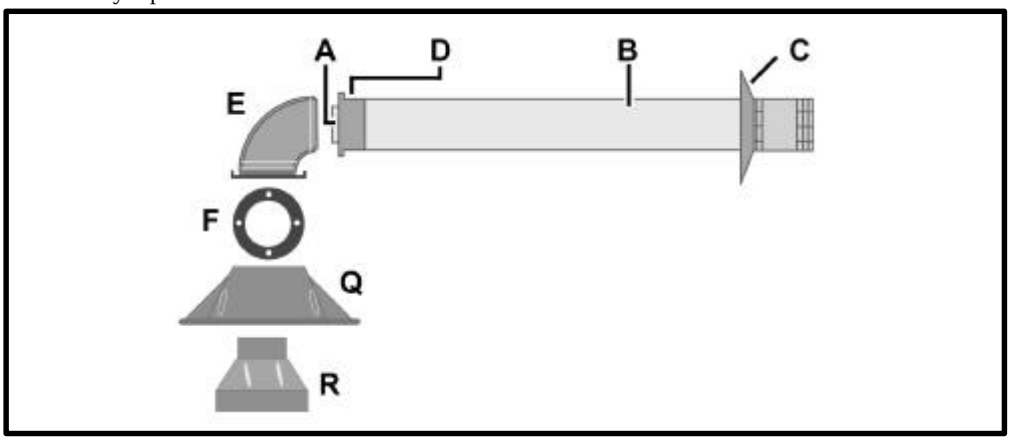

Obr. 3: Koaxiální sada na prívod vzduchu a odtah spalin - jednotlivé cásti:

A - Odtahová trubka F 60 mm
B - Prívodní trubka F 100 mm
C - Gumový kryt
D - Gumové tesnení
E - Koaxiální koleno
F - Tesnící kroužek
Q - Plastový kryt
R - Hliníková redukce

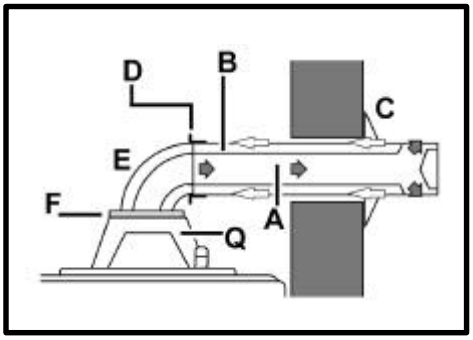

Obr. 4: Koaxiální sada na prívod vzduchu a odtah spalin - prechod pres stenu:

A - Odtahová trubka F60 mm
B - Prívodní trubka F100 mm
C - Gumový kryt
D - Gumové tesnení
E - Koaxiální koleno
F - Tesnící kroužek
Q - Plastový kryt
R - Hliníková redukce

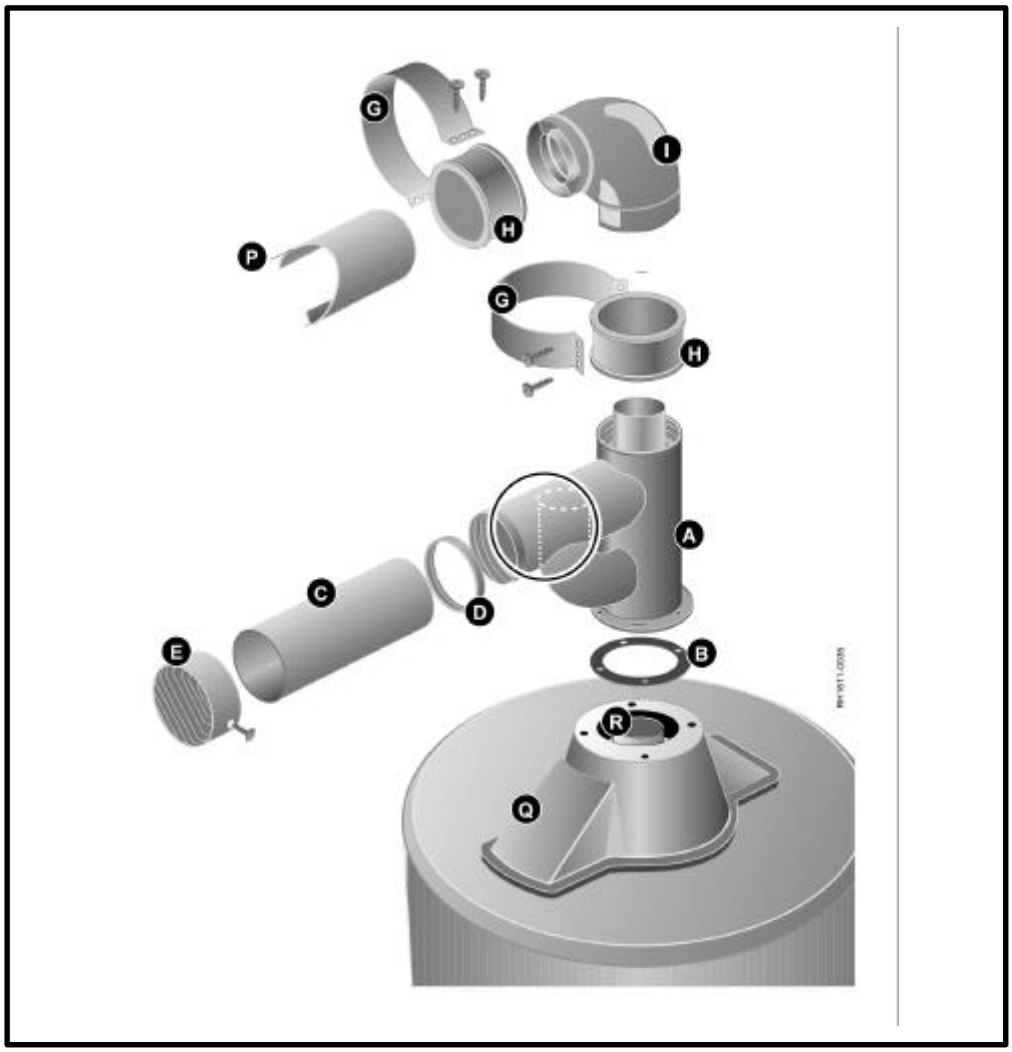

Obr. 5: Sada na oddelený prívod vzduchu a odtah spalin - jednotlivé části:

A - Rozdelovac
B - Tesnící kroužek
C - Prívodní trubka F80 mm
D - Tesnení
E - Ochranná mríž
G - Objímka
H - Gumové tesnení
I - Koleno
P - Odtahová trubka F80 mm
Q - Plastový kryt
R - Hliníková redukce

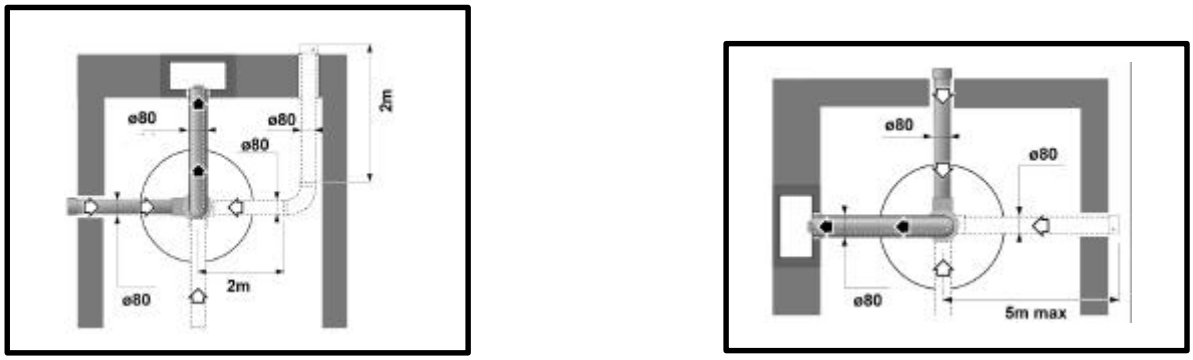

Obr. 6: Sada na oddelený prívod vzduchu a odtah spalin - maximální délky pri vyústení na fasádu:

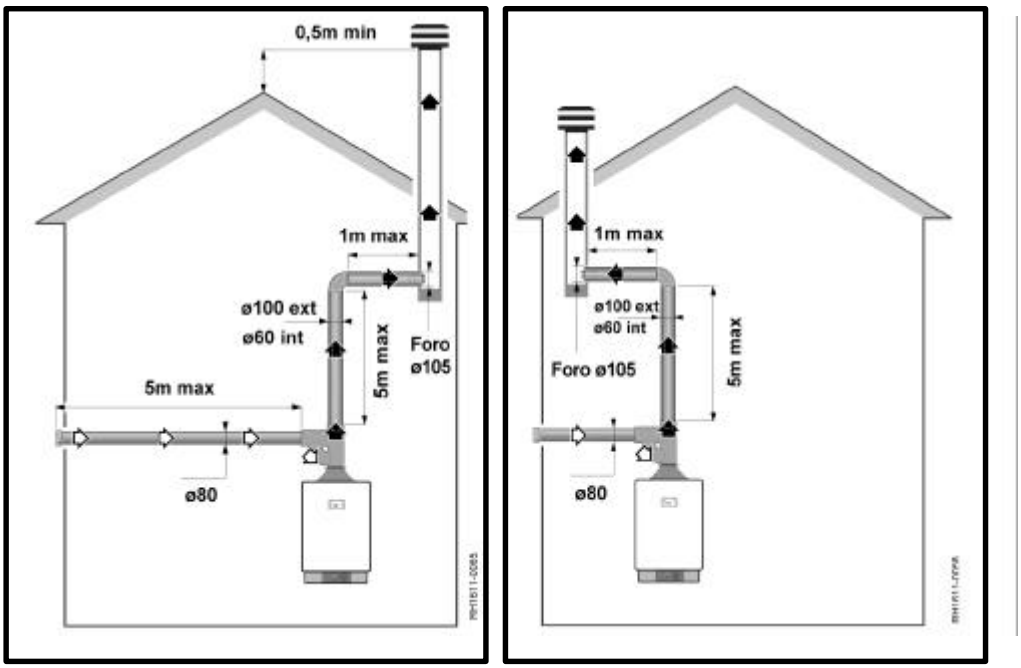

Obr. 7: Sada na oddelený prívod vzduchu a odtah spalin - maximální délky pri odvodu spalin spalinovou šachtou.

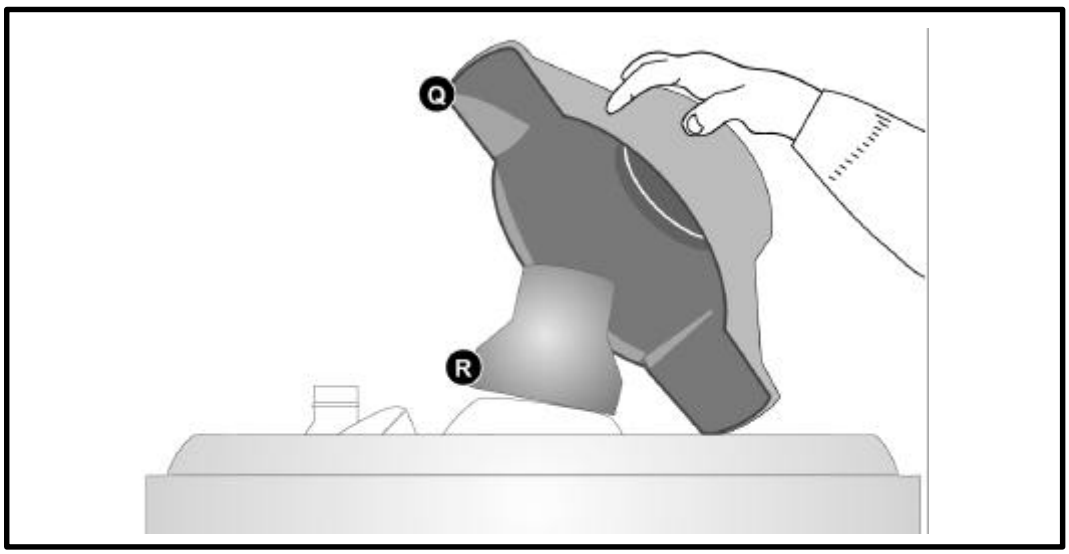

Obr. 8: Sada na oddelený prívod vzduchu a odtah spalin - postup pri montáži
Q - Plastový kryt *R - Hliníková redukce*

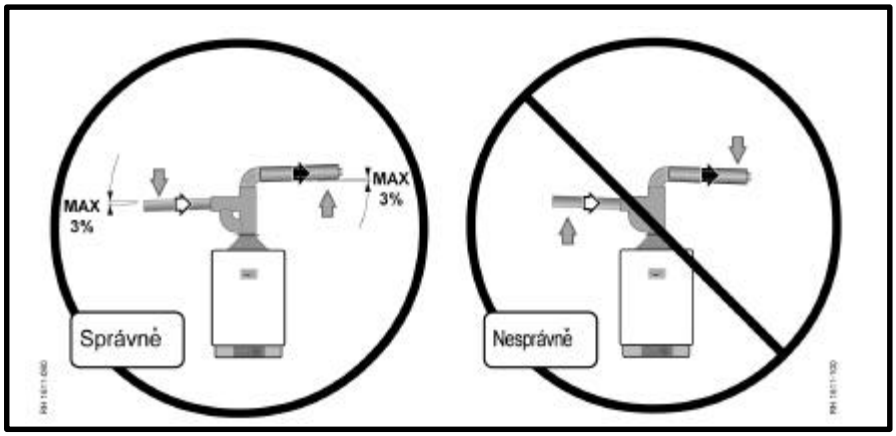

Obr. 9: Sada na oddelený prívod vzduchu a odtah spalin - postup pri montáži

Uvedení do provozu

Nastavení výrobcem

Ohrívac je výrobcem serízen na zemní plyn. Prestavbu na propan - butan provede servisní technik na prání zákazníka (viz. také výše uvedené kapitoly).

Uvedení do provozu

Ohrívac nesmí být uveden do provozu prázdný, protože hrozí riziko poškození vnitrní smaltované vrstvy a tím i zkrácení životnosti celého ohrívace.

Pred prvním uvedením do provozu musí být plynové potrubí odvzdušneno a znovu dukladne utesneno!

Postup pri napouštení ohrívace:

⇒ Otevrít všechny uzavírací ventily v rozvodu teplé vody

⇒ Ponechat otevrenou jednu vodovodní baterii

⇒ Vodu nechat postupne vtékat do bojleru, dokud nebude vytékat i vodovodní baterií a dokud nebude zbavena vzduchových bublin.

První uvedení do provozu, nastavení teploty vody:

⇒ Zkontrolovat tesnost jednotlivých cástí spotrebice.

⇒ Zkontrolovat prívod vzduchu a odtah spalin.

⇒ Regulátor teploty na plynové armature nastavit do polohy ★ (zapalovací horák) a zatlacit jej (viz. obr. 10).

⇒ Nekolikrát opakovane zatlacit tlacítko piezoelektrického zapalovace, až se zapálí zapalovací horácek.

⇒ Regulátor teploty podržet zatlacený ješte asi 15 - 20 s, poté jej uvolnit. Zapalovací plamínek má zustat trvale horet. Není - li tomu tak, celá pokus o zapálení je nutno zopakovat.

⇒ **Nezapálí - li se zapalovací plamínek ani pri nekolikrát opakovaném pokusu o zapálení, je potrebné spotrebic odstavit mimo provoz, uzavrít uzáver na prívodu plynu do spotrebice a vyrozumet servisní službu, která zjedná nápravu**.

⇒ Horí - li zapalovací plamínek spolehlive, regulátorem teploty lze nastavit požadovanou teplotu užitkové vody. Poloha 1 zodpovídá teplote približne 40°C, poloha 7 (nejvyšší nastavitelná teplota užitkové vody) zodpovídá teplote približne 70°C.

⇒ Za optimální se považuje nastavení teploty na 60°C (t.j. poloha c. 6), pri které je provoz ohrívace nejúspornejší.

⇒ Nastavení na teploty vody nižší než 50°C se v praxi nedoporucuje, protože hrozí riziko kondenzace vodních par v spalinách a s ní spojených nepríjemných jevu (sycení, praskání a pod).

⇒ Pri odstavení mimo provoz se regulátor teploty nastaví do polohy ● (vypnuto) nacež se zhasne hlavní i zapalovací horák a ohrívac zustane vypnut.

⇒ Pri dlouhodobejším odstavení doporucujeme vypustit vodu z ohrívace (predevším v zimním období) a uzavrít uzáver na vstupu plynu do spotrebice.

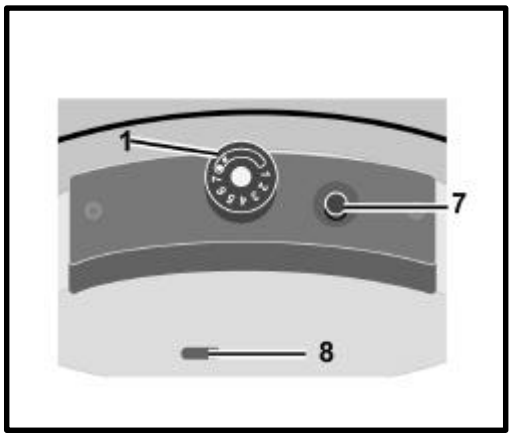

Obr. 10: Uvedení spotrebice do provozu - ovládací prvky:
1 - Regulátor teploty na plynové armature
7 - Tlacítko piezoelektrického zapalovace
8 - Kontrolní otvor

Obsluha a pravidelná údržba

Pri spouštení a vypínání spotrebice se postupuje podle pokynu uvedených v predešlé kapitole.

Budou - li dodrženy všechny výše uvedené požadavky, spotrebic již nevyžaduje žádnou další zvláštní údržbu, postacuje jej obcas umýt vlhkým hadrem a poté osušit uterkou. Nutné je pouze provádení pravidelných kontrol ochranné horcíkové anody. První kontrolu anody doporucujeme provést po dvou letech provozu, další již každý rok. Anoda je postupne spotrebována a musí být vymenena tehdy, klesne - li její prumer pod 10 mm.

- **Výmenu anodové tyce smí provést pouze pracovník odborné firmy.**
- **Spotrebuje - li se anoda v zárucní dobe. její výmena není považována za zárucní opravu.**
- **Zustane - li spotrebic bez anodové ochrany, nádrži hrozí poškození vlivem elektrolytické koroze!**

Jednou rocne doporucujeme vypustit vodu z ohrívace, címž se vyplaví drobné cástecky a usazeniny a minimalizuje se tak tvorba vrstvy vodního kamene na stenách nádoby.

V zájmu zabezpecení dlouhodobé životnosti a bezporuchového chodu spotrebice doporucujeme uživateli uzavrít s odbornou firmou smlouvu o pravidelných preventivních prohlídkách ohrívace.

Poruchy a postup uživatele pri jejich výskytu

PORUCHA	OPATRENÍ
Nelze zapálit zapalovací horácek	Prícinou muže být zavzdušnený prívod plynu - proto je nutné dukladne jej odvzdušnit. Nebude - li ani poté možné zapálení zapalovacího horáku, je potrebné pockat, až vody v ohrívaci vychladne pod 40°C (další prícinou muže být vypnutí havarijního termostatu vlivem zvýšené teploty) a opakovane se pokusit o zapálení. **V prípade neúspechu je nutné vyrozumet servisní službu.**
Zapalovací horácek horí, ale hlavní horák se nezapaluje	Regulacní termostat zkusit nastavit na vyšší hodnotu. Nezapálí - li se hlavní horák ani potom a bude - li znacný rozdíl mezi údajem na teplomeru a teplotou vody, která by mela být dosažena dle nastavení regulscního termostatu, je nutno **vyrozumet servisní službu, která zjedná nápravu.**.

- **V prípade jakýchkoliv jiných problému se obrat te na autorizovanou servisní organizaci.**
- **Všechny servisní zásahy v zárucní lhute smí provést pouze pracovník autorizované servisní organizace!**

MTS MAKES USE OF RECYCLED PAPER

292914.03 0207 Litograf s.r.l. Jesi

Merloni TermoSanitari s.p.a
Viale Aristide Merloni, 45
60044 Fabriano / Italia
Tel. 0732.6011
Telefax. 0732.602331
Telex 560160
http://www.mtsgroup.net

MTS GROUP