VT 536 GX

elektrická trouba samostatná

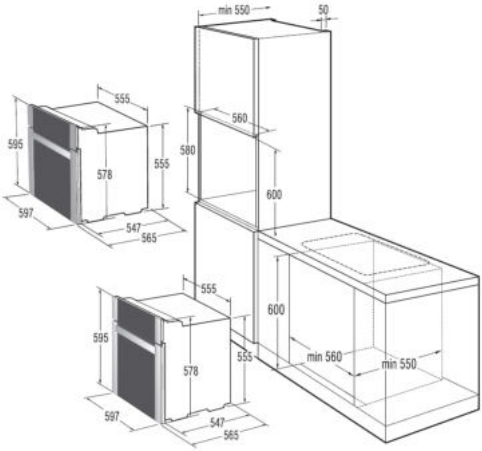

EAN kód: 383894271885

- speciální zamačkávací osvětlené knoflíky
- dotekové ovládání hodin
- multifunkční trouba 9 funkcí
- možnost regulace teploty 50 - 250°C
- digitální programovatelné hodiny
- programování doby pečení
- ukazatel teploty pečení
- speciální program čištění trouby Water systém
- speciální smalt trouby ECE (Eco Clean Enamel)
- chladící systém dvířek trouby
- skleněná vnitřní strana dveří pro snadné čištění
- energetická třída A-20%
- jmenovitý příkon: 3,3 kW
- elektrické napětí: 230 V
- příslušenství: 1 x pečící plech, 1 x pekáč, 1 x rošt, katalytický kryt ventilátoru