GARDENA

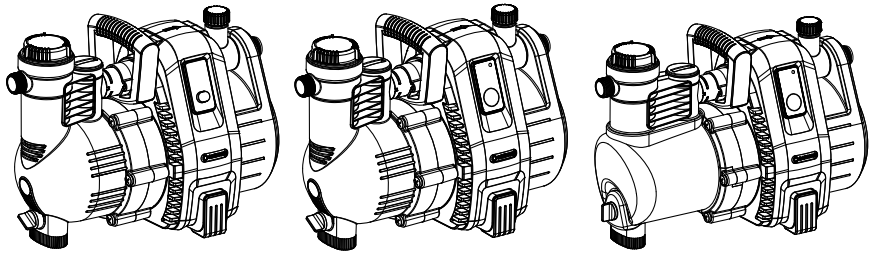

4000/5 Art. 1732 5000/5 Art. 1734 6000/6 inox Art. 1736

D	**Betriebsanleitung** Gartenpumpe	SK	**Návod na obsluhu** Záhradné čerpadlo
GB	**Operating Instructions** Garden Pump	GR	**Οδηγίες χρήσης** Αντλία κήπου
F	**Mode d'emploi** Pompe de surface pour arrosage	RUS	**Инструкция по эксплуатации** Садовый насос
NL	**Gebruiksaanwijzing** Besproeiingspomp	SLO	**Navodilo za uporabo** Vrtna črpalka
S	**Bruksanvisning** Bevattningspump	HR	**Upute za uporabu** Vrtna pumpa
DK	**Brugsanvisning** Trykpumpe	SRB BIH	**Uputstvo za rad** Baštenska pumpa
FI	**Käyttöohje** Puutarhapumppu	UA	**Інструкція з експлуатації** Садові насоси
N	**Bruksanvisning** Hagepumpe	RO	**Instrucțiuni de utilizare** Pompă de grădină
I	**Istruzioni per l'uso** Pompa da giardino	TR	**Kullanma Kılavuzu** Bahçe pompası
E	**Instrucciones de empleo** Bomba para jardín	BG	**Инструкция за експлоатация** Градинска помпа
P	**Manual de instruções** Bomba de Jardim	AL	**Manual përdorimi** Pompë kopshti
PL	**Instrukcja obsługi** Pompa ogrodowa	EST	**Kasutusjuhend** Aiapump
H	**Használati utasítás** Kerti szivattyú	LT	**Eksploatavimo instrukcija** Sodo siurblys
CZ	**Návod k obsluze** Zahradní čerpadlo	LV	**Lietošanas instrukcija** Dārza sūknis

Zahradní čerpadlo GARDENA 4000/5 / 5000/5 / 6000/6 inox

Toto je překlad originálního německého návodu k obsluze. Přečtěte si prosím pečlivě návod k obsluze a dodržujte jeho pokyny. Seznamte se pomocí tohoto návodu na provoz s výrobkem, jeho správným používáním a bezpečnostními pokyny.

Z bezpečnostních důvodů nesmějí výrobek používat děti, mladiství do 16-ti let a osoby, které nejsou seznámeny s tímto návodem na provoz. Osoby s omezenými fyzickými nebo psychickými schopnostmi smí tento výrobek používat pouze pod dohledem oprávněné osoby nebo když s ním byly seznámeny.

→ Tento návod k obsluze prosím pečlivě uložte.

Obsah:

1. Oblast použití Vašeho zahradního čerpadla GARDENA 125
2. Bezpečnostní pokyny 126
3. Uvedení do provozu 127
4. Obsluha. 128
5. Vyřazení z provozu 129
6. Údržba 130
7. Odstraňování poruch 130
8. Nabízené příslušenství 132
9. Technická data 133
10. Servis / Záruka 133

CZ

1. Oblast použití Vašeho zahradního čerpadla GARDENA

Určení:

GARDENA zahradní čerpadlo je určené pro využití v soukromých zahradách kolem domu a v hobbyzahradách.

Při použití čerpadla pro zesílení tlaku nesmí být překročen maximální přípustný tlak v čerpadle 6 bar (na tlakové straně). Tlak na výstupu a tlak čerpadla se sčítají.

- Příklad: tlak na vodovodním kohoutku = 1,5 bar, max. tlak zahradního čerpadla 4000/5 = 4,5 bar, celkový tlak = 6,0 bar.

Čerpaná média:

Zahradní čerpadlo GARDENA lze použít pro čerpání podzemních vod, dešťové vody, vody z vodovodu a vody z bazénu s obsahem chlóru.

Upozorňujeme na následující:

GARDENA zahradní čerpadlo není vhodné pro trvalý provoz (např. průmyslové využití, trvalý provoz). Není možno přečerpávat leptající, lehce hořlavé, agresivní nebo výbušné látky jako je např. benzín, petrolej nebo nitrorozpouštědla, slanou vodu jakož i potraviny / pitnou vodu.
Teplota čerpané kapaliny nesmí překročit 35 °C.

2. Bezpečnostní pokyny

NEBEZPEČÍ!
Úraz elektrickým proudem!
Vzniká nebezpečí úrazu elektrickým proudem!

→ Před naplněním, po uvedení mimo provoz, při odstraňování poruch a před údržbou vytáhněte zástrčku z elektrické sítě.

NEBEZPEČÍ ÚRAZU
horkou vodou!

Jen pro čerpadlo 4000/5: Při delším provozu (> 5 min) při zavřené výtlačné straně, se může voda v čerpadle zahřát, čímž by mohlo dojít k opaření horkou vodou.

→ **Čerpadlo nenechávejte běžet déle než 5 minut při uzavřené výtlačné straně.**

Při chybějícím přívodu vody na sací straně se může voda v čerpadle ohřát, což by mohlo na výstupu vést k úrazu horkou vodou.

→ **Odpojte čerpadlo od elektrické sítě, počkejte, až se voda ochladí a před znovuuvedením do provozu zajistěte přívod vody na sací straně.**

Umístění

Pozor: použití čerpadla pro bazény a zahradní jezírka a podobná místa je přípustné jen tehdy, pokud je čerpadlo provozováno přes proudový chránič (FI) podle DIN VDE 0100-702 a 0100-738, AS/NZS 3000.
Navíc musí být čerpadlo instalováno na místě bezpečném proti záplavám a proti pádu do vody. Čerpadlo by mělo být v bezpečné vzdálenosti (min. 2 m) od čerpaného média.
Jako doplňkovou ochranu lze použít schválený osobní chránič.

→ Zeptejte se, prosím, elektrikáře.

Při napojení čerpadla na vodovodní potrubí musí být dodrženy specifické národní sanitární předpisy, aby se zabránilo zpětnému nasátí nepitné vody.

→ Zeptejte se, prosím, sanitárního odborníka.

Připojovací vedení

Údaje uvedené na typovém štítku se musí shodovat s údaji v elektrické síti.

Používejte pouze prodlužovací kabely schválené podle HD 516.

→ Konzultujte u svého elektrikáře.

→ Nenoste čerpadlo za kabel a nepoužívejte kabel k tomu, abyste vytáhli zástrčku z elektrické zásuvky.

Zraková kontrola

→ Před použitím proveďte pohledovou kontrolu, abyste zjistili, zda není poškozeno čerpadlo, obzvláště síťový kabel a zástrčka.

Poškozené čerpadlo se nesmí používat.

→ V případě poškození nechejte čerpadlo zkontrolovat v servisu GARDENA nebo u autorizovaného specialisty.

→ Poškozené přívodní vedení smí být vyměněno jen servisem GARDENA nebo autorizovaným elektrikářem.

Upozornění

→ Nepoužívejte čerpadlo za deště, ani ho nepoužívejte ve vlhkém nebo mokrém prostředí.

Abyste u čerpadla zabránili chodu nasucho, dbejte na to, aby se konec sací hadice vždy nacházel v čerpaném médiu.

→ Před každým použitím naplňte čerpadlo čerpanou tekutinou až do přeplnění (cca 2 až 3 l)!

Písek a jiné abrazivní látky v dopravované kapalině vedou k rychlému opotřebení a snížení výkonu čerpadla.

Čerpání znečištěné vody, např. s kamínky, jedlovým jehličím, může vést k poškození čerpadla.

→ Nečerpejte znečištěnou vodu.

Minimální průtok vody činí: 4000/5: 90 l/h (= 1,5 l/min.); 5000/5: 200 l/h (= 3,3 l/min.). Přípojné přístroje s menším průtokem se nesmí provozovat.

3. Uvedení do provozu

Umístění čerpadla:

Místo, na kterém bude čerpadlo umístěno, musí být pevné a suché a musí umožnit čerpadlu bezpečné stání.

→ Postavte čerpadlo do bezpečné vzdálenosti od čerpaného média (min. 2 m).

Čerpadlo je třeba umístit na místo s dostatečnou vlhkostí vzduchu a dostatečným větráním do oblasti větrací štěrbiny. Vzdálenost od stěn musí být minimálně 5 cm. Přes větrací štěrbinu nesmí být nasávány žádné nečistoty (např. písek nebo zemina).

Připojení hadice na sací straně:

Na sací straně nepoužívejte žádné zástrčné systémové díly pro vodní hadice. Musíte použít vakuově odolnou sací hadici, např. **GARDENA sací soupravu č.v. 1411.**

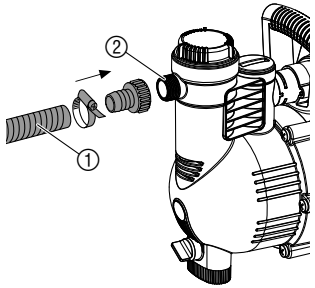

Aby se zkrátila doba opětovného nasátí, doporučujeme spojení sací hadice se zpětnou klapkou, která zabrání samočinnému vyprázdnění sací hadice po odstavení čerpadla z činnosti.

1. Spojte vakuově odolnou sací hadici ① s přípojkou na sací straně ② a vzduchotěsně sešroubujte.
2. U sací výšky přes 4 m připevněte dodatečně sací hadici ① (např. přivázáním k dřevěnému kůlu).
   Čerpadlo se tak odlehčí od hmotnosti sací hadice.

Připojení čerpadla na výtlačné straně:

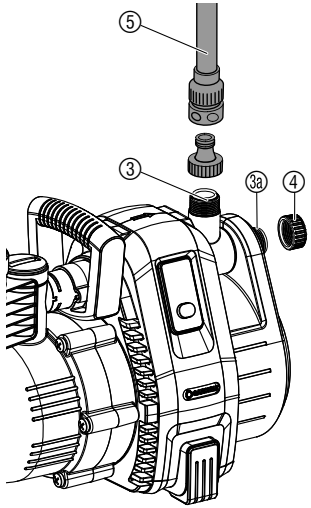

Čerpadla mají na tlakové straně dva přípoje ③/③a. Nepoužitý výtlačný přípoj musí být uzavřen zátkou ④, která může být v případě připojení dvou hadic odšroubována.

Přípojky na čerpadle ③/③a jsou vybaveny závitem 33,3 mm (G 1"), na který je možné pomocí GARDENA systému zástrčných hadic připojit hadice 13 mm (1/2"), 16 mm (5/8") nebo 19 mm (3/4").

Optimálního využití čerpacího výkonu čerpadla lze docílit připojením hadic o světlosti 19 mm (3/4") ve spojení např. s připojovací sadou GARDENA **č.v. 1752**, nebo s hadicemi 25 mm (1") s **rychlospojkou s vnitřním závitem GARDENA č.v. 7109 / mosaznou rychlospojkou s hadicovým nástavcem č.v. 7103**.

→ Výtlačnou hadici ⑤ spojte s přípojkou na výtlačné straně ③/③a.

Při paralelním připojení více než 2 hadic / spotřebičů doporučujeme použití **GARDENA 2- nebo 4-cestného rozdělovače č.v. 8193/8194, GARDENA 2-cestný ventil č.v. 940**, které mohou být našroubovány přímo na přípoj na tlakové straně ③/③a.

4. Obsluha

Čerpání kapalin:

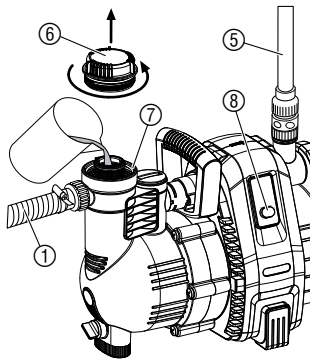

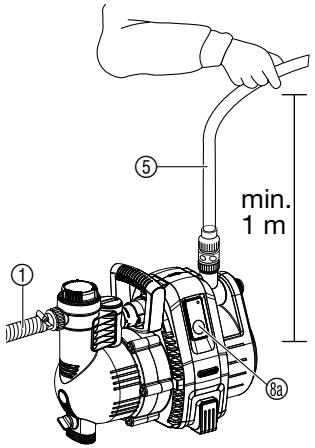

NEBEZPEČÍ! Úraz elektrickým proudem!

Vzniká nebezpečí úrazu elektrickým proudem.

→ Před naplněním odpojte zahradní čerpadlo od elektrické sítě.

POZOR!

→ Čerpadlo před každým uvedením do provozu pomalu naplnit čerpanou kapalinou tak, až začne přetékat (asi 2 až 3 l).

1. Víko ⑥ rukou našroubovat na plnící hrdlo ⑦.
2. Nalijte čerpanou kapalinu do plnicího otvoru ⑦ až do přeplnění (cca 2 až 3 l).
3. Víko ⑥ na plnicím otvoru ⑦ pevně utáhněte rukou (nepoužívejte kleště).
4. Otevřít uzavírací ventily, které se mohou eventuálně vyskytovat v tlakovém vedení (spotřebiče, uzávěry vody, apod.).
5. Vyprázdněte zbytkovou vodu z výtlačné hadice ⑤, aby mohl unikat vzduch při nasávacím procesu.
6. **Čerpadlo 4000/5 zapnout:** Tlakovou hadici ⑤ přidržet minimálně 1 m svisle nahoru nad čerpadlem, stlačit vypínač ⑧ *(vypínač svítí)* a počkat, až čerpadlo nasaje.

→ Pokud čerpadlo do asi 5 minut nečerpá, čerpadlo vypnout (stlačit vypínač ⑧) (viz “7. Odstraňování poruch”).

6. **Čerpadlo 5000/5; 6000/6 inox zapnout:**
Tlakovou hadici ⑤ držet min. 1 m svisle nad čerpadlem, zastrčit síťovou zástrčku, stlačit tlačítko On/Off ⑧a *(LED dioda svítí zeleně)* a počkat až čerpadlo nasaje.

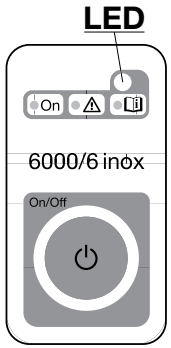

Pokud čerpadlo po asi 20 sekundách nečerpá, bliká LED oranžově.

Pokud čerpadlo po asi 5 minutách (5000/5) / asi 6 minutách (6000/6 inox) nečerpá, rozsvítí se LED červeně a čerpadlo se automaticky vypne (viz “7. Odstraňování poruch”).

→ Pokud čerpadlo po 5 minutách automaticky nevypne, vypnout čerpadlo manuálně a zkontrolovat těsnost sací hadice.

Udané maximální vlastní nasávací výšky 8 m lze dosáhnout pouze tehdy, pokud je čerpadlo naplněno plnícím hrdlem ⑦ až do přelití, a tlaková hadice ⑤ je přitom a během nasávání přidržena směrem nahoru tak, že čerpaná kapalina nemůže z čerpadla přes tlakovou hadici ⑤ vytéct.

CZ

Zvláštní mód:

Přídavné elektrické spínací přístroje (např. dálková ovládání, tlakové spínače) mohou být použity jen ve zvláštním módu.

Aktivace zvláštního módu:

1. Tlačítko On/Off ⑧a přidržet při zapnutí 8 sekund.
Prvních 5 sekund zelená LED dioda svítí, potom 3 sekundy bliká.
2. Když zelená LED dioda po 8 sekundách opět svítí, tlačítko On/Off ⑧a pustit.

Deaktivace zvláštního módu:

1. Síťovou zástrčku zastrčit do síťové zásuvky.
Čerpadlo se samo rozběhne.
2. Stlačit tlačítko On/Off ⑧a. *Čerpadlo se vypne.*
3. Tlačítko On/Off ⑧a při zapnutí přidržet 8 sekund, až přestane blikat zelená LED dioda.

zabezpečovací funkce čerpání:

Zabezpečovací funkce čerpání zajišťuje v případě chybějícího průtoku vody výstrahu pomocí LED stavového ukazatele. Mimoto chrání čerpadlo jako **pojistka chodu nasucho** při příliš dlouhém uzavření tlakové strany (např. zavřený ventil) nebo při docházející vodě (např. cisterna je prázdná).

LED svítí zeleně:	**Normální provoz**
LED bliká oranžově:	**Minimálně již 20 sekund žádný průtok.**
LED svítí červeně:	**Minimálně již 5 minut žádný průtok (čerpadlo se automaticky vypnulo)**
LED bliká červeně:	**Alarm! čerpadlo bez průtoku vody spuštěno 3 krát za 20 minut. (čerpadlo nemůže být kvůli ochlazení 5 min spuštěno, potom svítí LED dioda červeně)**

5. Vyřazení z provozu

Přezimování / skladování:

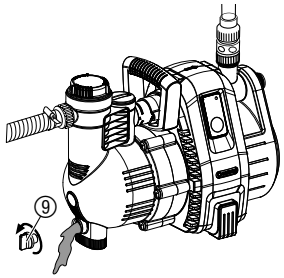

Před nástupem mrazů uskladněte zahradní čerpadlo na místě chráněném před mrazem.

1. Otevřete výpustný šroub ⑨.
Zahradní čerpadlo se vyprázdní.
2. Zahradní čerpadlo uskladněte na místě chráněném před mrazem.

Likvidace:
(podle směrnice 2002/96/ES)

Přístroj nelze vyhodit do normálního domovního odpadu, nýbrž jeho likvidace musí být provedena odborně.

→Důležité: přístroj zlikvidujte prostřednictvím Vašeho komunálního likvidačního střediska.

CZ

6. Údržba

NEBEZPEČÍ! Úraz elektrickým proudem!
Vzniká nebezpečí úrazu elektrickým proudem.
→ Před údržbou vždy čerpadlo oddělit od elektrické sítě.

Vyčistit filtr:

Pokud je filtr znečištěn, musí být vyčištěn.

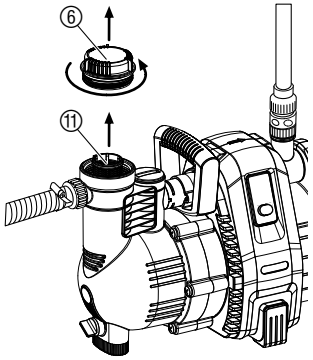

1. V případě potřeby zavřít všechny uzavírací ventily v sání.
2. Vyšroubujte víko ⑥ filtrační komory.
3. Vytáhněte filtrační jednotku svisle nahoru.
4. Pevně přidržte misku ⑩ pootočte filtr ⑪ proti chodu hodinových ručiček **1** a vytáhněte **2** (bajonetový uzávěr).

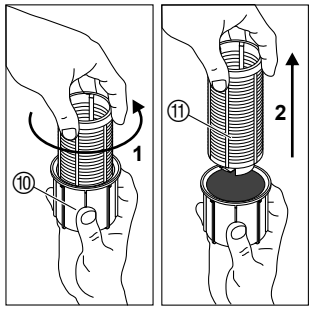

5. Vyčistěte misku ⑩ pod tekoucí vodou a filtr ⑪ očistěte např. jemným kartáčkem.
6. Namontujte filtr v opačném pořadí zpět.

Propláchnutí zahradního čerpadla:

Po čerpání vody z plaveckých bazénů s obsahem chlóru se musí čerpadlo propláchnout.

1. Načerpejte vlažnou vodu (max. 35 °C) event. vodu s přídavkem jemného čisticího prostředku (např. přípravek na nádobí) do té doby, až bude přečerpaná voda čistá.
2. Zbytky vody zlikvidujte podle zákona o likvidaci odpadů.

7. Odstraňování poruch

NEBEZPEČÍ! Úraz elektrickým proudem!
Vzniká nebezpečí úrazu elektrickým proudem.
→ Před začátkem prací spojených s odstraňováním poruch odpojte zahradní čerpadlo od elektrické sítě.

Uvolnění oběžného kola:

Oběžné kolo, které je kvůli nečistotám pevné, je možné povolit.

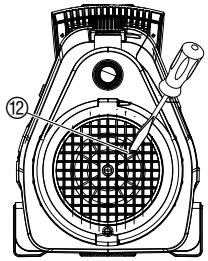

→ Šroub na oběžném kole ⑫ odšroubujte pomocí šroubováku. *Tím se povolí pevné oběžné kolo.*

Vyčištění senzoru průtoku:

Pokud je senzor průtoku znečištěn, může to způsobit nesprávná chybová hlášení (LED bliká oranžově).

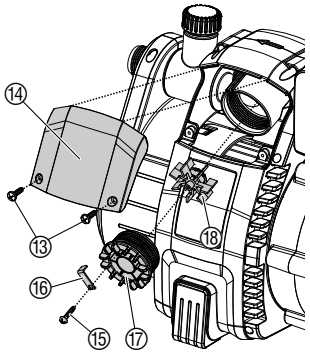

1. Oba šrouby ⑬ vyšroubovat.
2. Sundat kryt ⑭.
3. Uvolnit pojistný šroub ⑮ a sundat svorku ⑯.
4. Proti směru pohybu hodinových ručiček vyšroubovat víko ⑰.
5. Lopatkové kolo ⑱ vyjmout a vyčistit. Vyčistit těleso senzoru průtoku.
6. Lopatkové kolo ⑱ opět zamontovat s kovovou částí směřující ve směru zasunutí.
7. Víko ⑰ zašroubovat otáčením ve směru pohybu hodinových ručiček.
8. Víko ⑰ zajistit svorkou ⑯ s pojistným šroubem ⑮.
9. Kryt ⑭ nejprve nasadit nahoře, potom přišroubovat dole pomocí dvou šroubů ⑬.

Porucha	Možná příčina	Odstranění
Čerpadlo běží, ale nenasává	Čerpadlo přisává vzduch na jednom ze spojovaných míst.	→ Na sací straně vzduchotěsně upevněte přípojky.
	Netěsné resp. poškozené sací vedení.	→ Prověřte sací vedení, zda není poškozeno a vzduchotěsně jej připojte.
	Čerpadlo nebylo naplněno čerpanou kapalinou.	→ Naplňte čerpadlo (viz **“4. Obsluha”**).
	Naplněná čerpaná kapalina uniká při samonasávání přes připojenou hadici na výtlačné straně.	1. Čerpadlo znovu naplňte (viz **“4. Obsluha”**). 2. Při opětovném zprovozňování čerpadla podržte výtlačnou hadici cca 1 m kolmo nahoru než čerpadlo nasaje.
	Absolutní vakuové spojení docílíte použitím GARDENA sacích hadic (viz **“8. Nabízené příslušenství”**).	
	Zátka ⑥ na plnicím otvoru ⑦ netěsní.	→ Zkontrolujte těsnění (příp. jej vyměňte) a pevně přišroubujte zátku (nepožívejte kleště).
	Vzduch nemůže unikat, protože je uzavřená výtlačná strana resp. ve výtlačné hadici jsou zbytky vody.	→ Otevřít uzavírací ventily ve výtlačném vedení (např. postřikovač) resp. tlakovou hadici vyprázdnit nebo během nasávání uvolnit na čerpadle.
	Nebyla dodržena čekací doba.	→ Zapněte čerpadlo a vyčkejte 5 minut.
	Ucpaný sací filtr nebo zpětná klapka v sací hadici.	→ Vyčistěte filtr resp. zpětnou klapku.
	Příliš velká sací výška.	→ Snižte sací výšku.
	V případě jiných problémů s nasáváním použijte GARDENA sací hadice se zpětnou klapkou (viz **“8. Nabízené příslušenství”**) a před uvedením do provozu naplňte čerpadlo přes plnicí otvor ⑦ čerpanou kapalinou.	

Porucha	Možná příčina	Odstranění
Motor čerpadla běží, avšak čerpané množství nebo tlak náhle klesnou	Sací filtr na sací hadici nasává naprázdno.	→ Čerpadlo přiškrťte na výtlačné straně pomocí regulačního ventilu, např. GARDENA **č.v. (2)977**.
	Sací filtr nebo zpětná klapka ucpány.	→ Vyčistěte filtr resp. zpětnou klapku.
	Netěsnost na sací straně.	→ Odstraňte netěsnosti.
	Zablokované oběžné kolo.	→ Povolte oběžné kolo.
Motor čerpadla se nerozbíhá nebo zůstane během provozu stát	Výpadek proudu.	→ Zkontrolujte zabezpečení a vedení.
	Tepelná ochrana vypnula motor kvůli přehřátí/přetížení.	→ Zajistěte dostatečné chlazení/větrání a vyčistěte oblast kolem oběžného kola.
	Elektrické přerušení.	→ Zašlete čerpadlo do servisu GARDENA.
5000/5; 6000/6 inox: Čerpadlo čerpá a LED bliká oranžově	Senzor průtoku je znečištěn	→ Senzor průtoku vyčistit.
5000/5; 6000/6 inox: Čerpadlo vypíná a LED svítí červeně	Čerpadlo nemělo minimálně 5 minut žádný průtok resp. netěsnost v sání.	→ Zajistit dostatek čerpané kapaliny resp. zkontrolovat sací vedení a čerpadlo znovu spustit.
	Čerpadlo běželo minimálně 5 minut proti uzavřené tlakové traně.	→ Otevřít tlakovou stranu a čerpadlo znovu spustit.

V případě jiných poruch prosíme o kontaktování servisu GARDENA. Opravy smí provádět pouze servisy GARDENA nebo GARDENOU autorizovaní odborní prodejci.

8. Nabízené příslušenství

GARDENA sací hadice	Odolné vůči zlomení a vakuu, lze dodat jako metrové zboží **č.v. 1720/1721** (19 mm (3/4")-/25 mm (1")) bez připojovacích armatur nebo v pevné délce **č.v. 1411/1418** kompletně s připojovacími armaturami.	
GARDENA přípojka pro sací hadici	K sacímu přípoji.	**č.v. 1723/1724**
GARDENA připojovací sada pro čerpadla	K výtlačnému přípoji.	**č.v. 1750/1752**
GARDENA sací filtr se zpětnou klapkou	K připojení na sací hadici v metráži.	**č.v. 1726/1727/1728**
GARDENA elektronický tlakový spínač	Automaticky zapíná a vypíná čerpadlo v závislosti na spotřebě vody. S pojistkou chodu nasucho. Musí být instalován na jeden ze dvou výtlaků. (U typů 1734/1736 k tomu musí být aktivován zvláštní mód).	**č.v. 1739**
Pro čerpadlo 4000/5: GARDENA pojistka chodu nasucho	Chrání čerpadlo před poškozením při chodu nasucho v případě nedostatkučerpaného média.	**č.v. 1741**
GARDENA sací hadice pro kopané studny	K vakuově pevnému připojení čerpadla na kopané studny nebo pevné potrubí. Délka 0,5 m. S oboustranným vnitřním závitem 33,3 mm (G 1).	**č.v. 1729**
GARDENA dálkové ovládání – sada	Pro zapnutí a vypnutí čerpadla na dálku (u typů 1734/1736 k tomu musí být aktivován zvláštní mód).	**č.v. 7680**

9. Technická data

Typ	**4000/5 (č.v. 1732)**	**5000/5 (č.v. 1734)**	**6000/6 inox (č.v. 1736)**
Jmenovitý výkon	1.100 W	1.300 W	1.300 W
Max. čerpané množství	4.000 l/h	5.000 l/h	6.000 l/h
Max. tlak/max. čerpací výška	4,5 bar/45 m	5,0 bar/50 m	5,5 bar/55 m
Max. samonasávací výška	8 m	8 m	8 m
Přípustný vnitřní tlak (oboustranný)	6 bar	6 bar	6 bar
Síťové napětí/síťová frekvence	220 – 240 V AC/50 Hz	220 – 240 V AC/50 Hz	220 – 240 V AC/50 Hz
Připojovací kabel	1,5 m; H07-RNF	1,5 m; H07-RNF	1,5 m; H07-RNF
Hmotnost	11 kg	11,5 kg	13,5 kg
Hladina hluku L_{WA} [1)]	naměřená 80 dB (A) garantována 82 dB (A)	naměřená 77 dB (A) garantována 80 dB (A)	naměřená 75 dB (A) garantována 79 dB (A)

[1)] Měřeno podle směrnice 2000/14/ES

10. Servis/Záruka

Záruka:

V případě uplatnění záruky jsou pro vás servisní práce zdarma.

GARDENA poskytuje na tento výrobek 2 roky záruky (ode dne prodeje). Tato záruka se vztahuje na všechny podstatné nedostatky přístroje, které byly prokazatelně způsobeny vadami materiálu nebo chybami při výrobě. Záruka je zajišťována dodáním náhradního funkčního přístroje nebo bezplatnou opravou zaslaného přístroje podle naší volby, jsou-li zaručeny následující podmínky:

- S přístrojem se zacházelo odborně a dle doporučení návodu k používání.
- Nedošlo k pokusu o opravu přístroje prodejcem ani třetí osobou.

Oběžné kolo je považováno za díl podléhající opotřebení a je ze záruky vyloučeno.

Tato záruka poskytovaná výrobcem se netýká nároků na záruku existujících vůči obchodníkovi příp. prodejci.

V případě uplatnění záruky pošlete, prosím, vyplaceně vadný přístroj s kopií prodejního dokladu a s popisem závady na adresu servisu, která je uvedena na zadní straně. Po provedení opravy vám přístroj zdarma pošleme zpět.

CZ

Pumpen-Kennlinien
Performance characteristics
Courbes de performance
Prestatiegrafiek
Kapacitetskurva
Ydelses karakteristika
Pumpun ominaiskäyrä
Pumpekarakteristikk
Curva di rendimento
Curva característica de la bomba
Características de performance
Charakterystyka pompy
Szivattyú-jelleggörbe
Charakteristika čerpadla
Charakteristiky čerpadla
Χαρακτηριστικό διάγραμμα
Характеристика насоса
Karakteristika črpalka
Obilježja pumpe
Karakteristika pumpe
Крива характеристики насоса
Caracteristică pompă
Pompa karakter eğrisi
Помпена характеристика
Fuqia e pompës
Pumba karakteristik
Siurblio charakteristinė kreivė
Sūkņa raksturlīkne

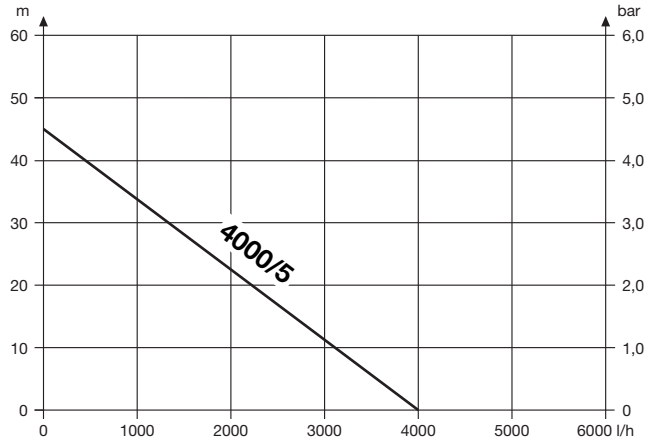

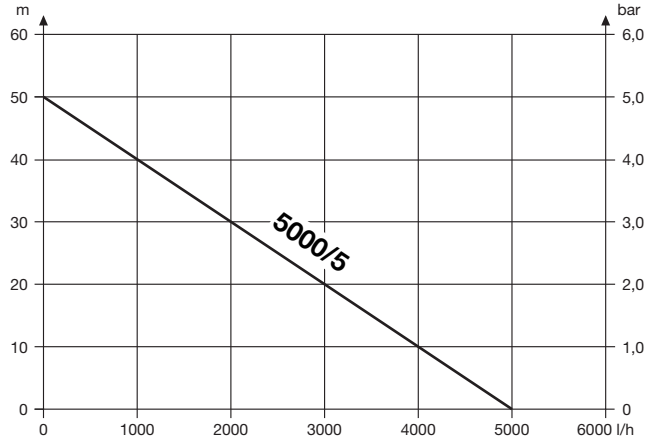

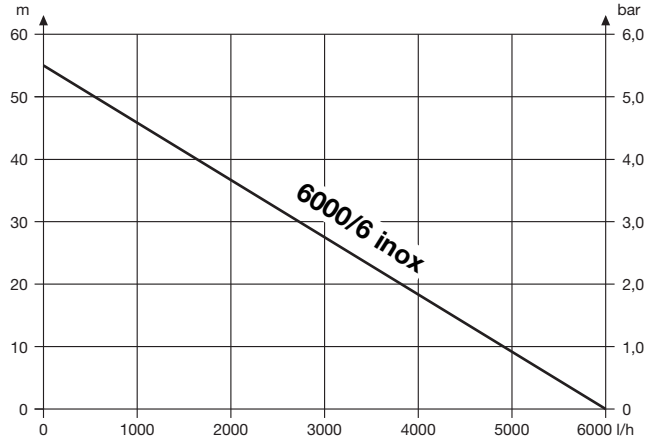

D ***Produkthaftung***
Wir weisen ausdrücklich darauf hin, dass wir nach dem Produkthaftungsgesetz nicht für durch unsere Geräte hervorgerufene Schäden einzustehen haben, sofern diese durch unsachgemäße Reparatur verursacht oder bei einem Teileaustausch nicht unsere originale GARDENA Teile oder von uns freigegebene Teile verwendet wurden und die Reparatur nicht vom GARDENA Service oder dem autorisierten Fachmann durchgeführt wird. Entsprechendes gilt für Ergänzungsteile und Zubehör.

GB ***Product Liability***
We expressly point out that, in accordance with the product liability law, we are not liable for any damage caused by our units if it is due to improper repair or if parts exchanged are not original GARDENA parts or parts approved by us, and, if the repairs were not carried out by a GARDENA Service Centre or an authorised specialist. The same applies to spare parts and accessories.

F ***Responsabilité***
Nous vous signalons expressément que GARDENA n'est pas responsable des dommages causés par ses appareils, dans la mesure où ces dommages seraient causés suite à une réparation non conforme, dans la mesure où, lors d'un échange de pièces, les pièces d'origine GARDENA n'auraient pas été utilisées, ou si la réparation n'a pas été effectuée par le Service Après-Vente GARDENA ou l'un des Centres SAV agréés GARDENA. Ceci est également valable pour tout ajout de pièces et d'accessoires autres que ceux préconisés par GARDENA.

NL ***Productaansprakelijkheid***
Wij wijzen er nadrukkelijk op, dat wij op grond van de wet aansprakelijkheid voor producten niet aansprakelijk zijn voor schade ontstaan door onze apparaten, indien deze door onvakkundige reparatie veroorzaakt zijn, of er bij het uitwisselen van onderdelen geen gebruik gemaakt werd van onze originele GARDENA onderdelen of door ons vrijgegeven onderdelen en de reparatie niet door de GARDENA technische dienst of de bevoegde vakman uitgevoerd werd. Ditzelfde geldt voor extra-onderdelen en accessoires.

S ***Produktansvar***
Tillverkaren är inte ansvarig för skada som orsakats av produkten om skadan beror på att produkten har reparerats felaktigt eller om, vid reparation eller utbyte, andra än Original GARDENA reservdelar har använts. Samma sak gäller för kompletteringsdelar och tillbehör.

DK ***Produktansvar***
Vi gør udtrykkeligt opmærksom på, at vi i henhold til produktansvarsloven ikke er ansvarlige for skader forårsaget af vores udstyr, såfremt det sker på grund af uautoriserede reparationer eller hvis dele er skiftet ud og der ikke er anvendt originale GARDENA dele eller dele godkendt af os, eller hvis reparationerne ikke er udført af GARDENA-service eller en autoriseret fagmand.
Det samme gælder for ekstra udstyr og tilbehør.

FI ***Tuotevastuu***
Korostamme nimenomaan, että tuotevastuulain nojalla emme ole vastuussa laitteistamme johtuneista vahingoista, mikäli nämä ovat aiheutuneet epäasianmukaisesta korjauksesta tai osia vaihdettaessa ei ole käytetty alkuperäisiä GARDENA-varaosia tai hyväksymiämme osia ja korjauksen on suorittanut muu kuin GARDENA-huoltokeskus tai valtuuttamamme ammattihenkilö.
Tämä pätee myös lisäosiin ja lisävarusteisiin.

I ***Responsabilità del prodotto***
Si rende espressamente noto che, conformemente alla legislazione sulla responsabilità del prodotto, non si risponde di danni causati da nostri articoli se originati da riparazioni eseguite non correttamente o da sostituzioni di parti effettuate con materiale non originale GARDENA o comunque da noi non approvato e, in ogni caso, qualora l'intervento non venga eseguito da un centro assistenza GARDENA o da personale specializzato autorizzato.
Lo stesso vale per le parti complementari e gli accessori.

E ***Responsabilidad de productos***
Advertimos que conforme a la ley de responsabilidad de productos no nos responsabilizamos de daños causados por nuestros aparatos, siempre y cuando dichos daños hayan sido originados por arreglos o reparaciones indebidas, por recambios con piezas que no sean piezas originales GARDENA o bien piezas no autorizadas por nosotros, así como en aquellos casos en que la reparación no haya sido efectuada por un Servicio Técnico GARDENA o por un técnico autorizado.
Lo mismo es aplicable para las piezas complementarias y accesorios.

P ***Responsabilidade sobre o produto***
Queremos salientar que segundo a lei da responsabilidade do fabricante, nós não nos responsabilizaremos por danos causados pelo nosso equipamento, quando estes ocorram em decorrência de reparações inadequadas ou da substituição de peças por peças não originais da GARDENA, ou peças não autorizadas.
A responsabilidade tornar-se-à nula também depois de reparações realizadas por oficinas não autorizadas pela GARDENA. Esta restrição valerá também para peças adicionais e acessórios.

PL ***Odpowiedzialność za produkt***
Informujemy, że zgodnie z ustawą o odpowiedzialności cywilnej za szkody powstałe w związku z wadliwością towaru nie ponosimy odpowiedzialności za szkody powstałe w wyniku użytkowania naszych urządzeń, o ile spowodowane zostały niewłaściwą naprawą lub przy wymianie elementów nie zostały zastosowane nasze części oryginalne firmy GARDENA, a naprawa nie została wykonana przez serwis firmy GARDENA lub przez autoryzowanego przedstawiciela. Taka sama zasada dotyczy części uzupełnianych i akcesoriów.

H ***Termékszavatosság***
Nyomatékosan utalunk arra a tényre, hogy a természavatossági törvény szerint nem kell jótállást vállalnunk azokra a károkra, amelyeket nem a mi készülékeink okoztak, ha ezeket szakszerűtlen javítás okozta vagy egy alkatrész kicserélésénél nem a mi eredeti GARDENA alkatrészeinket vagy általunk engedélyezett alkatrészeket használtak fel és a javítást nem a GARDENA szerviz vagy egy erre felhatalmazott szakember végezte. Hasonlóképpen érvényes ez a kiegészítő alkatrészekre és tartozékokra is.

CZ ***Odpovědnost za výrobek***
Výslovně upozorňujeme na to, že podle zákona o odpovědnosti za výrobek neneseme odpovědnost za škody způsobené našimi přístroji, pokud byly způsobené neodbornou opravou nebo použitím jiných než našich originálních náhradních dílů GARDENA nebo námi schválených dílů a neprovedením opravy servisem GARDENA nebo autorizovaným odborníkem. Odpovídající platí i pro doplňkové díly a příslušenství.

SK ***Predmet záruky***
Upozorňujeme dôrazne na to, že podľa zákona o poskytovaní záruk nezodpovedáme za škody spôsobené našimi výrobkami, v prípade, že boli boli vyvolané neodbornými opravami, výmenou dielcov, ktoré nepatria k originálnym dielom GARDENA alebo neboli nami schválené arovnako boli spôsobené servisnými zásahmi, ktoré neboli vykonané servisom GARDENA alebo autorizovaným odborníkom. Rovnako to platí pre doplnky a príslušenstvo.

GR ***Ευθύνη για το προϊόν***
Σας υπενθυμίζουμε ρητά, ότι σύμφωνα με το νόμο περί ευθύνης για τα προϊόντα δεν ευθυνόμαστε για ενδεχόμενες βλάβες που προκαλούνται από πς συσκευές μας, εφόσον οφείλονται σε μία ακατάλληλη επισκευή ή σε μια αντικατάσταση τμημάτων για την οποία δεν έχουν χρησιμοποιηθεί τα πρωτότυπα ανταλλακτικά της GARDENA ή τα από μας εγκεκριμένα ανταλλακτικά και σε περίπτωση που δεν εκτελείται η επισκευή από το Τμήμα Εξυπηρέτησης Πελατών της GARDENA ή από έναν εξουσιοδοτημένο εξειδικευμένο τεχνίτη. Το ίδιο ισχύει για εξαρτήματα και συμπληρωματικά τμήματα.

SLO ***Jamstvo za izdelek***
Pismeno poudarjamo, da po zakonu jamstva za izdelek nismo odgovorni za škodo, ki bi nastala zaradi uporabe našega izdelka, prav tako tudi ne za škodo ki bi nastala zaradi nepravilnega popravila izdelka ali pri napačni zamenjavi delov, ki niso originalni deli GARDENA ali pri uporabi z naše strani potrjenih delov, ki pa niso bili vgrajeni v servisu GARDENA ali v naši pooblaščeni servisni službi. Enako velja tudi za nadomestne dele in opremo.

RO ***Responsabilitatea legala a produsului***
Menționam in mod expres ca, in concordanta cu responsabilitatea legala a produsului, nu suntem răspunzători de nici un accident provocat de produsele noastre daca se datorează reparării necorespunzătoare sau daca piesele de schimb nu sunt originale GARDENA sau aprobate de GARDENA, sau daca reparațiile nu au fost efectuate de un Centru de Sevice GARDENA sau un specialist autorizat. Aceleași prevederi se aplica si pieselor de schimb si accesoriilor.

BG ***Отговорност за качество***
Изрично подчертаваме, че съгласно закона за отговорност за качество, ние не носим отговорност за вредите причинени от нашите уреди, ако същите са причинени от неправилен ремонт или при подмяната на части не са използвани оригинални части на GARDENA или части одобрени от нас и ремонта не е извършен от сервиз на GARDENA или оторизиран специалист.
Същото важи за допълнителните части и принадлежности.

EST ***Tootevastutus***
Juhime teie tähelepanu sellele, et tootevastutusseaduse kohaselt ei vastuta me meie seadmete poolt põhjustatud kahjude eest, kui need on tekkinud asjatundmatu paranduse tagajärjel või kui detaili vahetamisel ei kasutatud GARDENA originaalvaruosi ega meie poolt kasutada lubatud varuosi ja kui parandustöid ei ole teinud GARDENA klienditeenindusspetsialistid ega meie volitatud spetsialistid. Sama kehtib lisadetailide ja tarvikute kohta.

LT ***Atsakomybė už produkciją***
Nurodome, kad remdamiesi Atsakomybės už produkciją įstatymu, neatsakome už nuostolius, sukeltus mūsų prietaisų, jei jie atsirado dėl netinkamo remonto, arba, jei keičiant dalis, buvo naudojamos neoriginalios GARDENA dalys arba dalys, kurių mes neleidome naudoti, o remontą atliko ne GARDENA servisas arba nejgaliotasis specialistas. Tas pats galioja papildomoms dalims ir priedams.

LV ***Produkta atbildība***
Mēs skaidri norādām uz to, ka saskaņā ar Produktu atbildības likumu, mēs neatbildam par mūsu iekārtu radītiem zaudējumiem, ciktāl tos ir izraisījis neatbilstošs remonts vai daļu nomaiņa ar neoriģinālām GARDENA daļām vai ne ar mūsu norādītajām detaļām un remontu nav veicis GARDENA serviss vai pilnvarots speciālists. Tas pats attiecas uz papildinošajām daļām un piederumiem.

D EG-Konformitätserklärung
Der Unterzeichnete Husqvarna AB, 561 82 Huskvarna, Sweden bestätigt, dass die nachfolgend bezeichneten Geräte in der von uns in Verkehr gebrachten Ausführung die Anforderungen der harmonisierten EU-Richtlinien, EU-Sicherheitsstandards und produktspezifischen Standards erfüllen. Bei einer nicht mit uns abgestimmten Änderung der Geräte verliert diese Erklärung ihre Gültigkeit.

GB EU Declaration of Conformity
The undersigned Husqvarna AB, 561 82 Huskvarna, Sweden hereby certifies that, when leaving our factory, the units indicated below are in accordance with the harmonised EU guidelines, EU standards of safety and product specific standards. This certificate becomes void if the units are modified without our approval.

F Certificat de conformité aux directives européennes
Le constructeur, soussigné :
Husqvarna AB, 561 82 Huskvarna, Sweden déclare qu'à la sortie de ses usines le matériel neuf désigné ci-dessous était conforme aux prescriptions des directives européennes énoncées ci-après et conforme aux règles de sécurité et autres règles qui lui sont applicables dans le cadre de l'Union européenne. Toute modification portée sur ce produit sans l'accord express de GARDENA supprime la validité de ce certificat.

NL EU-overeenstemmingsverklaring
Ondergetekende Husqvarna AB, 561 82 Huskvarna, Sweden bevestigt, dat de volgende genoemde apparaten in de door ons in de handel gebrachte uitvoering voldoen aan de eis van, en in overeenstemming zijn met de EU-richtlijnen, de EU-veiligheidsstandaard en de voor het product specifieke standaard.
Bij een niet met ons afgestemde verandering aan de apparaten verliest deze verklaring haar geldigheid.

S EU Tillverkarintyg
Undertecknad firma Husqvarna AB, 561 82 Huskvarna, Sweden intygar härmed att nedan nämnda produkter överensstämmer med EU:s direktiv, EU:s säkerhetsstandard och produktspecifikation. Detta intyg upphör att gälla om produkten ändras utan vårt tillstånd.

DK EU Overensstemmelse certificat
Undertegnede Husqvarna AB, 561 82 Huskvarna, Sweden bekræfter hermed, at enheder listet herunder, ved afsendelse fra fabrikken, er i overensstemmelse med harmoniserede EU retningslinier, EU sikkerheds standarder og produkt specifikations standarder. Dette certifikat træder ud af kraft hvis enhederne er ændret uden vor godkendelse.

FI EY-vaatimustenmukaisuusvakuutus
Allekirjoittanut Husqvarna AB, 561 82 Huskvarna, Sweden vakuuttaa, että allamainitut laitteet täyttävät tehtaaltamme lähtiessään yhdenmukaistettujen EY-direktiivien, EY-turvallisuusstandardien ja tuotekohtaisten standardien vaatimukset.
Laitteisiin tehdyt muutokset, joista ei ole sovittu kanssamme, johtavat tämän vakuutuksen raukeamiseen.

I Dichiarazione di conformità alle norme UE
La sottoscritta Husqvarna AB, 561 82 Huskvarna, Sweden certifica che il prodotto qui di seguito indicato, nei modelli da noi commercializzati, è conforme alle direttive armonizzate UE nonché agli standard di sicurezza e agli standard specifici di prodotto.
Qualunque modifica apportata al prodotto senza nostra specifica autorizzazione invalida la presente dichiarazione.

E Declaración de conformidad de la UE
El que subscribe Husqvarna AB, 561 82 Huskvarna, Sweden declara que la presente mercancía, objeto de la presente declaración, cumple con todas las normas de la UE, en lo que a normas técnicas, de homologación y de seguridad se refiere.
En caso de realizar cualquier modificación en la presente mercancía sin nuestra previa autorización, esta declaración pierde su validez.

P Certificado de conformidade da UE
Os abaixo mencionados Husqvarna AB, 561 82 Huskvarna, Sweden Por este meio certificam que ao sair da fábrica osaparelhos abaixo mencionados estão de acordo com as directrizes harmonizadas da UE, padrões de segurança e de produtos específicos.
Este certificado ficará nulo se as unidades forem modificadas sem a nossa aprovação.

PL Deklaracja zgodności Unii Europejskiej
Husqvarna AB, 561 82 Huskvarna, Sweden potwierdza, że poniżej określone urządzenia w wersji oferowanej przez nas do sprzedaży spełniają wymagania zharmonizowanych dyrektyw Unii Europejskiej, standardu bezpieczeństwa Unii Europejskiej i standardu specyficznego dla tego typu produktów.
W przypadku zmiany urządzenia, która nie została z nami uzgodniona, niniejsza deklaracja traci moc obowiązywania.

H EU-Megfelelőségi nyilatkozat
Alulírott, a Husqvarna AB, 561 82 Huskvarna, Sweden igazolja azt, hogy az alábbiakban megnevezett készülékek, az általunk forgalomba hozott kivitelben teljesítik a harmonizációs EU-irányelvek, az EU biztonsági szabványok és a termékre jellemző szabványok követelményeit. Ha a készülékeken a mi beleegyezésünk nélkül változtatást végeznek, akkor ez a nyilatkozat érvényét veszti.

CZ Prohlášení o shodě EU
Podepsaný Husqvarna AB, 561 82 Huskvarna, Sweden potvrzuje, že dále uvedené přístroje v námi do provozu uvedeném provedení splňují požadavky harmonizovaných směrnic EU, bezpečnostních norem EU a norem specifických pro výrobek.
Při námi neschválené změně přístrojů ztrácí toto prohlášení platnost.

SK EU-Vyhlásenie o zhode
Nižšie uvedená firma Husqvarna AB, 561 82 Huskvarna, Sweden vyhlasuje, že uvedené zariadenia, ktoré sme uviedli na trh v ich vyhotovení spĺňajú požiadavky harmonizovaných predpisov EU, bezpečnostných štandardov EU a výrobno-špecifických štandardov. Pri zmene zariadenia, ktorá nebola odsúhlasená výrobcom stráca toto vyhlásenie platnosť.

GR Δήλωση Συμμόρφωσης προς τις Οδηγίες της ΕΕ
Η υπογράφουσα Husqvarna AB, 561 82 Huskvarna, Sweden δηλώνει, ότι τα εξής αναφερόμενα εκδιδόμενα από την εταιρία μας προϊόντα ανταποκρίνονται σε όλες τις εναρμονισμένες προδιαγραφές της ΕΕ, στα πρότυπα ασφάλειας της ΕΕ και στα ειδικά για το προϊόν πρότυπα. Σε μία μη συμφωνημένη με την εταιρία μας τροποποίηση των συσκευών αυτή η δήλωση χάνει την ισχύ της.

SLO EV-izjava o skladnosti
Podpisani proizvajalec »Husqvarna AB, 561 82 Huskvarna, Sweden« s podpisom potrjuje, da sledeče opisana naprava, ki smo jo poslali na tržišče izpolnjuje zahteve harmoniziranih standardov ES-smernic, ES-varnostnih standardov in izdelku specifičnih standardov.
V primeru spremembe na napravi brez našega pisnega dovoljenja ta izjava izgubi svoj pomen in veljavnost.

RO UE-Certificat de conformitate
Prin prezenta Husqvarna AB, 561 82 Huskvarna, Sweden, certifica faptul ca, în momentul în care produsele menţionate mai jos ies din fabrica sunt în concordanta cu directivele UE, standardele de siguranţa UE si standardele specifice ale produsului UE.
Acest certificat devine nul în cazul modificării aparatului fără aprobarea noastră.

BG ЕС-Декларация за съответствие
Подписаната фирма Husqvarna AB, 561 82 Huskvarna, Sweden декларира, че описаните по-долу уреди, пуснати в продажба съгласно нашата спецификация, изпълняват изискванията на хармонизираните ЕС-директиви, ЕС-стандарти за безопасност и специфичните производствени стандарти.
При промяна на уреда, която не е съгласувана с нас, тази декларация губи своята валидност.

EST ELi vastavusdeklaratsioon
Allakirjutanu Husqvarna AB, 561 82 Huskvarna, Sweden kinnitab, et kirjeldatud seade vastab meie poolt ringlusse viidud kujul ELi harmoniseeritud direktiividele, ELi ohutusstandarditele ja tootega seotud standarditele.
Meiega kooskõlastamata muudatuse tegemise korral seadmel kaotab see deklaratsioon kehtivuse.

LT ES Atitikties deklamcija
Pasirašanti firma Husqvarna AB, 561 82 Huskvarna, Sweden patvirtina, kad žemiau nurodyti prietaisai ir jų modeliai, kuriuos paleidome į apyvartą, patenkina harmonizuotas ES direktyvas, ES saugumo standartus ir specifinius gaminio standartus.
Atlikus bet kokį prietaiso pakeitimą, kuris nėra suderintas su mumis, ši deklaracija praranda galiojimą.

LV ES-atbilstības deklaracija
Parakstījusies Husqvarna AB, 561 82 Huskvarna, Sweden, Vācija apstiprina, ka sekojoši apzīmētās iekārtas, kuras mēs izplatām, savā izpildījumā atbilst harmonizētajām ES direktīvām, ES drošības standartiem un produkta specifiskajiem standartiem.
Ar mūsu neapstiprinātām izmaiņām iekārtā šī deklarācija zaudē savu derīgumu.

Bezeichnung der Geräte:	**Gartenpumpe**
Description of the units:	**Garden Pump**
Désignation du matériel :	**Pompe de surface pour arrosage**
Omschrijving van de apparaten:	**Besproeiingspomp**
Produktbeskrivning:	**Bevattningspump**
Beskrivelse af produktet:	**Trykpumpe**
Laitteiden nimitys:	**Puutarhapumppu**
Descrizione dei prodotti:	**Pompa da giardino**
Descripción de la mercancía:	**Bomba para jardín**
Descrição dos aparelhos:	**Bomba de Jardim**
Nazwa urządzenia:	**Pompa ogrodowa**
A készülékek megnevezése:	**Kerti szivattyú**
Označení přístrojů:	**Zahradní čerpadlo**
Označenie zariadenia:	**Záhradné čerpadlo**
Ονομασία της συσκευής:	**Αντλία κήπου**
Opis naprave:	**Vrtna črpalka**
Descrierea articolelor:	**Pompă de grădină**
Обозначение на уредите:	**Градинска помпа**
Seadmete nimetus:	**Aiapump**
Prietaisų pavadinimas:	**Sodo siurblys**
Iekārtu apzīmējums:	**Dārza sūknis**

Typ:	Typ:	Art.-Nr.:	Art.:
Type:	Τύποι:	Art. No.:	Αριθ. είδους:
Type :	Tip:	Référence :	Art št.:
Typ:	Tip:	Art.nr.:	Nr art.:
Typ:	Тип:	Art.nr.:	Арт. номер:
Type:	Mudel:	Art. nr.:	Toote nr:
Tyyppi:	Tipas:	Tuoten:o	Gaminio nr.:
Modello:	Modelis:	Art.:	Izstr.:
Tipo:		Art. No:	
Tipo:	**4000/5**	Art. no:	**1732**
Typ:	**5000/5**	Nr artykułu:	**1734**
Típusok:	**6000/6 inox**	Cikkszám:	**1736**
Typ:		Číslo artiklu:	

EU-Richtlinien:	EU-irányelvek:
EU directives:	Směrnice EU:
Directives européennes :	EU-Predpisy:
EU-richtlijnen:	Οδηγίες της ΕΕ:
EU directiv:	ES-smernice:
EU Retningslinier:	Directive UE:
EY-direktiivit:	EC-директиви: **2006/42/EG**
Direttive UE:	ELi direktiivid: **2006/95/EG**
Normativa UE:	ES direktyvos: **2004/108/EG**
Directrizes da UE:	ES-direktīvas: **2000/14/EG**
Dyrektywy Unii Europejskiej:	

Harmonisierte EN:

DIN EN ISO 12100
EN 60335-1: 2002 A1, A2, A11, A12, A13
EN 60335-2-41: 2003 A1

Hinterlegte Dokumentation: GARDENA- Technische Dokumentation, E. Renn 89079 Ulm	Konformitätsbewertungsverfahren: Nach 2000/14/ EG Art. 14 Anhang V
Deposited Documentation: GARDENA Technical Documentation, E. Renn 89079 Ulm	Conformity Assessment Procedure: according to 2000/14/EC Art.14 Annex V
Dokumentation déposée: Documentation technique GARDENA, E. Renn 89079 Ulm	Procédure d'évaluation de la conformité: Selon 2000 /14 /CE art. 14 Annexe V

Schall-Leistungspegel:	gemessen/garantiert
Noise level:	measured/guaranteed
Puissance acoustique :	mesurée/garantie
Geluidsniveau:	gemeten/gegarandeerd
Ljudnivå:	uppmätt/garanterad
Lydtryksniveau:	afmålt/garanti
Melun tehotaso:	mitattu/taattu
Livello rumorosità:	testato/garantito
Nivel sonoro:	medido/garantizado
Nível de ruido:	medido/garantido
Poziom natężenia dźwięku:	zmierzone/gwarantowane
Zajteljesítmény szint:	mért/garantált
Hluková hladina výkonu:	naměřeno/garantováno
Výkonová hladina hluku:	meraná/garantovaná
Επίπεδο ισχύος ήχου:	μετρήθηκαν/εγγυημένα
Nivo hrupa:	izmerjeno/zagotovljeno
Nivel de putere acustică:	măsurat/garantat
Ниво на шума:	измерено/гарантирано
Helivõimsuse tase:	mõõdetud/garanteeritud
Garso stiprumo lygis:	išmatuotas/garantuotas
Trokšņu jaudas līmenis:	izmērītais/garantētais
1732	**80 dB (A)/82 dB (A)**
1734	**77 dB (A)/80 dB (A)**
1736	**75 dB (A)/79 dB (A)**

Anbringungsjahr der CE-Kennzeichnung:	
Year of CE marking:	
Année d'apposition du marquage CE :	
Installatiejaar van de CE-aanduiding:	
Märkningsår:	
CE-Mærkningsår:	
CE-merkin kiinnitysvuosi:	
Anno di applicazione della certificazione CE:	
Colocación del distintivo CE:	
Ano de marcação pela CE:	
Rok nadania oznakowania CE:	
CE-jelzés elhelyezésének éve:	
Rok umístění značky CE:	
Rok udelenia značky CE:	
Έτος σήματος CE:	
Leto namestitve CE-oznake:	
Anul de marcare CE:	
Година на поставяне на CE-маркировка:	
CE-märgistuse paigaldamise aasta:	
Metai, kuriais pažymėta CE-ženklu:	
CE-marķējuma uzlikšanas gads:	**2010**

Ulm, den 22.12.2010	Der Bevollmächtigte
Ulm, 22.12.2010	Authorised representative
Fait à Ulm, le 22.12.2010	Le mandataire
Ulm, 22-12-2010	De gevolmachtigde
Ulm, 2010.22.12.	Auktoriserad representant
Ulm, 22.12.2010	Autoriseret repræsentant
Ulmissa, 22.12.2010	Valtuutettu edustaja
Ulm, 22.12.2010	Persona delegata
Ulm, 22.12.2010	La persona autorizada
Ulm, 22.12.2010	O representante
Ulm, dnia 22.12.2010	Pełnomocnik
Ulm, 22.12.2010	Meghatalmazott
Ulm, 22.12.2010	Zplnomocněnec
Ulm, dňa 22.12.2010	Splnomocnený
Ulm, 22.12.2010	Ο εξουσιοδοτημένος
Ulm, 22.12.2010	Pooblaščenec
Ulm, 22.12.2010	Conducerea tehnică
Улм, 22.12.2010	Упълномощен
Ulm, 22.12.2010	Volitatud esindaja
Ulm, 22.12.2010	Įgaliotasis atstovas
Ulme, 22.12.2010	Pilnvarotā persona

A. Disch
Vice President
Category Watering

Deutschland / Germany
GARDENA
Manufacturing GmbH
Central Service
Hans-Lorenser-Str. 40
89079 Ulm
Produktfragen:
(+49) 731 490-123
Reparaturen:
(+49) 731 490-290
service@gardena.com

Argentina
Husqvarna Argentina S.A.
Vera 745
(C1414AOO) Buenos Aires
Phone: (+ 54) 11 4858-5000
diego.poggi@ar.husqvarna.com

Australia
Husqvarna Australia Pty. Ltd.
Locked Bag 5,
Central Coast BC, NSW 2252
Phone: 0061 24352 7400
customer.service@husqvarna.com.au

Austria / Österreich
Husqvarna Austria GmbH
Consumer Products
Industriezeile 36
4010 Linz
Phone: (+43) (0) 732/77 01 01-90
consumer.service@husqvarna.at

Belgium
GARDENA Belgium NV/SA
Leuvensesteenweg 555 b10
1930 Zaventem
Phone: (+32) 27 20 921 2
info@gardena.be

Brazil
Palash Importação e Comércio Ltda
Rua São João do Araguaia, 338
Barueri – SP – CEP: 06409-060
Phone: (+55) 11 4198-9777
eduardo@palash.com.br

Bulgaria
Husqvarna Bulgaria Eood
72 Andrey Ljapchev Blvd.
1799 Sofia
Phone: 02/9 75 30 76

Canada
GARDENA Canada Ltd.
100 Summerlea Road
Brampton, Ontario L6T 4X3
Phone: (+1) 905 792 93 30
info@gardenacanada.com

Chile
Garden Chile S.A.
San Sebastián 2839
Ofic. 701 A
Las Condes - Santiago de Chile
Phone: (+56) 2 20 10 708
garfar_cl@yahoo.com

Costa Rica
Compania Exim
Euroiberoamericana S.A.
Aptdo Postal 1260
San José
Phone: (+506) 223 20 75
exim_euro@racsa.co.cr

Croatia
SILK ADRIA d.o.o.
Josipa Lončara 3
10090 Zagreb
Phone: (+385) 1 3794 580
silk.adria@zg.t-com.hr

Cyprus
FARMOKIPIKI LTD
P.O. Box 7098
74, Digeni Akrita Ave.
1641 Nicosia
Phone: (+357) 22 75 47 62
condam@spidernet.com.cy

Czech Republic
Husqvarna Česko s.r.o.
Türkova 2319 / 5b
149 00 Praha 4 – Chodov
Bezplatná infolinka: 800 100 425
servis@cz.husqvarna.com

Denmark
GARDENA
Husqvarna Consumer Outdoor Products
Salgsafdelning Danmark
Box 9003
200 39 Malmö
info@gardena.dk

Estonia
Husqvarna Eesti OÜ
Consumer Outdoor Products
Kesk tee 10, Aaviku küla
Rae vald, Harju maakond 75305
kontakt.etj@husqvarna.ee

Finland
Oy Husqvarna Ab
Consumer Outdoor Products
Lautatarhankatu 8 B / PL 3
00581 HELSINKI
info@gardena.fi

France
Husqvarna France S.A.S.
9 – 11 allée des Pierres Mayettes
ZAC des Barbanniers
B.P. 99
92232 Gennevilliers cedex
Phone: (+33) 01 40 85 30 40
service.consommateurs@gardena.fr

Great Britain
Husqvarna UK Ltd
Preston Road
Aycliffe Industrial Park
Newton Aycliffe
Co Durham
DL5 6UP
info.gardena@husqvarna.co.uk

Greece
HUSQVARNA ΕΛΛΑΣ A.E.B.E.
Υπ/μα Ηφαίστου 33A
Βι. Πε. Κορωπίου
19 400 Κορωπί Αττικής
Phone: (+30) 210 6620225 – 6
service@agrokip.gr

Hungary
Husqvarna
Magyarország Kft.
Ezred u. 1 – 3
1044 Budapest
Phone: (+ 36) 80 20 40 33
gardena@gardena.hu

Iceland
Ó. Johnson & Kaaber
Tunguhalsi 1
110 Reykjavik
ooj@ojk.is

Ireland
McLoughlins RS
Unit 5
Norther Cross Business Park
North Road, Finglas
Dublin 11

Italy
Husqvarna Italia S.p.A.
Via Como, 72
23868 Valmadrera (LC)
Phone: (+39) 0341.203.111
info@gardenaitalia.it

Japan
KAKUICHI co., Ltd.
Sumitomo Realty & Development
Kojimachi
BLDG., 8F
5 – 1 Nibanncyo, chiyoda-ku,
Tokyo 102-0084
Phone: (+81)-(0)3-3264-4721
m_ishihara@kaku-ichi.co.jp

Latvia
SIA „Husqvarna Latvija“
Consumer Outdoor Products
Bākūžu iela 6, Rīga, LV-1024
info@husqvarna.lv

Lithuania
UAB Husqvarna Lietuva
Consumer Outdoor Products
Ateities pl. 77C
LT-52104 Kaunas
centras@husqvarna.lt

Luxembourg
Magasins Jules Neuberg
39, rue Jacques Stas
Luxembourg-Gasperich 2549
Case Postale No. 12
Luxembourg 2010
Phone: (+352) - 40 14 01
api@neuberg.lu

Netherlands
GARDENA Nederland B.V.
Postbus 50176
1305 AD ALMERE
Phone: (+31) 36 521 00 00
info@gardena.nl

Neth. Antilles
Jonka Tuincentrum
Sta. Rosa Weg 196
P.O. Box 8200
Curaçao
Phone: (+599) 9 767 66 55
pgm@jonka.com

New Zealand
Husqvarna New Zealand Ltd.
PO Box 76437
Manukau City 2241
Phone: 0064 9 9202410
sales.nz@husqvarna.co.nz

Norway
GARDENA
Husqvarna Consumer Outdoor Products
Salgskontor Norge
Kleverveien 6
1540 Vestby
info@gardena.no

Poland
Husqvarna Poland Sp. z o.o.
ul. Wysockiego 15 B
03-371 Warszawa
Phone: (+48) 22 330 96 00
gardena@gardena.pl

Portugal
Husqvarna Portugal SA
Sintra Business Park
Edificio 1 · Fracção 0 G
Abrunheira
2710-089 Sintra
info@gardena.pt

Romania
MADEX INTERNATIONAL SRL
Şoseaua Odăii 117 – 123
Sector 1, Bucureşti,
RO 013603
Phone: (+40) 21 352-7603 / 4 / 5 / 6
madex@gardena.ro

Russia / Россия
ООО «Husqvarna»
Leningradskaya street, vladenie 39
Khimki Business Park
Building 2, 4th floor
141400 Moscow Region, Khimki
Phone: +7 (495) 797 26 70

Singapore
HY-RAY PRIVATE LIMITED
40 Jalan Pemimpin
#02-08 Tat Ann Building
Singapore 577185
Phone: (+65) 6253 2277
shiying@hyray.com.sg

Serbia
Domel d.o.o.
Autoput za Novi Sad bb
11273 Belgrade
Phone: (+381) 11 84 888 12
miroslav.jejina@domel.rs

Slovakia
Husqvarna Česko s.r.o.
T – L s.r.o.
Fedinová 6 – 8
851 01 Bratislava
Bezplatná infolinka: 800 154 044
servis@sk.husqvarna.com

Slovenia
GARDENA d.o.o.
Brodišče 15
1236 Trzin
Phone: (+386) 1 580 93 32
servis@gardena.si

South Africa
GARDENA
South Africa (Pty.) Ltd.
P.O. Box 11534
Vorna Valley 1686
Phone: (+27) 11 315 02 23
sales@gardena.co.za

Spain
Husqvarna Espana S.A.
C/Basauri, nº 6
La Florida
28023 Madrid
Phone: (+34) 91 708 05 00
(4 líneas)
atencioncliente@gardena.es

Sweden
GARDENA
Husqvarna Consumer Outdoor Products
Försäljningskontor Sverige
Box 9003
20039 Malmö
info@gardena.se

Switzerland / Schweiz
Husqvarna Schweiz AG
Consumer Products
Industriestrasse 10
5506 Mägenwil
Phone: +41 (0) 62 887 37 00
info@gardena.ch

Turkey
GARDENA Dost Dış Ticaret
Mümessillik A.Ş.
Sanayi Çad. Adil Sok. No. 1
34873 Kartal – Istanbul
Phone: (+90) 216 38 93 939
info@gardena-dost.com.tr

Ukraine / Україна
ТОВ «Хускварна Україна»
Васильківська, 34, 204-Г
03022, Київ
Тел.: (+38 044) 498 39 02
info@gardena.ua

USA
GARDENA Canada Ltd.
100 Summerlea Road
Brampton, Ontario L6T 4X3
Phone: (+1) 905 792 93 30
info@gardenacanada.com

1732-20.960.05/0711
© GARDENA Manufacturing GmbH
D-89070 Ulm
http://www.gardena.com