MYJKA WYSOKOCIŚNIENIOWA

UniversalAquatak 135 | 3 600 HA7 C00

Spis treści

Rysunek złożeniowy..... 2

Zastrzegamy sobie prawo zmiany parametrów technicznych w prezentowanych produktach.
Nie ponosimy odpowiedzialności za błędy powstałe w druku. |8 February 2023

Robert Bosch Sp. z o.o.
ul. Jutrzenki 105
02-231 Warszawa, Polska Sąd Rejonowy dla m.st. Warszawy w Warszawie, XIII Wydział Gospodarczy KRS KRS wpis do rejestru: 0000051814 Kapitał zakładowy: 197443600 PLN
NIP: 526-10-27-992
https://www.boschtoolservice.com

Rysunek złożeniowy - E

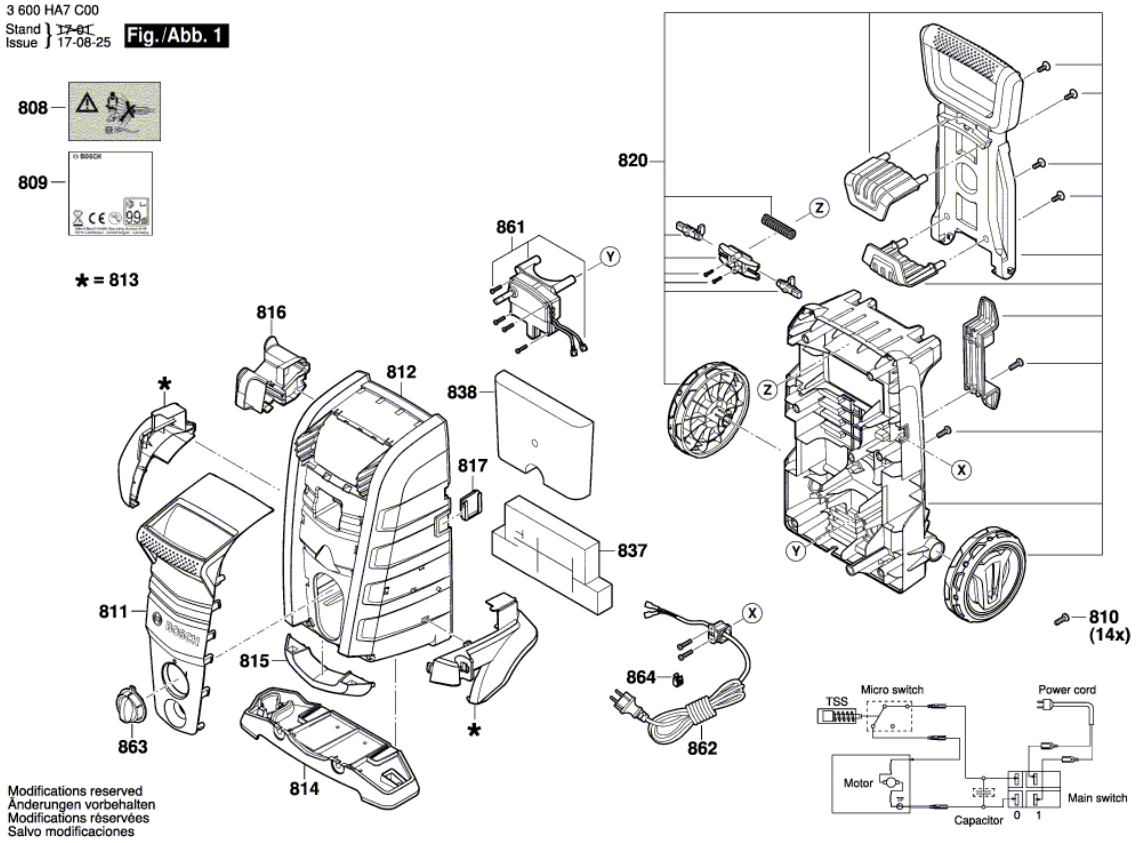

Robert Bosch Sp. z o.o.
ul. Jutrzenki 105
02-231 Warszawa, Polska Sąd Rejonowy dla m.st. Warszawy w Warszawie, XIII Wydział Gospodarczy KRS KRS wpis do rejestru: 0000051814 Kapitał zakładowy: 197443600 PLN NIP: 526-10-27-992
https://www.boschtoolservice.com

Rysunek złożeniowy - E

3 600 HA7 C00
Stand ~~20-10~~
Issue 21-10-21

Fig. /Abb. 2

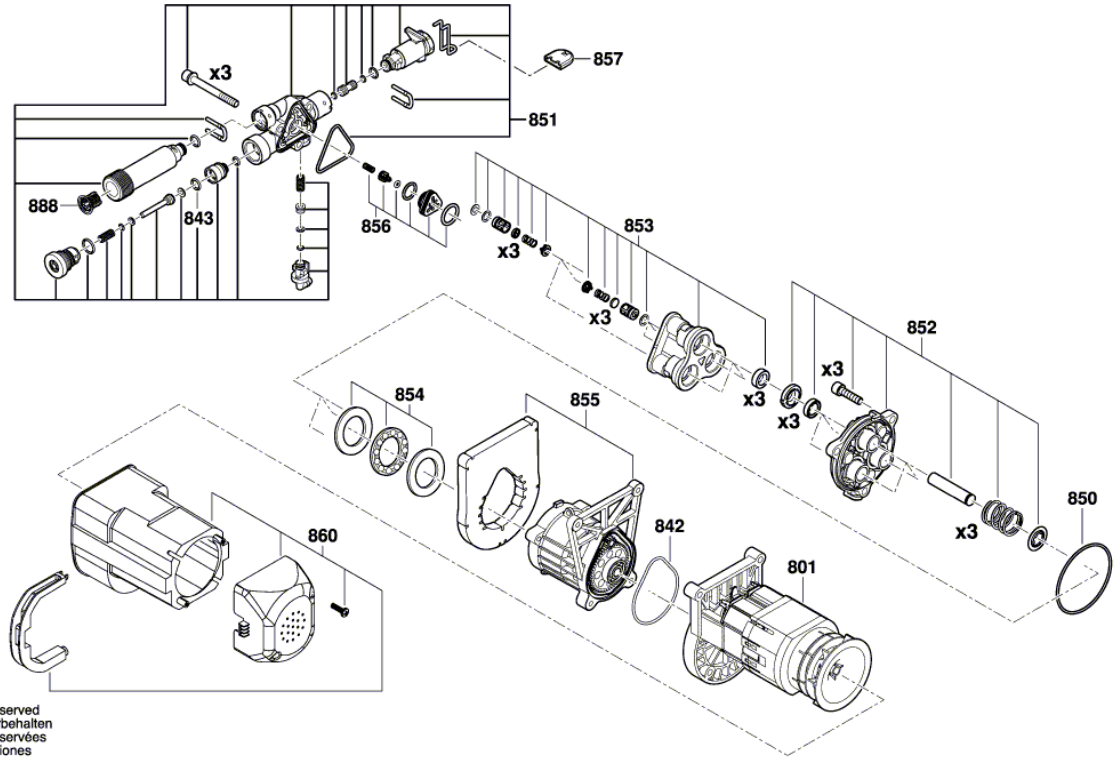

Modifications reserved
Änderungen vorbehalten
Modifications réservées
Salvo modificaciones

Robert Bosch Sp. z o.o.
ul. Jutrzenki 105
02-231 Warszawa, Polska Sąd Rejonowy dla m.st. Warszawy w Warszawie, XIII Wydział Gospodarczy KRS KRS wpis do rejestru: 0000051814 Kapitał zakładowy: 197443600 PLN NIP: 526-10-27-992
https://www.boschtoolservice.com

Rysunek złożeniowy - E

3 600 HA7 C00
Stand } ~~19-07~~
Issue } 19-08-16

Fig. /Abb. 3

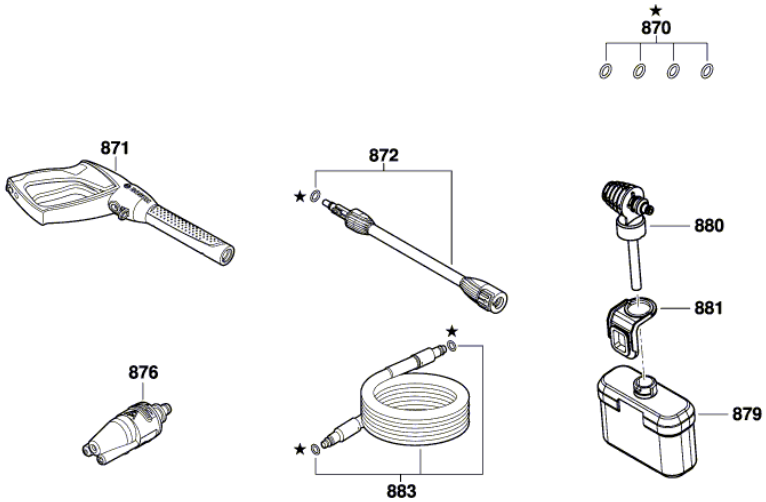

Modifications reserved
Änderungen vorbehalten
Modifications réservées
Salvo modificaciones

Robert Bosch Sp. z o.o.
ul. Jutrzenki 105
02-231 Warszawa, Polska Sąd Rejonowy dla m.st. Warszawy w Warszawie, XIII Wydział Gospodarczy KRS KRS wpis do rejestru: 0000051814 Kapitał zakładowy: 197443600 PLN NIP: 526-10-27-992
https://www.boschtoolservice.com