GARDENA

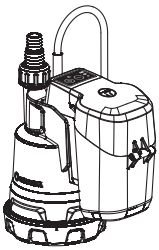

2000/2 Clear 18V P4A
Art. 14600

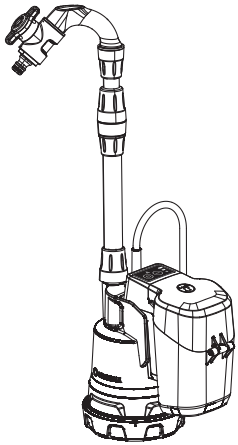

2000/2 18V P4A
Art. 14602

PL

PL Instrukcja obsługi

Akumulatorowa pompa zanurzeniowa/Akumulatorowa pompa do deszczówki

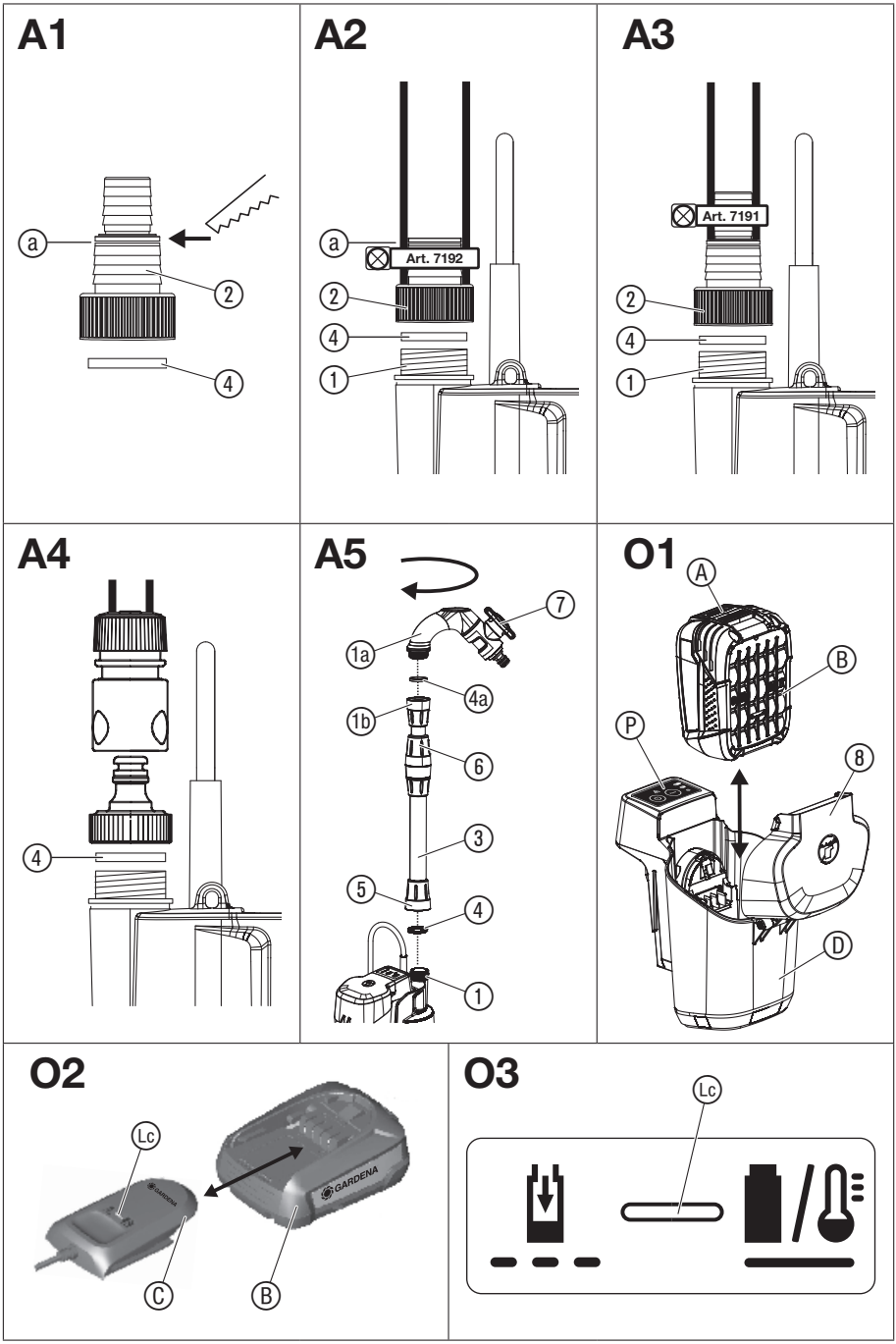
A1
a
2
4
A2
a
Art. 7192
2
4
1
A3
Art. 7191
2
4
1
A4
4
A5
7
1a
4a
1b
6
3
5
4
1
O1
A
B
P
8
D
O2
Lc
C
B
GARDENA
O3
Lc

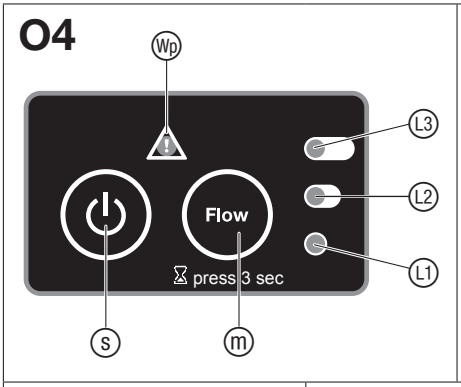
O4
Wp
L3
L2
L1
Flow
press 3 sec
s
m

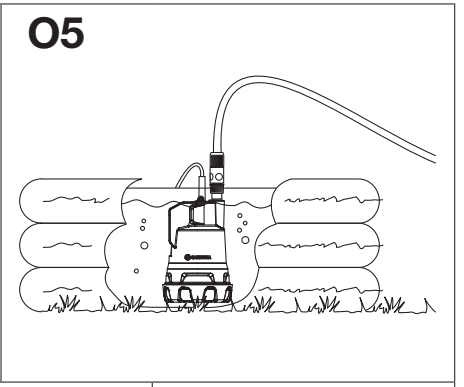
O5

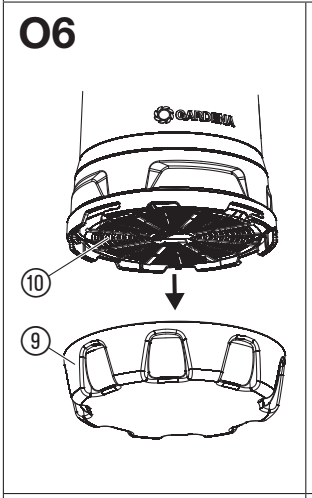
O6
GARDENA
10
9

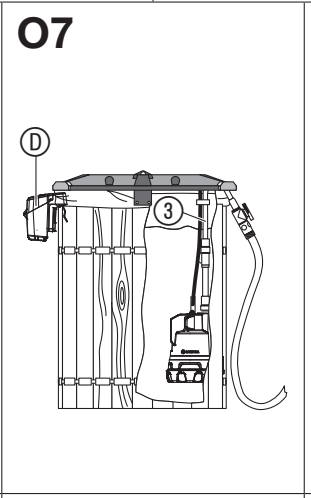
O7
D
3

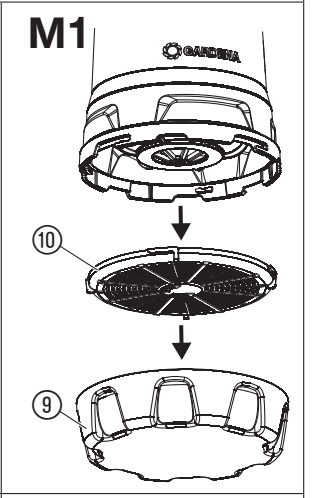
M1
GARDENA
10
9

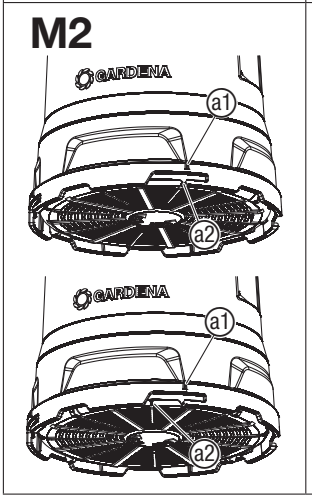
M2
GARDENA
a1
a2
GARDENA
a1
a2

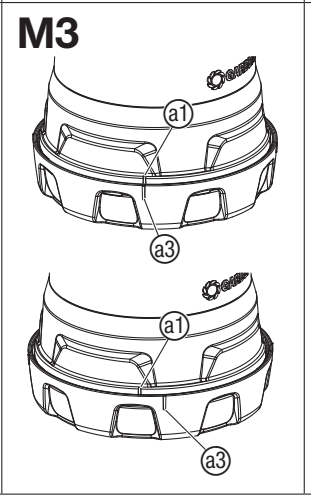
M3
a1
a3
a1
a3

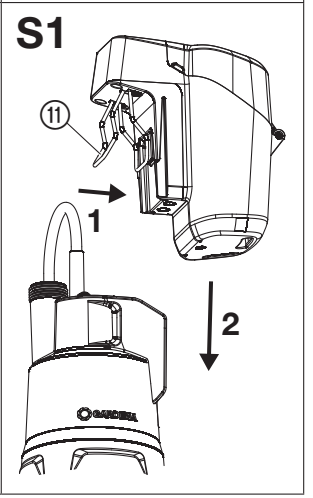
S1
11
1
2
GARDENA

GARDENA Akumulatorowa pompa zanurzeniowa 2000/2 Clear 18V P4A/Akumulatorowa pompa do deszczówki 2000/2 18V P4A

1. BEZPIECZEŃSTWO 109
2. MONTAŻ 111
3. OBSŁUGA 112
4. KONSERWACJA 114
5. PRZECHOWYWANIE 115
6. USUWANIE USTEREK 115
7. DANE TECHNICZNE 116
8. AKCESORIA. 117
9. SERWIS/GWARANCJA 118

Tłumaczenie instrukcji oryginalnej.

Dzieci od 8 r. ż. oraz osoby o ograniczonych zdolnościach fizycznych, sensorycznych lub psychicznych lub też nieposiadające doświadczenia i wiedzy mogą używać produktu pod warunkiem, że są przy tym nadzorowane lub zostały poinstruowane na temat bezpiecznego użytkowania produktu oraz rozumieją niebezpieczeństwa wynikające z jego użycia. Nie wolno dzieciom bawić się produktem. Nie wolno dzieciom dokonywać czyszczenia i konserwacji przez użytkownika urządzenia, jeżeli nie są one przy tym nadzorowane. Produkt nie powinien być użytkowany przez osoby w wieku poniżej 16. roku życia.

Użytkowanie zgodnie z przeznaczeniem:

Akumulatorowa pompa GARDENA jest przeznaczona do pobierania wody ze zbiorników takich jak brodziki, zbiorniki na deszczówkę, np. zbiornik na deszczówkę GARDENA, bądź do nawadniania za pomocą pistoletu zraszającego lub małego zraszacza.

Pompa ta jest całkowicie hermetyczna i pracuje w wodzie (max głębokość zanurzenia, patrz 7. DANE TECHNICZNE).

Nie wolno zanurzać zestawu akumulatora (akumulator i obudowa akumulatora).

Produkt nie jest przeznaczony do trybu pracy ciągłej.

NIEBEZPIECZEŃSTWO!

Nie należy pompować wody zanieczyszczonej lub słonej, materiałów łatwopalnych lub wybuchowych(np. benzyna, nafta, rozpuszczalnik nitro), olejów, tluszczów i artykułów spożywczych.

PL

1. BEZPIECZEŃSTWO

WAŻNE!
Należy starannie zapoznać się z instrukcją obsługi i zachować ją do późniejszego wykorzystania.

Symbole umieszczone na produkcie:

Należy przeczytać instrukcję obsługi.

Nie zanurzać zestawu akumulatora w wodzie.

Przed rozpoczęciem czyszczenia lub konserwacji zdjąć akumulator.

Dotyczy ładowarki: w przypadku uszkodzenia lub przecięcia przewodu natychmiast odłączyć wtyczkę od zasilania sieciowego.

Ogólne wskazówki bezpieczeństwa

Bezpieczeństwo elektryczne ładowarki

NIEBEZPIECZEŃSTWO! Ryzyko porażenia prądem elektrycznym!
Ryzyko obrażeń ze względu na porażenie prądem elektrycznym.

→ **Produkt musi być zasilany prądem za pośrednictwem wyłącznika różnicowoprądowego (RCD) o znamionowym prądzie wyzwalającym maksymalnie 30 mA.**

Bezpieczna obsługa

Temperatura wody nie może przekroczyć 35 °C.

Pompy nie wolno używać, jeśli w wodzie znajdują się ludzie.

Wyciek środków smarnych może spowodować zabrudzenie cieczy.

Wyłącznik ochronny

Zabezpieczenie przed pracą na sucho: jeśli nie jest tłoczona woda (niedomiar prądu), pompa wyłącza się automatycznie.

Jeżeli pompa po kilka próbach zassania nie pobiera wody, najprawdopodobniej wąż jest zapowietrzony.

→ Na krótki czas włączyć pompę w wodzie bez węża.

Blokada ochronna: gdy silnik blokuje się (prąd przetężeniowy), pompa wyłącza się automatycznie.

→ Skontaktować się z serwisem GARDENA.

Automatyczne odpowietrzanie: pompa jest wyposażona w zawór odpowietrzający, który usuwa ewentualne pęcherzyki powietrza znajdujące się w pompie. W związku z działaniem zaworu może dojść do nieznacznego wycieku wody ponad tabliczką znamionową.

Dodatkowe wskazówki bezpieczeństwa

Bezpieczne obchodzenie się z akumulatorem

Należy przeczytać wszystkie wskazówki bezpieczeństwa oraz zalecenia.

Zaniedbania w kwestii przestrzegania wskazówek bezpieczeństwa oraz zaleceń mogą doprowadzić do porażenia prądem elektrycznym, pożaru oraz/lub ciężkich obrażeń ciała.

Niniejsze zalecenia należy starannie przechowywać. Ładowarki należy używać tylko wtedy, gdy użytkownik jest w stanie w pełni ocenić wszystkie funkcje i może korzystać z nich bez ograniczeń lub otrzymał odpowiednie zalecenia.

→ **Należy nadzorować dzieci podczas używania, czyszczenia lub konserwacji.** Pozwoli to zagwarantować, że dzieci nie będą bawić się ładowarką.

→ **Ładować tylko akumulatory systemowe litowo-jonowe POWER FOR ALL typu PBA 18V. od pojemności 1,5 Ah (od 5 ogniw). Napięcie akumulatora musi być zgodne z napięciem ładowania ładowarki. Nie należy ładować baterii jednorazowych.** W przeciwnym razie istnieje niebezpieczeństwo pożaru i wybuchu.

→ **Nie należy narażać ładowarki na działanie deszczu lub wilgoci.** Wnikanie wody do urządzenia elektrycznego zwiększa zagrożenie porażenia prądem elektrycznym.

→ **Ładowarkę należy utrzymywać w czystości.** Zabrudzenie zwiększa ryzyko porażenia prądem elektrycznym.

→ **Przed każdym użycie sprawdzić ładowarkę, kabel i wtyczkę. W przypadku wykrycia uszkodzeń nie używać ładowarki. Nie otwierać samodzielnie ładowarki, jej naprawę należy zlecać wyłącznie wykwalifikowanym pracownikom i tylko z zastosowaniem oryginalnych części zamiennych.** Uszkodzone ładowarki, kable i wtyczki zwiększają ryzyko porażenia prądem elektrycznym.

→ **Nie używać ładowarki na łatwopalnym podłożu (np. papierze, tekstyliach itd.) lub w sąsiedztwie substancji łatwopalnych.**
Ze względu na nagrzewanie się ładowarki podczas ładowania istnieje niebezpieczeństwo pożaru.

→ Ze względów bezpieczeństwa wymiany kabla przyłączeniowego powinna dokonać firma GARDENA lub autoryzowane centrum serwisowe elektronarzędzi GARDENA.

→ **Nie używać produktu podczas ładowania.**

→ **Niniejsze wskazówki bezpieczeństwa dotyczą tylko akumulatorów systemowych litowo-jonowych POWER FOR ALL PBA 18V.**

→ **Akumulator wykorzystywać tylko w produktach oferowanych przez producentów systemu POWER FOR ALL.** Pozwoli to ochronić akumulator przed niebezpiecznym przeciążeniem.

→ **Akumulatory należy ładować tylko w ładowarkach zalecanych przez producenta.**
W przypadku ładowarki przeznaczonej do określonego typu akumulatorów istnieje zagrożenie pożarowe, jeśli będzie ona używana z innymi akumulatorami.

→ **Akumulator jest dostarczany w stanie częściowego naładowania.** Aby zapewnić pełną wydajność akumulatora, należy przed pierwszym użyciem całkowicie naładować akumulator w ładowarce.

→ **Akumulatory należy przechowywać poza zasięgiem dzieci.**

→ **Nie otwierać akumulatora.**
Istnieje niebezpieczeństwo zwarcia.

→ **W przypadku uszkodzenia lub nieodpowiedniego użytkowania akumulatora może dojść do wydzielenia się oparów. Może dojść do zapłonu lub wybuchu akumulatora.** Zapewnić dopływ świeżego powietrza, a w razie wystąpienia dolegliwości skontaktować się z lekarzem. Opary mogą spowodować podrażnienie dróg oddechowych.

→ **W przypadku nieprawidłowego użytkowania lub uszkodzonego akumulatora może dojść do wycieku łatwopalnego płynu. Unikać kontaktu z płynem. W razie przypadkowego kontaktu miejsce zetknięcia należy opłukać wodą.**
W razie kontaktu płynu z oczami należy skorzystać z pomocy lekarskiej.
Wyciekający płyn akumulatorowy może powodować podrażnienia skóry lub oparzenia.

→ **W przypadku uszkodzenia akumulatora wyciekający płyn może spowodować zamoczenie przedmiotów znajdujących się w pobliżu. Należy sprawdzić narażone elementy.** W razie konieczności należy je wyczyścić lub ewentualnie wymienić.

→ **Nie doprowadzać do zwarcia akumulatora. Nieużywany akumulator należy przechowywać z dala od spinaczy biurowych, monet, kluczy, gwoździ, śrub lub innych metalowych przedmiotów, które mogłyby doprowadzić do zwarcia styków.** Zwarcie na stykach akumulatora może doprowadzić do oparzeń lub powstania ognia.

→ **Kontakt z ostrymi przedmiotami, takimi jak gwoździe lub wkrętaki, bądź działalnie siły zewnętrznej może spowodować uszkodzenie akumulatora.** Może dojść do wewnętrznego zwarcia, które może doprowadzić do zapłonu, dymienia, wybuchu lub przegrzania akumulatora.

→ **Nigdy nie przeprowadzać konserwacji uszkodzonych akumulatorów.**
Konserwacja akumulatorów powinna zostać przeprowadzona wyłącznie przez producenta lub autoryzowane centrum serwisowe.

→

Chronić akumulator przed gorącem np. długotrwałym działaniem promieni słonecznych, ogniem, brudem, wodą i wilgocią.
Istnieje ryzyku wybuchu lub zwarcia.

PL

→ **Akumulator należy eksploatować i przechowywać w temperaturze otoczenia od –20 °C do +50 °C.** Nie pozostawiać akumulatora w samochodzie np. latem. Przy temperaturach < 0 °C może w zależności od urządzenia dojść do spadku wydajności.

→ **Akumulator ładować wyłącznie w temperaturach otoczenia w zakresie od 0 °C do +45 °C.** Ładowanie poza dopuszczalnym zakresem temperatury może doprowadzić do uszkodzenia akumulatora lub zwiększyć zagrożenie pożarowe.

Bezpieczeństwo elektryczne

NIEBEZPIECZEŃSTWO! Zatrzymanie akcji serca!

Podczas pracy produkt wytwarza pole elektromagnetyczne. W określonych warunkach pole to może oddziaływać na aktywne i pasywne implanty medyczne. Aby uniknąć ryzyka poważnych lub śmiertelnych obrażeń ciała, zalecamy osobom posiadającym implanty medyczne przed użyciem produktu skontaktować się z lekarzem lub producentem implantu.

Regularnie sprawdzać przewód podłączeniowy.

Przed każdym użyciem należy przeprowadzić kontrolę wizualną pompy.

Uszkodzona pompa nie może być używana. W razie uszkodzenia należy zlecić sprawdzenie pompy w serwisie firmy GARDENA.

Styki akumulatora chronić przed wilgocią.

Bezpieczeństwo osobiste

NIEBEZPIECZEŃSTWO! Ryzyko uduszenia!

Istnieje ryzyko połknięcia drobnych części. W przypadku małych dzieci istnieje ryzyko uduszenia plastikową torebką. Dzieci należy trzymać z dala od miejsca montażu produktu.

Zanurzyć pompę za pomocą linki zamocowanej do uchwytu. W ten sam sposób wyciągnąć pompę z wody.

Art. 14602: alternatywnie pompę można zanurzać/wyciągać za pomocą uchwytu teleskopowego.

Należy zachować minimalny stan wody zgodny z danymi technicznymi.

Pompa nie powinna pracować dłużej niż 10 minut przy zamkniętej stronie tłocznej (np. zamkniętym zaworze regulacyjnym).

Nie używać produktu w stanie zmęczenia lub choroby, bądź też pod wpływem narkotyków, alkoholu lub lekarstw. Chwila nieuwagi podczas eksploatacji może prowadzić do ciężkich obrażeń ciała.

Nie rozbierać pompy (wyjątek stanowi demontaż filtra i stopki).

Jeśli pobierana była brudna woda, może być konieczne użycie dużej siły w celu wyjęcia stopki i filtra, także zawór odpowietrzający może mocno siedzieć.

→ Zawór odpowietrzający usunąć ewentualnie z użyciem sprężonego powietrza lub drutu.

PL

2. MONTAŻ

NIEBEZPIECZEŃSTWO! Ryzyko obrażeń ciała!

Ryzyko obrażeń w przypadku uruchomienia produktu bez nadzoru.

→ **Przed zmontowaniem produktu należy wyjąć akumulator.**

Podłączanie węża (art. 14600):

Wąż podłączeniowy może być przyłączony do króćca przyłączeniowego ① za pomocą nypla przyłączeniowego ② [19 mm (3/4")/25 mm (1")] lub za pomocą systemu szybkozłączek GARDENA [13 mm (1/2")/15 mm (5/8")/19 mm (3/4")].

Podłączenie węża za pomocą nypla przyłączeniowego [rys. A1/A2/A3]:

Pompa osiągnie maksymalną wydajność w przypadku podłączenia węża 25 mm (1").

Węże 25 mm (1") i 19 mm (3/4"), które mogą być podłączone poprzez nypel przyłączeniowy ② muszą być przymocowane np. **za pomocą opaski zaciskowej GARDENA, art. 7192/7191**.

Przekrój węża	25 mm (1")	19 mm (3/4")
GARDENA Opaska zaciskowa [rys. A1]	art. 7192 [rys. A2]	art. 7191 [rys. A3]
Przyłącza węża	Obcinać nypel na wysokości ⓐ	Nie obcinać nypla

1. Nypel przyłączeniowy ② z uszczelką ④ wkręcić na króciec przyłączeniowy ①. (W przypadku węża 25 mm (1") należy wcześniej obciąć nypel przyłączeniowy ② przy oznaczeniu ⓐ).
2. Nasunąć wąż na nypel przyłączeniowy ② i przymocować go np. **za pomocą opaski zaciskowej GARDENA, art. 7192/7191**.

Podłączenie węża za pomocą systemu szybkoztączek GARDENA [rys. A4]:

Za pomocą systemu szybkoztączek GARDENA można podłączyć węże 19 mm (3/4")/15 mm (5/8")/13 mm (1/2").

Przekrój węża	Podłączenie pompy	
13 mm (1/2")	GARDENA zestaw przyłącze niowy węża do pompy	art. 1750
15 mm (5/8")	GARDENA zestaw przyłącze niowy węża do pompy	art. 1750
19 mm (3/4")	GARDENA zestaw przyłącze niowy węża do pompy	art. 1752

→ Podłączyć wąż za pomocą odpowiedniego systemu szybkozłączek GARDENA.

Montaż uchwytu teleskopowego (art. 14602) [rys. A5]:

Przy podłączaniu węża ogrodowego zalecamy używanie **złączy firmy GARDENA**:

– Art. 18215: dla węży 13 mm (1/2") i 15 mm (5/8"), lub

– Art. 18216: dla węży 19 mm (3/4"). Przy stosowaniu węży 19 mm (3/4") ilość przepompowywanej deszczówki jest największa.

Uchwyt teleskopowy jest regulowany w zakresie 57 – 77 cm. Rurę teleskopową można kilkakrotnie przedłużyć każdorazowo o 21 cm, korzystając z **przedłużki GARDENA art. 1420**.

1. Uchwyt teleskopowy ③ wkręcić na króciec przyłączeniowy ①. Uważać, aby uszczelka płaska ④ znajdowała się w gwincie przyłączeniowym ⑤ uchwytu teleskopowego ③.
2. Odkręcić tuleję zaciskową ⑥ uchwytu teleskopowego ③.
3. Wysunąć uchwyt teleskopowy ③ na żądaną długość.
4. Ponownie zakręcić tuleję zaciskową ⑥.

Uchwyt teleskopowy ③ jest wyposażony w **Zawór odcinający GARDENA** ⑦. Zawór odcinający ⑦ może być także wykorzystywany do dokładnej regulacji wydajności pompy.

3. OBSŁUGA

NIEBEZPIECZEŃSTWO!

Ryzyko obrażeń ciała!

Ryzyko obrażeń w przypadku uruchomienia produktu bez nadzoru.

→ **Przed przystąpieniem do ustawiania lub transportu produktu należy wyjąć akumulator.**

PL

Ładowanie akumulatora [rys. O1/O2/O3]:

UWAGA!

→ **Zwracać uwagę na napięcie sieciowe!**
Napięcie pochodzące ze źródła prądu musi być zgodne z napięciem określonym na tabliczce znamionowej ładowarki.

W przypadku pomp akumulatorowych GARDENA art. 14600-20/-61 i 14602-20/-61 w zestawie znajdują się jeden akumulator i jedna ładowarka.

W ramach inteligentnego ładowania stan naładowania akumulatora zostanie automatycznie rozpoznany i akumulator zostanie naładowany optymalnym prądem ładowania każdorazowo dostosowanym do temperatury i napięcia akumulatora.

Pozwala to chronić akumulator, który w przypadku przechowywania w ładowarce pozostaje zawsze całkowicie naładowany.

1. Otworzyć pokrywę Ⓑ.
2. Nacisnąć przycisk odblokowujący Ⓐ i wyjąć akumulator Ⓑ z gniazda akumulatora Ⓓ.
3. Podłączyć ładowarkę akumulatorów Ⓒ do gniazda zasilania sieciowego.
4. Wsunąć ładowarkę akumulatorów Ⓒ na akumulator Ⓑ.

Jeśli wskaźnik stanu naładowania Ⓛc na ładowarce miga na zielono, akumulator jest ładowany.

Jeśli wskaźnik stanu naładowania Ⓛc na ładowarce stale świeci się na zielono, akumulator jest całkowicie naładowany
(czas ładowania, patrz 7. DANE TECHNICZNE).

5. Podczas ładowania należy regularnie sprawdzać stan naładowania.
6. Gdy akumulator Ⓑ jest całkowicie naładowany, można odłączyć akumulator Ⓑ od ładowarki Ⓒ.

Znaczenie symboli na wyświetlaczu:

Wskazania na ładowarce [rys. O3]:

Miganie wskaźnika stanu naładowania Ⓛc	Proces ładowania jest sygnalizowany **miganiem** wskaźnika stanu naładowania Ⓛc. **Wskazówka:** proces ładowania jest możliwy tylko wtedy, gdy temperatura akumulatora leży w dopuszczalnym zakresie temperatur ładowania, patrz 7. DANE TECHNICZNE.
Stałe świecenie wskaźnika stanu naładowania Ⓛc	**Stałe świecenie** wskaźnika stanu naładowania Ⓛc sygnalizuje całkowite naładowanie akumulatora **lub** informuje o tym, że temperatura akumulatora leży poza dopuszczalnym zakresem temperatury ładowania i dlatego akumulator nie może być ładowany. Ładowanie akumulatora rozpocznie się po osiągnięciu dopuszczalnej temperatury ładowania. Jeśli akumulator nie jest podłączony, **stałe świecenie** wskaźnika stanu naładowania Ⓛc sygnalizuje, że wtyczka sieciowa jest umieszczona w gniazdku i ładowarka jest gotowa do pracy.

Wskazanie stanu naładowania akumulatora na produkcie [rys. O1/O4]:

Po uruchomieniu produktu wyświetlane jest wskazanie stanu naładowania akumulatora [Ⓛ1, Ⓛ2 i Ⓛ3].

Stan naładowania akumulatora	Wskazanie stanu naładowania akumulatora
Stan naładowania 67 – 100 %	Diody Ⓛ1, Ⓛ2 i Ⓛ3 świecą się na zielono
Stan naładowania 34 – 66 %	Diody Ⓛ1 i Ⓛ2 świecą się na zielono
Stan naładowania 11 – 33 %	Dioda Ⓛ1 świeci się na zielono
Stan naładowania 0 – 10 %	Dioda Ⓛ1 miga na zielono

Jeśli dioda Ⓛ1 miga na zielono, należy naładować akumulator.

Jeśli dioda usterki Ⓦp świeci się lub miga, patrz 6. USUWANIE USTEREK.

Panel [rys. O4]:

Przycisk Wł./Wył. Ⓢ:

→ Nacisnąć przycisk Wł./Wył. Ⓢ na panelu.
Pompa rozpoczyna pracę na wybranym poprzednio poziomie wydajności.

Po uruchomieniu pompy świecą się **zielone kontrolki LED, wskazujące stan naładowania akumulatora** (Ⓛ1, Ⓛ2, Ⓛ3).

ⓜ Poziomy wydajności (przycisk Flow)/ funkcja wyłącznika czasowego:

Pompa ma 3 poziomy wydajności, które można wybrać po kolei za pomocą **przycisku Flow**. W tym celu należy na krótko (ok. 0,5 s) wciskać przycisk Flow.

Odpowiednio do wybranego poziomu wydajności kontrolki **LED** (Ⓛ1, Ⓛ2, Ⓛ3) **zaświecą** się przez 5 sekund na **niebiesko**.

Wciśnięcie przycisku Flow przez 3 sekundy powoduje włączenie funkcji wyłącznika czasowego.

Poziomy wydajności:

Tryb 1 [Kontrolka Ⓛ1 świeci się na niebiesko]: wydajność pompy: maks. 1100 l/h – maks. 0,4 bara

Czas pracy akumulatora: ok. 70 minut (z akumulatorem 2,5 Ah).

Idealny do odwadniania z użyciem krótkich węży, odpompowywania wody z folii, napełniania konewek lub nawadniania delikatnych roślin.

Tryb 2 [Kontrolki Ⓛ1 i Ⓛ2 świecą się na niebiesko]: wydajność pompy: maks. 1700 l/h – maks. 1,3 bara

Czas pracy akumulatora: ok. 35 minut (z akumulatorem 2,5 Ah).

Idealny do odwadniania z użyciem dłuższych węży oraz nawadniania z użyciem pistoletu zraszającego.

Tryb 3 [Kontrolki Ⓛ1, Ⓛ2 i Ⓛ3 świecą się na niebiesko]: wydajność pompy: maks. 2000 l/h – maks. 2,0 bary

Czas pracy akumulatora: ok. 18 minut (z akumulatorem 2,5 Ah).

Idealny do odwadniania w przypadku różnic wysokości lub z użyciem długich węży, nawadniania z użyciem pistoletu do zraszania lub zraszacza, czyszczenia lub dostarczania wody do natrysku ogrodowego.

1. Nacisnąć **przycisk Flow** ⓜ na panelu.
   Aktualny poziom wydajności jest wyświetlany przez 5 sekund.
2. Naciskać **przycisk Flow** ⓜ na panelu do czasu wyświetlenia wybranego poziomu wydajności.

W zależności od warunków otoczenia (np. bezpośredniego nasłonecznienia) w pompie może się włączyć zabezpieczenie przed przegrzaniem. W takim przypadku przed ponownym uruchomieniem należy przez chwilę poczekać, aż pompa ostygnie.

Funkcja wyłącznika czasowego:

Funkcja wyłącznika czasowego umożliwia automatyczne wyłączenie pompy po upływie 5, 10 lub 15 minut.

Wskazania przy wybieraniu czasu wyłączenia:

Kontrolka Ⓛ1 miga na zmianę na zielono i niebiesko	**Wyłącznik czasowy ustawiony na 5 minut**
Kontrolki Ⓛ1 i Ⓛ2 migają na zmianę na zielono i niebiesko	**Wyłącznik czasowy ustawiony na 10 minut**
Kontrolki Ⓛ1, Ⓛ2 i Ⓛ3 migają na zmianę na zielono i niebiesko	**Wyłącznik czasowy ustawiony na 15 minut**

1. Przytrzymać **przycisk Flow** ⓜ wciśnięty przez 3 sekundy.
   Kontrolka Ⓛ1 miga na zmianę na zielono i niebiesko.
2. Naciskać **przycisk Flow** ⓜ na panelu do czasu wyświetlenia wybranego czasu wyłączenia.
   Jeżeli przez 5 sekund nie zostanie wciśnięty żaden przycisk, włączy się funkcja wyłącznika czasowego. Pompa pracuje przez wybrany czas, po czym wyłącza się automatycznie.

Wskazania po włączeniu funkcji wyłącznika czasowego:

Czas wyłączenia 15 min	Czas wyłączenia 10 min	Czas wyłączenia 5 min	Wyświetlanie ustawień wyłącznika czasowego przy pomocy niebieskich kontrolek LED
Ok. 15 – 10 min	Ok. 10 – 7 min	Ok. 5 – 3 min	Kontrolki Ⓛ1, Ⓛ2 i Ⓛ3 wyłączają się po kolei
Ok. 10 – 5 min	Ok. 7 – 3 min	Ok. 3 – 1 min	Kontrolki Ⓛ1 i Ⓛ2 wyłączają się po kolei
Ok. 5 – 0 min	Ok. 3 – 0 min	Ok. 1 – 0 min	Kontrolka Ⓛ1 wyłącza się

Przez ostatnich 5 sekund niebieska kontrolka LED Ⓛ1 szybko miga.

Po aktywowaniu funkcji wyłącznika czasowego najpierw niebieskie kontrolki LED 5 razy wyświetlają czas wyłączenia, a następnie zielone kontrolki LED wskazują 1 raz przez jedną sekundę stan naładowania akumulatora.

Wskazówki:

Funkcję wyłącznika czasowego można w każdej chwili dezaktywować, wciskając **przycisk Wł./Wył**.

W przypadku rozładowania akumulatora, gdy funkcja wyłącznika czasowego jest aktywna, pompa wyłączy się wcześniej.

Zastosowanie:

UWAGA! Ryzyko uszkodzenia akumulatora!

Zanurzenie w wodzie może spowodować uszkodzenie zestawu akumulatora.

→ Nie zanurzać zestawu akumulatora w wodzie.

Należy zwrócić uwagę na minimalny stan wody (patrz 7. DANE TECHNICZNE).

Zastosowanie w płytkich zbiornikach [rys. O5]:

Art. 14600: Pompa jest wyposażona w złączkę wężową, która pozwala na osiągnięcie dużego natężenia przepływu.

Art. 14602: W przypadku gdy pompa zbiornika wody deszczowej znajduje się w płaskim zbiorniku, np. przy opróżnianiu basenu ogrodowego, rurę teleskopową można zastąpić **33,3-milimetrowym złączem GARDENA (G1) art. 18202**.

1. Zestaw akumulatora Ⓓ ustawić w miejscu nienarażonym na działanie wody.

PL

2. Umieścić pompę w zbiorniku.
3. Uruchomić pompę.

Wypompowywanie wody z płaskich powierzchni [rys. O6]:

W normalnym trybie (ze stopką ⑨) możliwe jest wypompowanie wody do poziomu ok. 25 mm. Podczas wypompowywania z płaskich powierzchni (bez stopki ⑨) możliwe jest wypompowanie wody do poziomu ok. 5 mm.

1. Stopkę ⑨ przekręcić w kierunku przeciwnym do ruchu wskazówek zegara i zdjąć (zamek bagnetowy).
2. Upewnić się, że filtr ⑩ jest założony prawidłowo.
3. Ponowny montaż stopki patrz 4. KONSERWACJA.

Pompy nie można eksploatować bez filtra ⑩.

Pompowanie wody ze zbiornika [rys. O7]:

Dotyczy art. 14602: Długość uchwytu teleskopowego ③ powinna być ustawiona w taki sposób, aby pompa nie dotykała dna zbiornika. Dzięki temu zabrudzenia znajdujące się w zbiorniku są utrzymywane z dala od pompy.

Aby zapobiec nadmiernemu zanieczyszczeniu, pompa powinna znajdować się ok. 10 cm nad dnem zbiornika.

1. Otworzyć uchwyt na obudowie akumulatora Ⓓ.
2. Zestaw akumulatora Ⓓ zawiesić z boku na **zewnątrz** zbiornika lub odłożyć w miejsce niezagrożone zalaniem.
3. **Dotyczy art. 14600:** zawiesić pompę na lince w zbiorniku (nie wieszać na przewodzie).

   Dotyczy art. 14602: zawiesić pompę za pomocą uchwytu teleskopowego ③ w zbiorniku.
4. Uruchomić pompę.

Uruchamianie pompy [rys. O1/O4]:

Uruchamianie:

1. Otworzyć pokrywę ⑧.
2. Wsunąć akumulator Ⓑ w obudowę akumulatora Ⓓ aż do słyszalnego zablokowania.
3. Zamknąć pokrywę ⑧ aż do słyszalnego zablokowania. *Upewnić się, że pokrywa ⑧ gniazda akumulatora jest całkowicie zamknięta.*
1. Nacisnąć **przycisk Wł./Wył.** ⓢ na panelu Ⓟ. *Pompa zatrzyma się.* *Pompa uruchamia się, a wskazanie stanu naładowania akumulatora jest wyświetlane.*

WSKAZÓWKI:

W zależności od długości węża i sposobu ułożenia może upłynąć pewien czas, zanim pompa zacznie pobierać wodę.

Jeżeli pompa po kilka próbach zassania nie pobiera wody, najprawdopodobniej wąż jest zapowietrzony.

→ **Na krótki czas włączyć pompę w wodzie bez węża.**

Zatrzymywanie:

1. Nacisnąć **przycisk Wł./Wył.** ⓢ na panelu Ⓟ. *Pompa zatrzyma się.*
2. Nacisnąć przycisk odblokowujący Ⓐ i wyjąć akumulator Ⓑ z gniazda akumulatora Ⓓ.

PL

4. KONSERWACJA

NIEBEZPIECZEŃSTWO!

Ryzyko obrażeń ciała!

Ryzyko obrażeń w przypadku uruchomienia produktu bez nadzoru.

→ **Przed przystąpieniem do konserwacji produktu wyjąć akumulator.**

Czyszczenie pompy:

NIEBEZPIECZEŃSTWO!

Ryzyko obrażeń ciała!

Ryzyko zranienia i uszkodzenia produktu.

→ **Nie czyścić produktu strumieniem wody (zwłaszcza pod ciśnieniem).**

→ **Nie używać do czyszczenia chemikaliów, m.in. benzyny lub rozpuszczalników. Niektóre z nich mogą zniszczyć ważne części z tworzywa sztucznego.**

→ Oczyścić pompę wilgotną szmatką.

Czyszczenie filtra [rys. M1/M2/M3]:

Aby zapewnić długotrwałą bezproblemową eksploatację, należy regularnie czyścić filtr ⑩.

Po pompowaniu zanieczyszczonej wody należy niezwłocznie oczyścić filtr.

1. Stopkę ⑨ przekręcić w kierunku przeciwnym do ruchu wskazówek zegara i zdjąć (zamek bagnetowy).
2. Filtr ⑩ obrócić w kierunku zgodnym z ruchem wskazówek zegara i zdjąć (zamek bagnetowy).
3. Opłukać filtr ⑩ i stopkę ⑨ pod bieżącą wodą.
4. 1Filtr ⑩ wcisnąć w pompę, tak aby linie ⓐ1/ⓐ2 znajdowały się naprzeciw siebie.
5. Filtr ⑩ obrócić w kierunku przeciwnym do ruchu wskazówek zegara (zamek bagnetowy).
6. Stopkę ⑨ wcisnąć w pompę, tak aby linie ⓐ1/ⓐ3 znajdowały się naprzeciw siebie.
7. Stopkę przekręcić w kierunku zgodnym z ruchem wskazówek zegara (zamek bagnetowy).

Pompy nie można eksploatować bez filtra ⑩.

Czyszczenie akumulatora i ładowarki akumulatorów:

Przed podłączeniem ładowarki akumulatorów upewnić się, że powierzchnia oraz styki akumulatora i ładowarki akumulatorów są zawsze czyste i suche.

Nie używać bieżącej wody.

→ **Ładowarka akumulatorów:** Oczyścić styki oraz elementy z tworzywa sztucznego przy użyciu miękkiej, suchej szmatki.

→ **Akumulator:** Od czasu do czasu oczyścić szczeliny wentylacyjne oraz styki akumulatora przy użyciu miękkiego, czystego i suchego pędzelka.

5. PRZECHOWYWANIE

Przerwa w używaniu [rys. S1]:

Produkt przechowywać poza zasięgiem dzieci.

1. Wyjąć akumulator.
2. Naładować go.
3. Odwrócić pompę do góry nogami, aby umożliwić wypłynięcie wody.
4. Wyczyścić pompę, obudowę akumulatora, akumulator i ładowarkę akumulatorów (patrz 4. KONSERWACJA).
5. Aby oszczędzić miejsce podczas przechowywania, złożyć uchwyt ⑪ i wsunąć obudowę akumulatora od góry w odpowiednie mocowanie na pompie.
6. Przechowywać pompę, akumulator oraz ładowarkę akumulatorów w suchym, zamkniętym i zabezpieczonym przed działaniem mrozu miejscu.

Utylizacja:

(zgodnie z dyrektywą 2012/19/UE)

Produktu nie wolno utylizować razem z normalnymi odpadami komunalnymi. Produkt należy zutylizować zgodnie z lokalnymi przepisami ochrony środowiska.

WAŻNE!

→ Produkt należy zutylizować za pośrednictwem lokalnego zakładu utylizacji odpadów.

Utylizacja akumulatora:

Li-ion

Akumulator GARDENA zawiera ogniwa litowo-jonowe. W związku z tym nie może być usuwany razem z normalnymi odpadami komunalnymi, lecz powinien zostać przekazany do utylizacji.

WAŻNE!

→ Akumulator należy zutylizować za pośrednictwem lokalnego zakładu utylizacji odpadów.

1. Należy całkowicie rozładować ogniwa litowo-jonowe (skontaktować się z serwisem GARDENA).
2. Styki ogniw litowo-jonowych zabezpieczyć przez zwarciem.
3. Fachowo zutylizować ogniwa litowo-jonowe.

PL

6. USUWANIE USTEREK

NIEBEZPIECZEŃSTWO!
Ryzyko obrażeń ciała!
Ryzyko obrażeń w przypadku uruchomienia produktu bez nadzoru.

→ **Przed przystąpieniem do usuwania usterek produktu wyjąć akumulator.**

Problem	Możliwa przyczyna	Postępowanie
Pompa pracuje, ale nie pompuje wody	Powietrze nie ma ujścia, gdyż przewód tłoczny jest zamknięty. (Ewentualnie sprawdzić czy wąż nie jest zagięty).	→ Otworzyć przewód tłoczny (np. zawór odcinający, urządzenia dozujące).
	Pęcherzyki powietrza w stopce ssącej.	→ Odczekać ok. 60 sekund, aż pompa samoczynnie się odpowietrzy, w razie potrzeby kilkakrotnie wyłączyć/włączyć pompę. Jeśli to nie pomoże, pompę w wodzie włączyć na krótki czas bez węża.
	Stopka/filtr jest zatkany.	→ Wyczyścić stopkę/filtr.
	Lustro wody podczas uruchamiania znajduje się poniżej minimalnego poziomu.	→ Zanurzyć głębiej pompę.
Pompa pracuje, ale nagle spada jej wydajność	Stopka/filtr jest zatkany.	→ Wyczyścić stopkę/filtr.
Pompa nie uruchamia się lub zatrzymuje. Dioda Ⓛ miga na zielono [rys. O4]	Akumulator jest rozładowany.	→ Naładować akumulator.
Pompa nie uruchamia się lub zatrzymuje. Dioda usterki Ⓦ świeci się na czerwono [rys. O4]	Temperatura akumulatora poza dopuszczalnym zakresem.	→ Odczekać, aż temperatura akumulatora ponownie będzie leżeć w zakresie od 0 °C do +45 °C.

Problem	Możliwa przyczyna	Postępowanie
Pompa nie uruchamia się lub zatrzymuje. Dioda usterki Ⓦp świeci się na czerwono [rys. O4]	Uruchomiło się zabezpieczenie przed pracą na sucho.	→ Zanurzyć głębiej pompę.
	Zbyt wysoka temperatura panelu.	→ Poczekać, aż panel ostygnie (np. zdjąć ze słońca).
	Zapowietrzony wąż.	→ Na krótki czas włączyć pompę w wodzie bez węża.
	Woda dostała się do akumulatora.	→ Wysuszyć akumulator w bezpiecznym miejscu.
	Między styki w gnieździe akumulatora dostały się krople wody lub wilgoć.	→ Usunąć krople wody/wilgoć suchą szmatką.
	Silnik jest zablokowany.	→ Skontaktować się z serwisem GARDENA.
Pompa nie uruchamia się lub zatrzymuje. Dioda usterki Ⓦp miga na czerwono [rys. O4]	Produkt jest uszkodzony.	→ Skontaktować się z serwisem GARDENA.
Pompa nie uruchamia się lub zatrzymuje. Dioda usterki Ⓦp nie świeci się [rys. O4]	Akumulator nie jest poprawnie umieszczony w mocowaniu.	→ Umieścić akumulator w mocowaniu aż do słyszalnego zablokowania.
	Akumulator jest uszkodzony.	→ Wymienić akumulator.
	Produkt jest uszkodzony.	→ Skontaktować się z serwisem GARDENA.
Proces ładowania nie jest możliwy. Wskaźnik stanu naładowania Ⓛc świeci się stale [rys. O3]	Akumulator nie jest (prawidłowo) wsunięty.	→ Wsunąć akumulator prawidłowo na ładowarkę.
	Styki akumulatora są zabrudzone.	→ Oczyścić styki akumulatora (np. poprzez kilkakrotne wsunięcie i wysunięcie akumulatora. Ewentualnie wymienić akumulator).
	Temperatura akumulatora poza dopuszczalnym zakresem temperatur ładowania.	→ Odczekać, aż temperatura akumulatora ponownie będzie leżeć w zakresie od 0 °C do +45 °C.
	Akumulator jest uszkodzony.	→ Wymienić akumulator.
Wskaźnik stanu naładowania Ⓛc nie świeci się [rys. O3]	Wtyczka ładowarki nie jest (prawidłowo) podłączona.	→ Włożyć wtyczkę (całkowicie) do gniazdka.
	Gniazdko, kabel zasilający lub ładowarka jest uszkodzona.	→ Sprawdzić napięcie sieciowe. Ewentualnie zlecić sprawdzenie ładowarki przez autoryzowanego partnera handlowego lub serwis GARDENA.

WSKAZÓWKA: w przypadku wystąpienia innych zakłóceń prosimy o kontakt z serwisem GARDENA. Naprawy mogą być wykonywane tylko przez punkty serwisowe GARDENA lub przez autoryzowanych przedstawicieli GARDENA.

7. DANE TECHNICZNE

Pompa akumulatorowa	Jednostka	Wartość (art. 14600)	Wartość (art. 14602)
Max wydajność	l/h	2000	2000
Max ciśnienie	bar	2,0	2,0
Max wysokość tłoczenia	m	20	20
Max głębokość zanurzenia	m	1,8	1,8

Pompa akumulatorowa	Jednostka	Wartość (art. 14600)	Wartość (art. 14602)
Max temperatura pompowanej cieczy	°C	35	35
Min. poziom wody podczas eksploatacji ze stopką/ bez stopki (ok.)	mm	50 / 25	50 / 25
Pozostała woda ze stopką/ bez stopki (ok.)	mm	25 / 5	25 / 5
Waga (bez akumulatora)	kg	1,8	2,2

Akumulator systemowy PBA 18V 2,5Ah W-B	Jednostka	Wartość (art. 14903)
Napięcie akumulatora	V (DC)	18
Pojemność akumulatora	Ah	2,5
Liczba ogniw (litowo-jonowych)		5

Odpowiednie ładowarki akumulatorów systemowych POWER FOR ALL: AL 18..CV.

Ładowarka akumulatorów AL 1810 CV P4A	Jednostka	Wartość (art. 14900)
Napięcie sieciowe	V (AC)	220 – 240
Częstotliwość sieciowa	Hz	50 – 60
Moc znamionowa	W	26
Napięcie ładowania akumulatora	V (DC)	18
Maks. prąd ładowania akumulatora	mA	1000
Czas ładowania akumulatora 80 % / 97 – 100 % (ok.)		
PBA 18V 2,0Ah W-B	min	96 / 124
PBA 18V 2,5Ah W-B	min	120 / 154
PBA 18V 4,0Ah W-C	min	192 / 244
Dopuszczalny zakres temperatury ładowania	°C	0 – 45
Ciężar podany zgodnie z procedurą EPTA 01:2014	kg	0,17
Klasa zabezpieczenia		⧈ / II

Odpowiednie akumulatory systemowe POWER FOR ALL: PBA 18V.

PL

8. AKCESORIA

GARDENA Akumulator systemowy PBA 18V/45 P4A PBA 18V/72 P4A	Zapasowy akumulator zapewniający dodatkowy czas pracy.	**art. 14903 art. 14905**
GARDENA Szybka ładowarka akumulatorów AL 1830 CV P4A	Do szybkiego ładowania akumulatora systemowego POWER FOR ALL PBA 18V..W-...	**art. 14901**
GARDENA Przedłużka	Do przedłużenia rury teleskopowej.	**art. 1420**

9. SERWIS/GWARANCJA

Serwis:

Prosimy skorzystać z adresu zamieszczonego na odwrotnej stronie.

Oświadczenie gwarancyjne:

W przypadku reklamacji klient nie zostanie obciążony żadnymi opłatami za świadczone usługi.

GARDENA Manufacturing GmbH udziela na wszystkie nowe, oryginalne produkty GARDENA 2-letniej gwarancji od daty zakupu przez pierwszego nabywcę u dystrybutora, pod warunkiem że produkty są wykorzystywane tylko do celów prywatnych. Niniejsza gwarancja producenta nie obejmuje produktów nabytych na rynku wtórnym. Niniejsza gwarancja obejmuje wszystkie istotne usterki produktu, które można uznać za spowodowane przez wady materiałowe lub produkcyjne. Gwarancja jest realizowana poprzez dostarczenie w pełni funkcjonalnego produktu zamiennego lub naprawę wadliwego produktu wysłanego nam nieodpłatnie przez klienta; zastrzegamy sobie prawo do wyboru jednej z dwóch powyższych opcji. Aby klient mógł skorzystać z tej usługi, muszą być spełnione poniższe warunki:

- Produkt był używany zgodnie z przeznaczeniem określonym w zaleceniach zamieszczonych w instrukcji obsługi.
- Nie były podejmowane próby otwarcia lub naprawy produktu przez nabywcę ani przez osobę trzecią.
- W trakcie eksploatacji stosowano tylko oryginalne części zamienne i części zużywające się GARDENA.
- Przedłożono dowód zakupu.

Normalne zużycie części i komponentów (np. noży, elementów mocowania noży, turbin, żarówek, pasów klinowych i zębatych, wirników, filtrów powietrza, świeć zapłonowych), zmiany w wyglądzie, a także części zużywające się i materiały eksploatacyjne nie są objęte gwarancją.

Niniejsza gwarancja producenta ogranicza się do wymiany lub naprawy na powyższych warunkach. Gwarancja producenta nie uprawnia do podnoszenia innych roszczeń wobec nas jako producenta, takich jak roszczenie o odszkodowanie. Niniejsza gwarancja producenta oczywiście **nie** ma wpływu na roszczenia z tytułu gwarancji wobec dystrybutora/sprzedawcy, określone w ustawie i umowie.

Gwarancja producenta podlega prawu Republiki Federalnej Niemiec.

W przypadku reklamacji w trybie gwarancji prosimy o przesłanie uszkodzonego produktu wraz z kopią dowodu zakupu i opisem usterki opłaconą przesyłką pocztową na adres działu serwisu firmy GARDENA.

Części eksploatacyjne:

Koło wirnikowe i filtr są elementami zużywającymi się i z tego powodu nie podlegają gwarancji.

PL

Pumpen-Kennlinien
Performance characteristics
Courbes de performance
Prestatiegrafiek
Kapacitetskurva
Ydelses karakteristika
Pumpun ominaiskäyrä
Pumpekarakteristikk
Curva di rendimento
Curva característica de la bomba
Características de performance
Charakterystyka pompy
Szivattyú-jelleggörbe
Charakteristika čerpadla
Charakteristiky čerpadla
Χαρακτηριστικό διάγραμμα
Характеристика насоса
Karakteristika črpalka
Obilježja pumpe
Karakteristika pumpe
Крива характеристики насоса
Caracteristică pompă
Pompa karakter eğrisi
Помпена характеристика
Fuqia e pompës
Pumba karakteristik
Siurblio charakteristinė kreivė
Sūkņa raksturlīkne

2000/2 Clear 18V P4A **Art. 14600**

2000/2 18V P4A **Art. 14602**

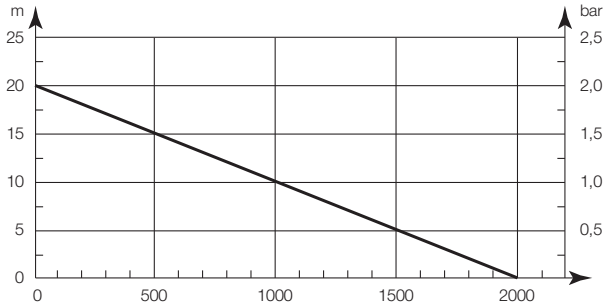

DE ***Produkthaftung***
Wir weisen ausdrücklich darauf hin, dass wir in Übereinstimmung mit dem Produkthaftungsgesetz nicht für Schäden haften, die durch unsere Produkte entstehen, wenn diese unsachgemäß und nicht durch einen von uns autorisierten Servicepartner repariert wurden oder wenn keine Original GARDENA Teile oder von uns zugelassene Teile verwendet wurden.

EN ***Product liability***
In accordance with the German Product Liability Act, we hereby expressly declare that we accept no liability for damage incurred from our products where said products have not been properly repaired by a GARDENA-approved service partner or where original GARDENA parts or parts authorised by GARDENA were not used.

FR ***Responsabilité***
Conformément à la loi relative à la responsabilité du fait des produits défectueux, nous déclarons expressément par la présente que nous déclinons toute responsabilité pour les dommages résultant de nos produits, si lesdits produits n'ont pas été correctement réparés par un partenaire d'entretien agréé GARDENA ou si des pièces d'origine GARDENA ou des pièces agréées GARDENA n'ont pas été utilisées.

NL ***Productaansprakelijkheid***
Conform de Duitse wet inzake productaansprakelijkheid verklaren wij hierbij uitdrukkelijk dat wij geen aansprakelijkheid aanvaarden voor schade ontstaan uit onze producten waarbij deze producten niet zijn gerepareerd door een GARDENA-erkende servicepartner of waarbij geen originele GARDENA-onderdelen of onderdelen die door GARDENA zijn goedgekeurd zijn gebruikt.

SV ***Produktansvar***
I enlighet med tyska produktansvarslagar förklarar vi härmed uttryckligen att vi inte åtar oss något ansvar för skador som orsakas av våra produkter där produkterna inte har genomgått korrekt reparation från en GARDENA-godkänd servicepartner eller där originaldelar från GARDENA eller delar godkända av GARDENA inte använts.

DA ***Produktansvar***
I overensstemmelse med den tyske produktansvarslov erklærer vi hermed udtrykkeligt, at vi ikke påtager os noget ansvar for skader på vores produkter, hvis de pågældende produkter ikke er blevet repareret korrekt af en GARDENA-godkendt servicepartner, eller hvor der ikke er brugt originale GARDENA-reservedele eller godkendte reservedele fra GARDENA.

FI ***Tuotevastuu***
Saksan tuotevastuulain mukaisesti emme ole vastuussa laitteiden vaurioista, jos korjauksia ei ole tehnyt GARDENAn hyväksymä huoltoliike tai jos niiden syynä on muiden kuin alkuperäisten GARDENA-varaosien tai GARDENAn hyväksymien varaosien käyttö.

IT ***Responsabilità del prodotto***
In conformità con la Legge tedesca sulla responsabilità del prodotto, con la presente dichiariamo espressamente che decliniamo qualsiasi responsabilità per danni causati dai nostri prodotti qualora non siano stati correttamente riparati presso un partner di assistenza approvato GARDENA o laddove non siano stati utilizzati ricambi originali o autorizzati GARDENA.

ES ***Responsabilidad sobre el producto***
De acuerdo con la Ley de responsabilidad sobre productos alemana, por la presente declaramos expresamente que no aceptamos ningún tipo de responsabilidad por los daños ocasionados por nuestros productos si dichos productos no han sido reparados por un socio de mantenimiento aprobado por GARDENA o si no se han utilizado piezas originales GARDENA o piezas autorizadas por GARDENA.

PT ***Responsabilidade pelo produto***
De acordo com a lei alemã de responsabilidade pelo produto, declaramos que não nos responsabilizamos por danos causados pelos nossos produtos, caso os tais produtos não tenham sido devidamente reparados por um parceiro de assistência GARDENA aprovado ou se não tiverem sido utilizadas peças GARDENA originais ou peças autorizadas pela GARDENA.

PL ***Odpowiedzialność za produkt***
Zgodnie z niemiecką ustawą o odpowiedzialności za produkt, niniejszym wyraźnie oświadczamy, że nie ponosimy żadnej odpowiedzialności za szkody poniesione na skutek użytkowania naszych produktów, w przypadku gdy naprawa tych produktów nie była odpowiednio przeprowadzana przez zatwierdzonego przez firmę GARDENA partnera serwisowego lub nie stosowano oryginalnych części GARDENA albo części autoryzowanych przez tę firmę.

HU ***Termékszavatosság***
A németországi termékszavatossági törvénnyel összhangban ezennel nyomatékosan kijelentjük, hogy nem vállalunk felelősséget a termékeinkben keletkezett olyan károkért, amelyek valamely GARDENA által jóváhagyott szervizpartner által nem megfelelően végzett javításból adódtak, vagy amely során nem eredeti GARDENA alkatrészeket vagy a GARDENA által jóváhagyott alkatrészeket használtak fel.

CS ***Odpovědnost za výrobek***
V souladu s německým zákonem o odpovědnosti za výrobek tímto výslovně prohlašujeme, že nepřijímáme žádnou odpovědnost za poškození vzniklá na našich výrobcích, kdy zmíněné výrobky nebyly řádně opraveny schváleným servisním partnerem GARDENA nebo kdy nebyly použity originální náhradní díly GARDENA nebo náhradní díly autorizované společností GARDENA.

SK ***Zodpovednosť za produkt***
V súlade s nemeckými právnymi predpismi upravujúcimi zodpovednosť za výrobok týmto výslovne prehlasujeme, že nenesieme žiadnu zodpovednosť za škody spôsobené našimi výrobkami, v prípade ktorých neboli náležité opravy vykonané servisným partnerom schváleným spoločnosťou GARDENA alebo neboli použité diely spoločnosti GARDENA alebo diely schválené spoločnosťou GARDENA.

EL ***Ευθύνη προϊόντος***
Σύμφωνα με τον γερμανικό νόμο περί Ευθύνης για τα Προϊόντα, με το παρόν δηλώνουμε ρητώς ότι δεν αποδεχόμαστε καμία ευθύνη για τυχόν ζημίες που προκύπτουν από τα προϊόντα μας εάν αυτά δεν έχουν επισκευαστεί σωστά από κάποιον εγκεκριμένο συνεργάτη επισκευών της GARDENA ή εάν δεν έχουν χρησιμοποιηθεί αυθεντικά εξαρτήματα GARDENA ή εξαρτήματα εγκεκριμένα από την GARDENA.

SL ***Odgovornost proizvajalca***
V skladu z nemškimi zakoni o odgovornosti za izdelke,izrecno izjavljajo, da ne sprejemamo nobene odgovornosti za škodo, ki jo povzročijo naši izdelki, če teh niso ustrezno popravili GARDENINI odobreni servisni partnerji ali pri tem niso bili uporabljeni originalni GARDENINI nadomestni deli ali GARDENINIMI homologiranimi nadomestnimi deli.

HR ***Pouzdanost proizvoda***
Sukladno njemačkom zakonu o pouzdanosti proizvoda, ovime izričito izjavljujemo kako ne prihvaćamo nikakvu odgovornost za oštećenja na našim proizvodima nastala uslijed neispravnog popravka od strane servisnog partnera kojeg odobrava GARDENA ili uslijed nekorištenja originalnih GARDENA dijelova ili dijelova koje odobrava GARDENA.

RO ***Răspunderea pentru produs***
În conformitate cu Legea germană privind răspunderea pentru produs, declarăm în mod expres prin prezentul document că nu acceptăm nicio răspundere pentru defecțiunile suferite de produsele noastre atunci când acestea nu au fost reparate în mod corect de un atelier de service partener, aprobat de GARDENA, sau când nu au fost utilizate piese GARDENA originale sau piese autorizate de GARDENA.

BG ***Отговорност за вреди, причинени от стоки***
Съгласно германския Закон за отговорността за вреди, причинени от стоки, с настоящото изрично декларираме, че не носим отговорност за щети, причинени от нашите продукти, ако те не са били правилно ремонтирани от одобрен от GARDENA сервиз или ако не са използвани оригинални части на GARDENA или части, одобрени от GARDENA.

ET ***Tootevastutus***
Vastavalt Saksamaa tootevastutusseadusele deklareerime käesolevaga selgesõnaliselt, et me ei kanna mingisugust vastutust meie toodetest tingitud kahjude eest, kui need tooted ei ole korrektselt parandatud GARDENA heakskiidetud hooldusspartneri poolt või kui parandamisel ei ole kasutatud GARDENA originaalosi või GARDENA volitatud osi.

LT ***Gaminio patikimumas***
Mes aiškiai pareiškiame, kad, atsižvelgiant į Vokietijos gaminių patikimumo įstatymą, neprisiimame atsakomybės dėl bet kokios žalos, patirtos dėl mūsų gaminių, jeigu jie buvo netinkamai taisomi arba jų dalys buvo pakeistos neoriginaliomis GARDENA dalimis ar nepatvirtintomis dalimis, arba jeigu remonto darbai buvo atliekami ne GARDENA techninės priežiūros centro specialistų.

LV ***Atbildība par produkcijas kvalitāti***
Saskaņā ar Vācijas likumu par atbildību par produkcijas kvalitāti ar šo mēs paziņojam, ka neuzņemamies atbildību par bojājumiem, kas radušies, lietojot mūsu izstrādājumus, kuru remontu nav veicis uzņēmuma GARDENA apstiprināts apkopes partneris vai kuru remontam netika izmantotas oriģinālās GARDENA detaļas vai detaļas, kuru lietošanu apstiprinājis uzņēmums GARDENA.

DE EU-Konformitätserklärung

Der Unterzeichnende bestätigt als Bevollmächtigte des Herstellers, der GARDENA Germany AB, PO Box 7454, S-103 92, Stockholm, Schweden, dass das (die) nachfolgend bezeichnete(n) Gerät(e) in der von uns in Verkehr gebrachten Ausführung die Anforderungen der harmonisierten EU-Richtlinien, EU-Sicherheitsstandards und produktspezifischen Standards erfüllt/erfüllen. Bei einer nicht mit uns abgestimmten Änderung des (der) Geräte(s) verliert diese Erklärung ihre Gültigkeit.

EN EC Declaration of Conformity

The undersigned hereby certifies as the authorized representative of the manufacturer, GARDENA Germany AB, PO Box 7454, S-103 92, Stockholm, Sweden, that, when leaving our factory, the unit(s) indicated below is/are in accordance with the harmonised EU guidelines, EU standards of safety and product specific standards. This certificate becomes void if the unit(s) is/are modified without our approval.

FR Déclaration de conformité CE

Le soussigné déclare, en tant que mandataire du fabricant, la GARDENA Germany AB, PO Box 7454, S-103 92, Stockholm, Suède, qu'à la sortie de ses usines le matériel neuf désigné ci-dessous était conforme aux prescriptions des directives européennes énoncées ci-après et conforme aux règles de sécurité et autres règles qui lui sont applicables dans le cadre de l'Union européenne. Toute modification portée sur ce(s) produit(s) sans l'accord express de notre part supprime la validité de ce certificat.

NL EU-conformiteitsverklaring

De ondergetekende bevestigt als gevolmachtigde van de fabrikant, GARDENA Germany AB, PO Box 7454, S-103 92, Stockholm, Zweden, dat het/de onderstaand vermelde apparaat/apparaten in de door ons in de handel gebrachte uitvoering voldoet/voldoen aan de eisen van de geharmoniseerde EU-richtlijnen, EU-veiligheidsnormen en productspecifieke normen. Bij een niet met ons afgestemde verandering van het apparaat/de apparaten verliest deze verklaring haar geldigheid.

SV EU-försäkran om överensstämmelse

Undertecknad intygar som befullmäktigad företrädare för tillverkaren, GARDENA Germany AB, PO Box 7454, S-103 92, Stockholm, Sverige, att nedan angiven apparat/nedan angivna apparater i det utförande vi har släppt på marknaden, uppfyller fordringarna i de harmoniserade EU-direktiven, EU-säkerhetsstandarderna och de produktspecifika standarderna. Denna försäkran upphör att gälla vid en ändring av apparaten/apparaterna som inte har stämts av med oss.

DA EU-overensstemmelseserklæring

Underskriveren bekræfter som fuldmægtig for producenten, GARDENA Germany AB, PO Box 7454, S-103 92, Stockholm, Sverige, at det (de) efterfølgende betegnede apparat(er) i den af os markedsførte udførelse opfylder kravene i de harmoniserede EU-direktiver, EU-sikkerhedsstandarder og produktspecifikke standarder. Foretages en ændring af apparatet/apparaterne, der ikke er aftalt med os, mister denne erklæring sin gyldighed.

FI EU-vaatimustenmukaisuusvakuutus

Allekirjoittanut vahvistaa valmistajan, GARDENA Germany AB, PO Box 7454, S-103 92, Tukholma, Ruotsi, valtuuttamana henkilönä, että seuraava laite täyttää/seuraavat laitteet täyttävät meidän toimittamassa mallissa yhdenmukaistettujen EU-direktiivien, EU-turvallisuusmääräysten ja tuotekohtaisten standardien vaatimukset. Laitteen/laitteiden muutoksissa, joista ei ole sovittu meidän kanssamme, menettää tämä selvitys voimassaolonsa.

IT Dichiarazione di conformità UE

Il sottoscritto, in quanto soggetto autorizzato dal produttore, GARDENA Germany AB, PO Box 7454, S-103 92, Stoccolma, Svezia, dichiara che l'apparecchio/gli apparecchi di seguito denominato/i, nella versione da noi immessa in commercio, soddisfa/no i requisiti delle direttive UE armonizzate, degli standard di sicurezza europei e degli standard specifici per il prodotto. La presente dichiarazione perde di validità in caso di modifica dell'apparecchio/degli apparecchi non concordata con noi.

ES Declaración de conformidad de la UE

El firmante confirma, en calidad de apoderado del fabricante GARDENA Germany AB, PO Box 7454, S-103 92 Estocolmo (Suecia), que el/los aparato(s) mencionado(s) a continuación cumple(n), en la versión lanzada al mercado por nuestra empresa, los requisitos de las directivas de la UE armonizadas, los estándares de seguridad de la UE y los estándares específicos del producto. La presente declaración perderá su validez si se modifica(n) el/los aparato(s) sin previa aprobación por nuestra parte.

PT Declaração CE de Conformidade

O abaixo-assinado, na qualidade de representante do fabricante, GARDENA Germany AB, PO Box 7454, S-103 92, Stockholm, Schweden, confirma que o(s) aparelho(s) a seguir designado(s) no modelo lançado por nós no mercado cumpre/cumprem os requisitos das diretivas UE harmonizadas, as normas de segurança UE e as normas específicas para estes produtos. Esta declaração perde a sua validade se forem realizadas alterações no(s) aparelho(s) sem o nosso consentimento.

PL Deklaracja zgodności UE

Niżej podpisany potwierdza jako upoważniony przedstawiciel producenta, spółki GARDENA Germany AB, PO Box 7454, S-103 92, Sztokholm, Szwecja, że określone poniżej urządzenie/-nia w wersji wprowadzonej przez nas do obrotu spełnia/-niają wymogi zharmonizowanych dyrektyw UE, norm bezpieczeństwa UE oraz norm dotyczących konkretnych produktów. Niniejsza deklaracja traci ważność w przypadku wprowadzania nieuzgodnionych z nami zmian urządzenia/ń.

HU EU megfelelőségi nyilatkozat

Az alulírott, a GARDENA Germany AB, Pf. 7454, S-103 92, Stockholm, Svédország megbízotti minőségében megerősíti, hogy az általunk alábbi kivitelben forgalomba hozott, lent nevezett eszköz(ök) megfelel(nek) az uniós irányelvekkel összhangba hozott nemzeti előírások követelményeinek, az EU biztonsági szabványainak és a konkrét termékre vonatkozó szabványoknak. Az eszköz(ök)nek velünk nem egyeztetett módosítása esetén ez a nyilatkozat érvényét veszti.

CS EU prohlášení o shodě

Podepsaná osoba zplnomocněná výrobcem GARDENA Germany AB, PO Box 7454, S-103 92, Stockholm, Švédsko potvrzuje, že v následujícím uvedený(-é) přístroj(-e) v provedení námi uvedeném na trh splňuje/splňují požadavky směrnic EU, bezpečnostních norem EU a norem specifických pro výrobek. V případě změny přístroje(-ů), která s námi nebyla dohodnuta, ztrácí toto prohlášení svou platnost.

SK EÚ vyhlásenie o zhode

Dolu podpísaný potvrdzuje, ako splnomocnený zástupca výrobcu, GARDENA Germany AB, PO Box 7454, S-103 92, Štokholm, Švédsko, že ďalej označené zariadenie/a vo vyhotovení uvedenom na trh spĺňa/jú požiadavky harmonizovaných smerníc EÚ, bezpečnostných štandardov EÚ a predpisov, špecifických pre dané výrobky. Pri zmene zariadenia/zariadení, ktorá nebola odsúhlasená našou spoločnosťou, stráca toto vyhlásenie platnosť.

EL Δήλωση συμμόρφωσης ΕΕ

Ο υπογεγραμμένος βεβαιώνει ως πληρεξούσιος του κατασκευαστή, της εταιρείας GARDENA Germany AB, Τ.Θ. 7454, S-103 92, Στοκχόλμη, Σουηδία, ότι η (οι) παρακάτω αναφερόμενη(ες) συσκευή(ές) στην έκδοση που τίθεται από εμάς σε κυκλοφορία πληροί/πληρούν τις απαιτήσεις των εναρμονισμένων οδηγιών της ΕΕ, προτύπων ασφαλείας της ΕΕ και των ειδικών για το προϊόν προτύπων. Σε περίπτωση τροποποίησης της (των) συσκευής(ών) χωρίς προηγούμενη συνεννόηση με την εταιρεία μας παύει να ισχύει η δήλωση.

SL Izjava EU o skladnosti

Spodaj podpisani kot pooblaščenec proizvajalca GARDENA Germany AB, PO Box 7454, S-103 92, Stockholm, Švedska, potrjuje, da v nadaljevanju označene naprave v izvedbi, v kakršni smo jih dali v promet, izpolnjujejo zahteve usklajenih direktiv EU, varnostnega standarda EU in standardov, ki veljajo za posamezne izdelke. V primeru spremembe naprave, ki ni usklajena z nami, ta izjava neha veljati.

HR EU izjava o sukladnosti

Dolje potpisani kao opunomoćenik proizvođača, tvrtke GARDENA Germany AB, PO Box 7454, S-103 92, Stockholm, Švedska, potvrđujemo da niže navedeni uređaj(i) odgovarajuće izvedbe koji/koje smo iznijeli na tržište ispunjavaju kriterije usklađenih direktiva EU i sigurnosnih standarda EU kao i standarda koji se tiču proizvoda. Ova izjava gubi valjanost u slučaju izmjena uređaja koje nisu prethodno ugovorene s nama.

RO Declarație de conformitate UE

Semnatarul, în calitatea sa de împuternicit al producătorului GARDENA Germany AB, PO Box 7454, S-103 92, Stockholm, Suedia, confirmă că aparatul (aparatele) descrise în cele ce urmează, în execuția pusă de noi pe piață îndeplinește (îndeplinesc) cerințele directivelor armonizate UE, ale standardelor de siguranță UE și ale standardelor specifice produsului. În cazul modificării fără aprobarea noastră prealabilă a aparatului (aparatelor), această declarație își pierde valabilitatea.

BG ЕС-Декларация за съответствие

Долуподписаният удостоверява като пълномощник на производителя GARDENA Germany AB, PO Box 7454, S-103 92, Стокхолм, Швеция, че по-долу описаният(ите) уред(и) във варианта на изпълнение пуснат от нас на пазара изпълнява/изпълняват изискванията на хармонизираните ЕС-директиви, ЕС-норми за безопасност и специфичните норми за продукцията. В случай на промяна на уреда(ите), която не е съгласувана с нас, тази декларация губи своята валидност.

ET EL-i vastavusdeklaratsioon

Allakirjutanu kinnitab tootja, GARDENA Germany AB, PO Box 7454, S-103 92, Stockholm, Rootsi, poolt volitatud isikuna, et järgnevalt nimetatud seade (seadmed) täidab (täidavad) meie poolt turule toodud versiooni kujul harmoneeritud EL-i direktiivide, EL-i ohutusstandardite ja tootepõhiste standardite nõuded.
Seadmel (seadmetel) meiega kooskõlastamata muudatuse tegemise korral kaotab käesolev deklaratsioon oma kehtivuse.

LT ES atitikties deklaracija

Pasirašantysis, kaip gamintojo, GARDENA Germany AB, PO Box 7454, S-103 92, Stokholmas, Švedija, įgaliotasis atstovas patvirtina, kad žemiau nurodyto (-ų) prietaiso (-ų) modeliai, kurie buvo pagaminti mūsų gamyklose, atitinka darniąsias ES direktyvas, ES saugumo standartus ir specifinius gaminio standartus.
Atlikus bet kokį prietaiso (-ų) pakeitimą, kuris nėra suderintas su mumis, ši deklaracija praranda galiojimą.

LV ES atbilstības deklarācija

Zemā parakstījusies persona kā ražotāja, uzņēmuma GARDENA Germany AB, PO Box 7454, S-103 92, Stokholma, Zviedrija, pilnvarotais pārstāvis apstiprina, ka tālāk norādītā(-s) ierice(-s) izpildījumā, kādā mēs to (tās) esam laiduši tirgū, atbilst saskaņotajām ES direktīvām, ES drošības standartiem un konkrētajam produktam noteiktajiem standartiem.
Ierīcē(-s) veicot ar mums nesaskaņotas izmaiņas, šī deklarācija zaudē savu spēku.

Produktbezeichnung:	**Akku-Tauchpumpe / Akku-Regenfass-Pumpe**
Description of the product:	**Battery Submersible Pump / Battery Rain Water Tank Pump**
Désignation du produit :	**Pompe d'évacuation à batterie / Pompe pour collecteur d'eau de pluie à batterie**
Beschrijving van het product:	**Accu-dompelpomp / Accu-regentonpomp**
Beskrivning av produkten:	**Batteridriven dränkbar pump / Batteridriven pump för regnvattentunna**
Beskrivelse af produktet:	**Accu-dykpumpe / Accu-regnvandspumpe**
Tuotteen kuvaus:	**Akkukäyttöinen uppopumppu / Akkukäyttöinen sadevesisäiliöpumppu**
Descrizione del prodotto:	**Pompa sommersa a batteria / Pompa per cisterna a batteria**
Descripción del producto:	**Bomba sumergible con Accu / Bomba con Accu para depósitos de aguas pluviales**
Descrição do produto:	**Bomba submersível a bateria / Bomba do depósito de água de chuva com bateria**
Opis produktu:	**Akumulatorowa pompa zanurzeniowa / Akumulatorowa pompa do deszczówki**
A termék leírása:	**Akkumulátoros búvárszivattyú / Akkumulátoros hordóürítő szivattyú**
Popis výrobku:	**Akumulátorové ponorné čerpadlo / Akumulátorové čerpadlo do sudu na dešťovou vodu**
Popis produktu:	**Akumulátorové ponorné čerpadlo / Akumulátorové čerpadlo do suda na dažďovú vodu**
Περιγραφή του προϊόντος:	**Υποβρύχια αντλία μπαταρίας / Αντλία μπαταρίας συλλεκτών βρόχινου νερού**
Opis izdelka:	**Akumulatorska potopna črpalka / Akumulatorska črpalka za sod z deževnico**
Opis proizvoda:	**Baterijska uronska pumpa / Baterijska pumpa za spremnike kišnice**
Descrierea produsului:	**Pompă submersibilă cu acumulator / Pompă pentru rezervor de apă de ploaie, cu acumulator**
Описание на продукта:	**Акумулаторна потопяема дренажна помпа / Акумулаторна помпа за дъждовна вода**
Toote kirjeldus:	**Akuga sukelpump / Akuga vihmaveemahutipump**
Gaminio aprašas:	**Akumuliatorinis panardinamas siurblys / Akumuliatorinis lietaus vandens talpyklų siurblys**
Izstrādājuma apraksts:	**Ar akumulatoru darbināms iegremdējamais sūknis / Ar akumulatoru darbināms lietus ūdens tvertnes sūknis**

Produkttyp:	Terméktípus:	Artikelnummer:	Cikkszámok:
Product type:	Druh výrobku:	Article number:	Objednací číslo:
Type de produit :	Typ produktu:	Référence :	Objednávacie číslo:
Producttype:	Τύπος προϊόντος:	Artikelnummer:	Κωδικός είδους:
Produkttyp:		Artikelnummer:	Številka izdelka:
Producttype:	Vrsta izdelka:	Artikelnummer:	Kataloški broj:
Tuotetyyppi:	Vrsta proizvoda:	Tuotenumero:	Cod articol:
Tipo di prodotto:	Tip produs:	Codice articolo:	Артикул номер:
Tipo de producto:	Тип продукт:	Referencia:	Artiklinumber:
Tipo de produto:	Tootetüüp:	Número de referência:	Dalies numeris:
Typ produktu:	Gaminio tipas:		Artikula numurs:
	Produkta veids:	Numer katalogowy:	
2000/2 Clear 18V P4A		**14600**	
2000/2 18V P4A		**14602**	

EU-Richtlinien:	Директиви на ЕО:
EC-Directives:	EÜ direktiivid:
Directives CE :	EB direktyvos:
EG-richtlijnen:	EK direktivas:
EU-direktiv:	
EF-direktiver:	
EY-direktiivit:	
Direttive UE:	
Directiva CE:	
Direktivas CE:	
Dyrektywy WE:	
EK-irányelvek:	**2006/42/EG**
Předpisy ES:	**2011/65/EU**
Smernice EÚ:	**2014/30/EU**
Οδηγίες ΕΚ:	
Direktive EU:	**Ladegerät / Charger:**
EC direktive:	**2014/35/EC**
Directive CE:	

Harmonisierte EN-Normen / Harmonised EN:	
EN ISO 12100	
EN 60335-1	
EN 60335-2-41	**Ladegerät / Charger:**
	EN 60335-2-29

Hinterlegte Dokumentation:
GARDENA-Technische Dokumentation,
M. Kugler, 89079 Ulm

Deposited Documentation:
GARDENA Technical Documentation,
M. Kugler, 89079 Ulm

Documentation déposée:
Documentation technique GARDENA,
M. Kugler, 89079 Ulm

Anbringungsjahr der CE-Kennzeichnung:	Godina dobivanja CE oznake:
Year of CE marking:	Anul de marcare CE:
Année d'apposition du marquage CE :	Година на поставяне на CE-маркировка:
Installatiejaar van de CE-aanduiding:	CE-märgistuse paigaldamise aasta:
Märkningsår:	Metai, kada pažymėta CE-ženklu:
CE-Mærkningsår:	CE-marķējuma uzlikšanas gads:
CE-merkin kiinnitysvuosi:	
Anno di applicazione della certificazione CE:	
Colocación del distintivo CE:	
Ano de marcação pela CE:	
Rok nadania oznakowania CE:	
CE-jelzés elhelyezésének éve:	
Rok umístění značky CE:	
Rok udelenia značky CE:	
Έτος σήματος CE:	
Leto namestitve CE-oznake:	**2020**

Ulm, den 30.10.2020	Der Bevollmächtigte
Ulm, 30.10.2020	Authorised representative
Fait à Ulm, le 30.10.2020	Le mandataire
Ulm, 30-10-2020	De gevolmachtigde
Ulm, 2020.10.30.	Auktoriserad representant
Ulm, 30.10.2020	Autoriseret repræsentant
Ulmissa, 30.10.2020	Valtuutettu edustaja
Ulm, 30.10.2020	Persona delegata
Ulm, 30.10.2020	La persona autorizada
Ulm, 30.10.2020	O representante
Ulm, dnia 30.10.2020	Pełnomocnik
Ulm, 30.10.2020	Meghatalmazott
Ulm, 30.10.2020	Zplnomocněnec
Ulm, dňa 30.10.2020	Splnomocnený
Ulm, 30.10.2020	Ο εξουσιοδοτημένος
Ulm, 30.10.2020	Pooblaščenec
Ulm, dana 30.10.2020	Ovlaštena osoba
Ulm, 30.10.2020	Conducerea tehnică
Улм, 30.10.2020	Упълномощен
Ulm, 30.10.2020	Volitatud esindaja
Ulm, 30.10.2020	Įgaliotasis atstovas
Ulme, 30.10.2020	Pilnvarotā persona

Reinhard Pompe
Vice President

Deutschland / Germany
GARDENA
Manufacturing GmbH
Central Service
Hans-Lorenser-Straße 40
D-89079 Ulm
Produktfragen:
(+49) 731 490 - 123
Reparaturen:
(+49) 731 490 - 290
service@gardena.com
http://www.gardena.com

Albania
KRAFT SHPK
Autostrada Tirane-Durres
Km 7
1051 Tirane

Argentina
ROBERTO C. RUMBO S.R.L.
Predio Norlog
Lote 7
Benavidez. ZC:1621
Buenos Aires
ventas@rumbosrl.com.ar

Australia
Husqvarna Australia Pty. Ltd.
Locked Bag 5
Central Coast BC
NSW 2252
Phone: (+61) (0) 2 4352 7400
customer.service@
husqvarna.com.au

Austria / Österreich
Husqvarna Austria GmbH
Industriezeile 36
4010 Linz
Tel.: (+43) 732 77 01 01 - 485
service.gardena@
husqvarnagroup.com

Azerbaijan
Firm Progress
a. Aliyev Str. 26A
1052 Baku

Belarus
Private Enterprise
"Master Garden"
Minsk
Sharangovich str., 7a
Phone: (+375) 17 257-00-33
Mob.: (+375) 29 676-16-09
mg@mastergarden.by

Belgium
Husqvarna Belgium nv
Gardena Division
Leuvensesteenweg 542
Planet II E
1930 Zaventem
België

Bosnia / Herzegovina
SILK TRADE d.o.o.
Industrijska zona Bukva bb
74260 Tešanj

Brazil
Husqvarna do Brasil Ltda
Av. Francisco Matarazzo,
1400 – 13º andar
São Paulo – SP
CEP: 05001-903
Tel: 0800-112252
marketing.br.husqvarna@
husqvarna.com.br

Bulgaria
AGROLAND Бълг рия АД
бул. 8 Декември, №13
Офис 5
1700 Студентски гр д
София
Тел.: (+359) 24 66 69 10
info@agroland.eu

Canada / USA
GARDENA Canada Ltd.
100 Summerlea Road
Brampton, Ontario L6T 4X3
Phone: (+1) 905 792 93 30
info@gardenacanada.com

Chile
REPRESENTACIONES
JCE S.A.
Av. Del Valle Norte 857,
Piso 4
Santiago RM
Phone: (+56) 2 24142560
contacto@jce.cl

China
Husqvarna (Shanghai)
Management Co., Ltd.
富世华（上海）管理有限公司
3F, Benq Square B,
No207, Song Hong Rd.,
Chang Ning District,
Shanghai
PRC. 200335
上海市长宁区淞虹路207号明基广场B座3楼，邮编：200335

Colombia
Husqvarna Colombia S.A.
Calle 18 No. 68 D-31, zona
Industrial de Montevideo
Bogotá, Cundinamarca
Tel. 571 2922700 ext. 105
jairo.salazar@
husqvarna.com.co

Costa Rica
Compania Exim
Euroiberoamericana S.A.
Los Colegios, Moravia,
200 metros al Sur del Colegio
Saint Francis – San José
Phone: (+506) 297 68 83
exim_euro@racsa.co.cr

Croatia
Husqvarna Austria GmbH
Industriezeile 36
4010 Linz
Tel.: (+43) 732 77 01 01 - 485
service.gardena@
husqvarnagroup.com

Cyprus
Med Marketing
17 Digeni Akrita Ave
P.O. Box 27017
1641 Nicosia

Czech Republic
Husqvarna Česko s.r.o.
Türkova 2319/5b
149 00 Praha 4 – Chodov
Bezplatná infolinka:
800 100 425
servis@cz.husqvarna.com

Denmark
GARDENA DANMARK
Lejrvej 19, st.
3500 Værløse
Tlf.: (+45) 70 26 47 70
husqvarna@husqvarna.dk
www.gardena.com/dk

Dominican Republic
BOSQUESA, S.R.L
Carretera Santiago Licey
Km. 5 ½
Esquina Copal II.
Santiago
Dominican Republic
Phone: (+809) 736-0333
joserbosquesa@claro.net.do

Ecuador
Husqvarna Ecuador S.A.
Arupos E1-181 y 10 de
Agosto Quito, Pichincha
Tel. (+593) 22800739
francisco.jacome@
husqvarna.com.ec

Estonia
Husqvarna Eesti OÜ
Valdeku 132
EE-11216 Tallinn
info@gardena.ee

Finland
Oy Husqvarna Ab
Gardena Division
Lautatarhankatu 8 B / PL 3
00581 HELSINKI
www.gardena.fi

France
Husqvarna France
9/11 Allée des pierres mayettes
92635 Gennevilliers Cedex
France
http://www.gardena.com/fr
N° AZUR : 0 810 00 78 23
(Prix d'un appel local)

Georgia
Transporter LLC
113b Beliashvili street
0159 Tbilisi, Georgia

Great Britain
Husqvarna UK Ltd
Preston Road
Aycliffe Industrial Park
Newton Aycliffe
County Durham
DL5 6UP
info.gardena@
husqvarna.co.uk

Greece
Π. ΠΑΠΑΔΟΠΟΥΛΟΣ ΑΕΒΕ
Λεωφ. Αθηνών 92
Αθήνα
Τ.Κ.104 42
Ελλάδα
Τηλ. (+30) 210 51 93 100
info@papadopoulos.com.gr

Hungary
Husqvarna Magyarország Kft.
Ezred u. 1 - 3
1044 Budapest
Telefon: (+36) 1 251-4161
vevoszolgalat.husqvarna@
husqvarna.hu

Iceland
BYKO ehf.
Bildshöfoa 20
110 Reykjavik

Ireland
Husqvarna UK Ltd
Preston Road
Aycliffe Industrial Park
Newton Aycliffe
County Durham
DL5 6UP
info.gardena@
husqvarna.co.uk

Italy
Husqvarna Italia S.p.A.
Via Santa Vecchia 15
23868 VALMADRERA (LC)
Phone: (+39) 0341.203.111
assistenza.italia@
it.husqvarna.com

Japan
Husqvarna Zenoah Co., Ltd.
1-9 Minamidai
Kawagoe
350-1165 Saitama
gardena-jp@
husqvarnagroup.com

Kazakhstan
LAMED Ltd.
155/1, Tazhibayevoi Str.
050060 Almaty
IP Schmidt
Abayavenue 3B
110 005 Kostanay

Korea
Kyung Jin Trading CO.,LTD.
107-4, SunDuk Bld.,
YangJae-dong,
Seocho-gu,
Seoul, (zipcode: 137-891)
Phone: (+82) (0)2 574-6300

Latvia
Husqvarna Latvija SIA
Ulbrokas 19A
LV-1021 Rīga
info@gardena.lv

Lithuania
UAB Husqvarna Lietuva
Ateities pl. 77C
LT-52104 Kaunas
info@gardena.lt

Luxembourg
Magasins Jules Neuberg
39, rue Jacques Stas
Luxembourg-Gasperich 2549
Case Postale No. 12
Luxembourg 2010
Phone: (+352) 40 14 01
api@neuberg.lu

Mexico
AFOSA
Av. Lopez Mateos Sur # 5019
Col. La Calma 45070
Zapopan, Jalisco
Mexico
Phone: (+52) 33 3818-3434
icornejo@afosa.com.mx

Moldova
Convel S.R.L.
290A Muncesti Str.
2002 Chisinau

Netherlands
Husqvarna Nederland B.V.
GARDENA Division
Postbus 50131
1305 AC ALMERE
Phone: (+31) 36 521 00 10
info@gardena.nl

Neth. Antilles
Jonka Enterprises N.V.
Sta. Rosa Weg 196
P.O. Box 8200
Curaçao
Phone: (+599) 9 767 66 55
pgm@jonka.com

New Zealand
Husqvarna New Zealand Ltd.
PO Box 76-437
Manukau City 2241
Phone: (+64) (0) 9 9202410
support.nz@husqvarna.co.nz

Norway
Husqvarna Norge AS
Gardena Division
Trøskenveien 36
1708 Sarpsborg
info@gardena.no

Peru
Husqvarna Perú S.A.
Jr. Ramón Cárcamo 710
Lima 1
Tel: (+51) 1 3320400 ext. 416
juan.remuzgo@
husqvarna.com

Poland
Husqvarna
Poland Spółka z o.o.
ul. Wysockiego 15 b
03-371 Warszawa
Phone: (+48) 22 330 96 00
gardena@husqvarna.com.pl

Portugal
Husqvarna Portugal, SA
Lagoa - Albarraque
2635 - 595 Rio de Mouro
Tel.: (+351) 21 922 85 30
Fax : (+351) 21 922 85 36
info@gardena.pt

Romania
Madex International Srl
Soseaua Odaii 117-123,
RO 013603 Bucureşti, S 1
Phone: (+40) 21 352.76.03
madex@ines.ro

Russia / Россия
ООО „Хускв рн "
141400, Московск я обл.,
г. Химки,
улиц Ленингр дск я,
вл дение 39, стр.6
Бизнес Центр
„Химки Бизнес П рк",
помещение ОВ02_04
http://www.gardena.ru

Serbia
Domel d.o.o.
Autoput za Novi Sad bb
11273 Belgrade
Phone: (+381) 11 8 48 88 12
miroslav.jejina@domel.rs

Singapore
Hy-Ray PRIVATE LIMITED
40 Jalan Pemimpin
#02-08 Tat Ann Building
Singapore 577185
Phone: (+65) 6253 2277
shiying@hyray.com.sg

Slovak Republic
Husqvarna Česko s.r.o.
Türkova 2319/5b
149 00 Praha 4 – Chodov
Bezplatná infolinka: 800 154 044
servis@sk.husqvarna.com

Slovenia
Husqvarna Austria GmbH
Industriezeile 36
4010 Linz
Tel.: (+43) 732 77 01 01 - 485
service.gardena@
husqvarnagroup.com

South Africa
Husqvarna South Africa (Pty) Ltd
Postnet Suite 250
Private Bag X6,
Cascades, 3202, South Africa
Phone: (+27) 33 846 9700
info@gardena.co.za

Spain
Husqvarna España S.A.
Calle de Rivas nº 10
28052 Madrid
Phone: (+34) 91 708 05 00
atencioncliente@gardena.es

Suriname
Deto Handelmaatschappij N.V.
Kernkampweg 72-74
P.O.Box: 12782
Paramaribo – Suriname
South America
Phone: (+597) 438050
www.deto.sr

Sweden
Husqvarna AB /
GARDENA Sverige
Drottninggatan 2
561 82 Huskvarna Sverige

Switzerland / Schweiz
Husqvarna Schweiz AG
Consumer Products
Industriestrasse 10
5506 Mägenwil
Phone: (+41) (0) 62 887 37 90
info@gardena.ch

Turkey
Dost Bahçe Dış Ticaret
Mümessillik A.Ş
Yunus Mah. Adil Sok. No:3
Ic Kapi No: 1 Kartal
34873 Istanbul
Phone: (+90) 216 38 93 939
info@dostbahce.com.tr

Ukraine / Україна
ТОВ «Хускв рн Укр їн »
вул. В сильківськ , 34,
офіс 204-г
03022, м. Київ
Тел. (+38) 0 800 504 804
info@gardena.ua

Uruguay
FELI SA
Entre Ríos 1083 CP 11800
Montevideo – Uruguay
Tel: (+598) 22 03 18 44
info@felisa.com.uy

Venezuela
Corporación Casa y Jardín C.A.
Av. Caroní, Edif. Trezmen, PB.
Colinas de Bello Monte.
1050 Caracas.
Tlf: (+58) 212 992 33 22
info@casayjardin.net.ve

14600-20.960.01/0820
© GARDENA Manufacturing GmbH
D-89079 Ulm
http://www.gardena.com