TV 1

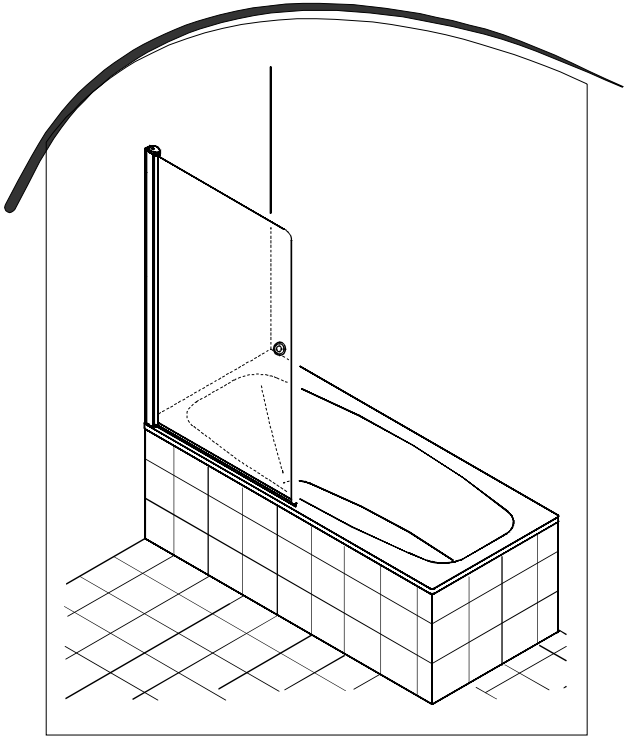

1		1x
2		1x
3		1x
4		1x
5		1x
6		1x
7		2x
8		1x
9		1x
10	S6	6x
11	3,9x38 DIN 7981	6x
12	3,5x25 DIN 7983 A2	2x
13	3,5x9,5 DIN 7981	4x
14	3,5x45 DIN 7982	1x
15	4,3 DIN 125	6x
16		1x
17		4x
18		1x
19	∅ 2,8	1x
20		1x

Roltechnik a.s.; Czech Republic, 56933 Třebařov 160,
tel.:+420 461 324 301, fax: +420 461 324 297,
http//:www.roltechnik.com; e-mail: objednavky@roltechnik.cz

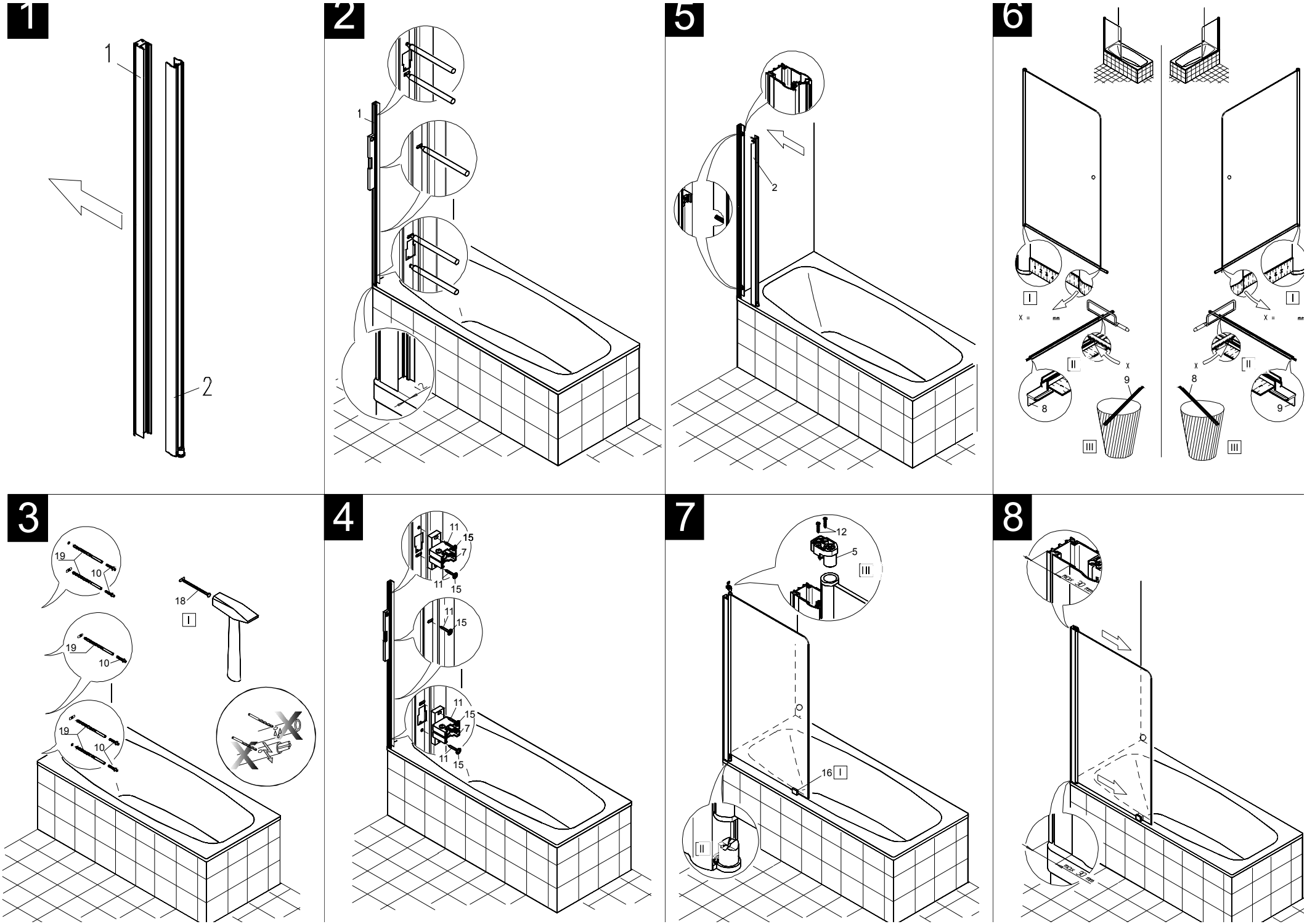
1
1
2
2
1
2
5
2
6
I
X =
mm
II
X
9
8
III
I
X =
mm
X
II
8
9
III
3
19
10
18
I
19
10
19
10
4
11
15
7
11
15
11
15
11
15
7
11
15
7
11
15
7
12
5
III
16
I
II
7
8
max. 37 mm
max. 37 mm

9

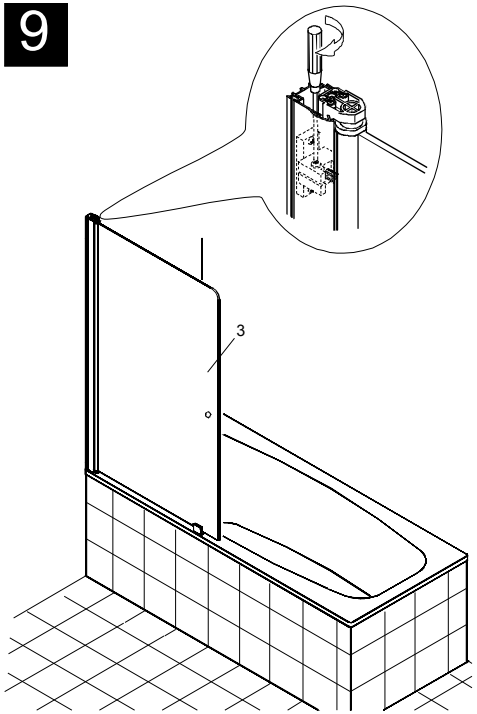

10

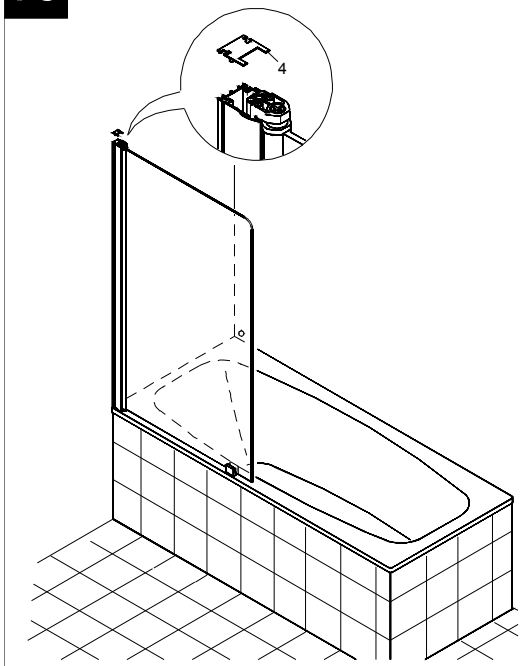

13

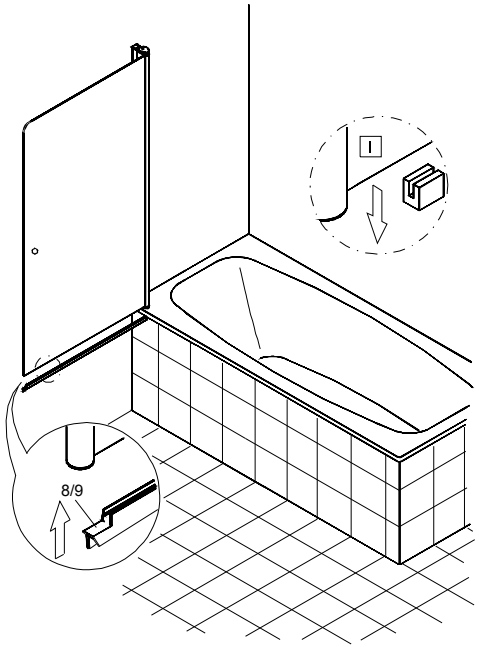

14

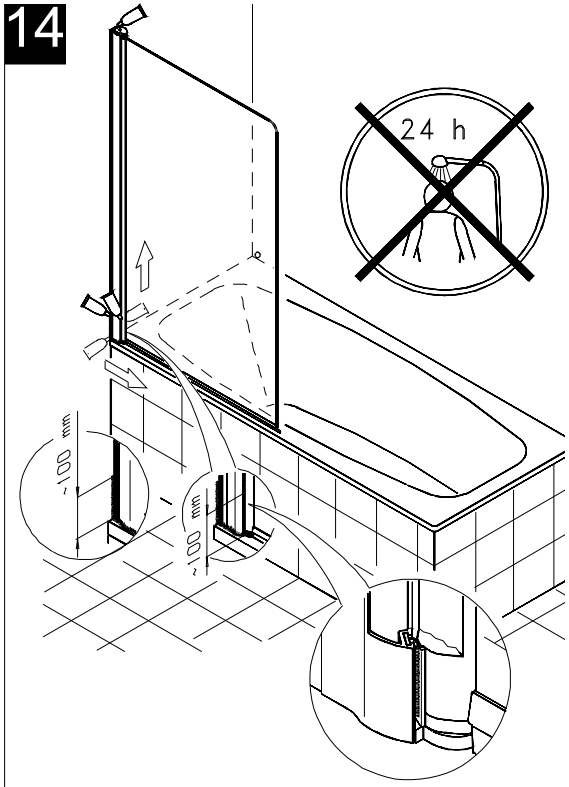

11

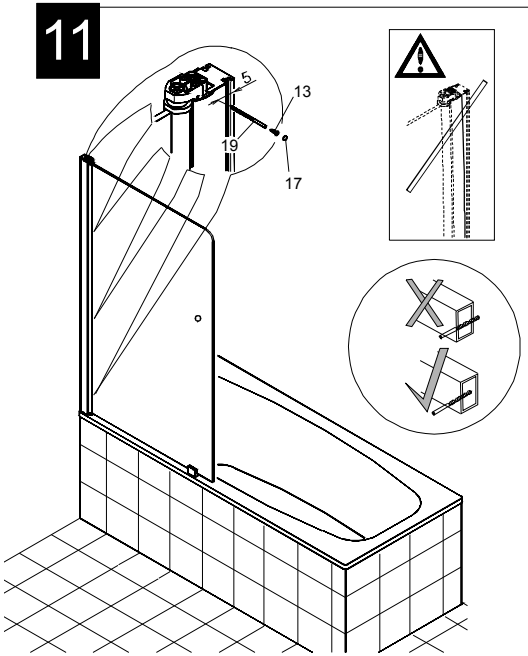
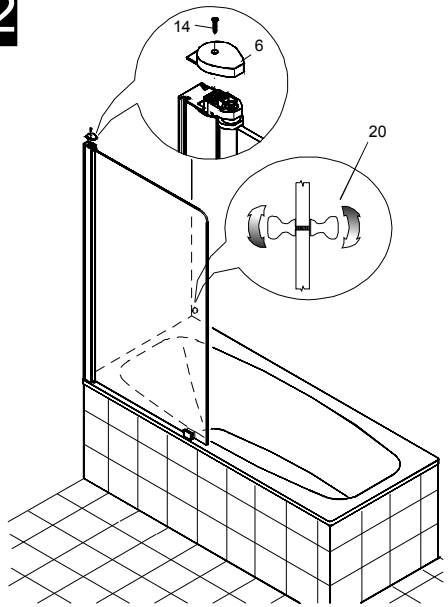
12