Instructions
AMI 140

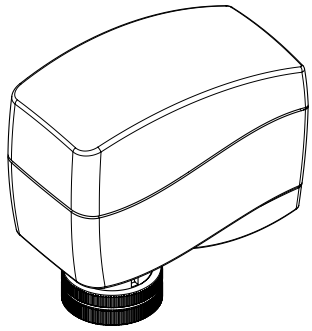

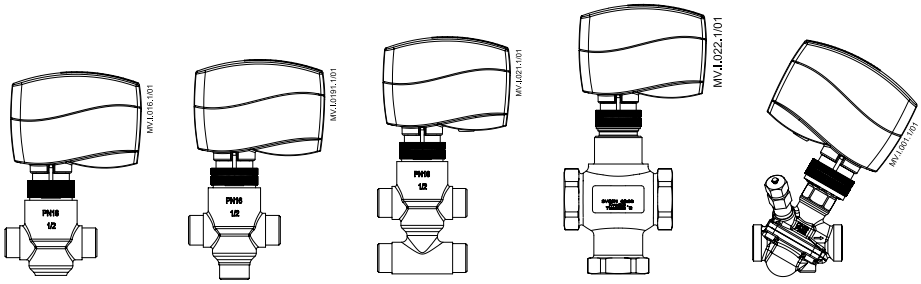

AMI 140 + VZ 2, VZL 2 | AMI 140 + VZ 3, VZL 3 | AMI 140 + VZ 4, VZL 4 | AMI 140 + VRBZ | AMI 140 + AB-QM

ENGLISH	AMI 140	www.danfoss.com	Page 3
ČEŠTINA	AMI 140	www.cz.danfoss.com	Strana 4
DEUTSCH	AMI 140	www.danfoss.com	Seite 5
FRANÇAIS	AMI 140	www.danfoss.com	Page 6
LIETUVIŲ K	AMI 140	www.sildymas.danfoss.lt	psl. 7
MAGYAR	AMI 140	www.danfoss.com	8. oldal
POLSKI	AMI 140	www.heating.danfoss.pl	strona 9
ROMÂNĂ	AMI 140	www.incalzire.danfoss.com	Pagina 10
SLOVENŠČINA	AMI 140	www.danfoss.com	stran 11
SLOVENSKY	AMI 140	www.danfoss.sk	Strana 12
SVENSKA	AMI 140	se.varme.danfoss.com	sid 13
中文	AMI 140	www.danfoss.com	第 14 页
ITALIANO	AMI 140	www.danfoss.com	Pagina 15
LATVIEŠU	AMI 140	www.danfoss.com	Lappuse 16

1

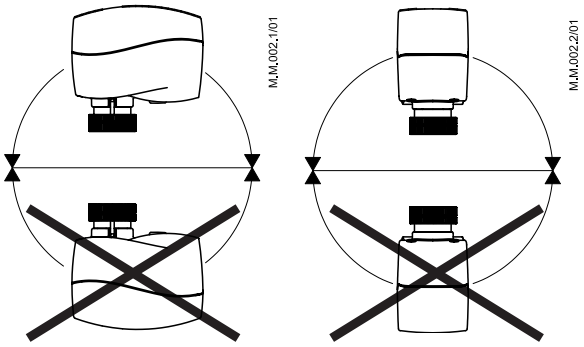

2a

24 V

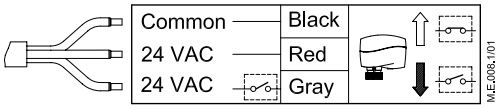

AC 24 V
Connect via safety isolating transformer.

230 V

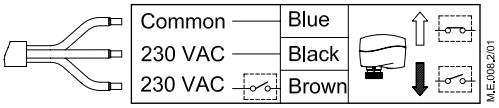

2b

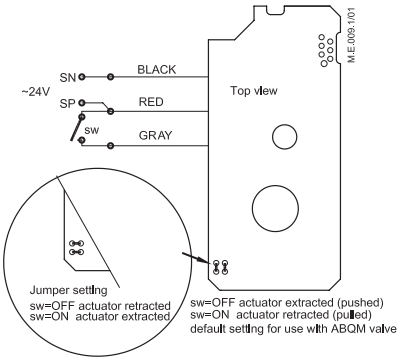

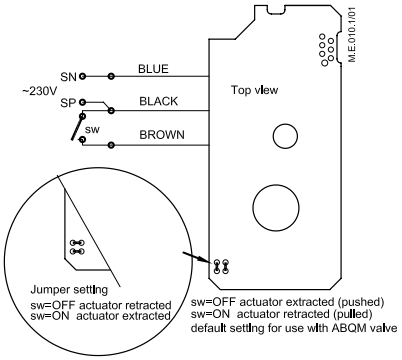

3

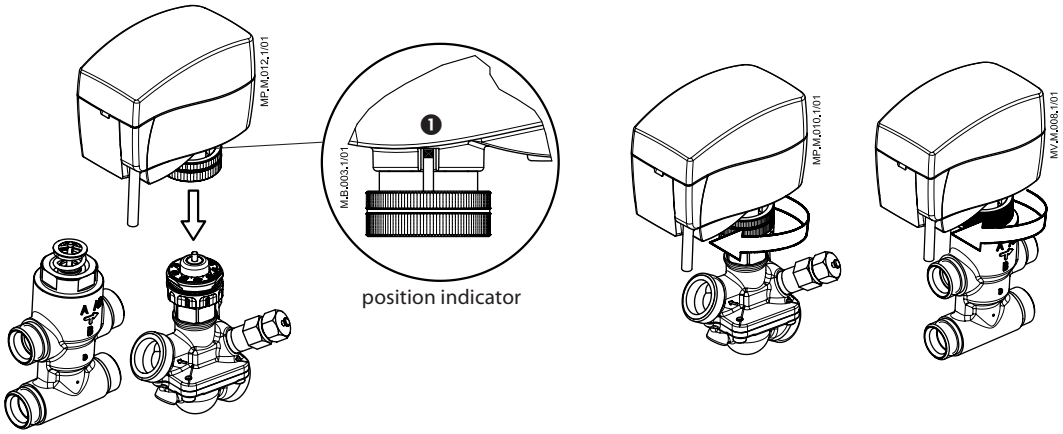

4

Do not remove the cover before the power supply is fully switched off.

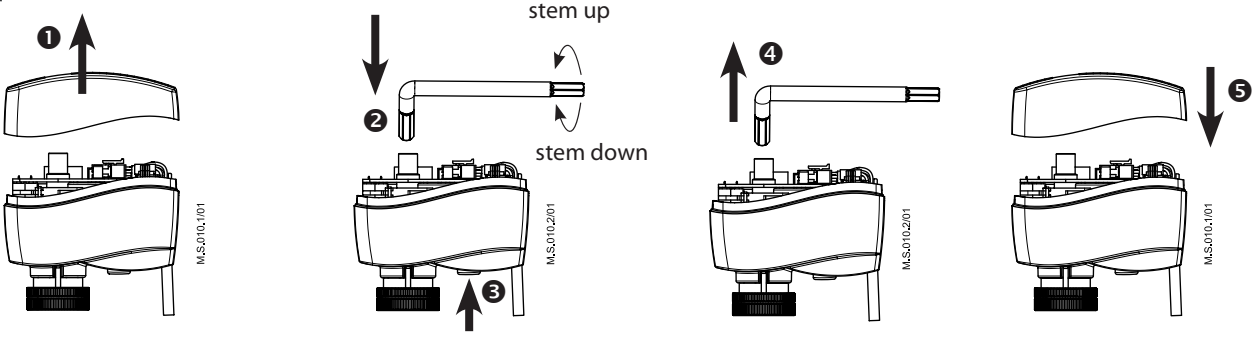

Safety Notes

Prior to assembly and commissioning to avoid injury of persons and damages of the devices, it is absolutely necessary to carefully read and observe these instructions.

Necessary assembly, start-up, and maintenance work must be performed only by qualified, trained and authorized personnel.

Prior to assembly and maintenance work on the controller, the system must be:
- electrically disconnected,
- depressurized,
- cooled down,
- emptied and
- cleaned.

Please comply with the instructions of the system manufacturer or system operator.

AC 24 V
Connect via safety isolating transformer.

Mounting 1

The actuator should be mounted with the valve stem in either horizontal position or pointing upwards.

The actuator is fixed to the valve body by means of a ribbed nut which requires no tools for mounting. The ribbed nut should be tightened by hand.

Wiring 2a

Do not touch anything on the PCB!
Switch off the power line before wire the actuator! Lethal voltage!

Wire the actuator according to the wiring diagram.

Actuator off position setting 2b

Do not remove the cover before the power supply is fully switched off.

Set the jumper according to the electrical sheme.

Installation 3

1. Check the valve's neck. The actuator should be in stem up position ❶ (factory setting). Ensure that the actuator is mounted securely on the valve body.
2. Energise the actuator according to the wiring diagram.
3 The direction of stem movement can be observed on the position indicator.

Manual override 4
(for service purpose only)

Do not remove the cover before the power supply is fully switched off.

1. Remove the cover.
2. Insert the Allen key 6 into the spindle.
3. Press and hold the button (on the bottom side of the actuator) during manual override.
4. Pull out the tool.
5. Place cover back on the actuator.
6. Electrically connect the actuator acc. to the wiring diagram.

Remark:
A "Click" sound after energizing the actuator means that the gear wheel has jumped into normal position.

Bezpečnostní informace

Z důvodu maximálního snížení možnosti poranění osob nebo vzniku škod na majetku je bezpodmínečně nutné se před vlastní montáží a uvedením regulátoru do provozu pečlivě seznámit se všemi zde uvedenými bezpečnostními informaci.

Nezbytné montážní práce, kroky při uvádění do provozu a opravy mohou provádět pouze kvalifikovaní, proškolení pracovníci, kteří pro tuto činnost byli určeni.

Před montáží nebo před případnou opravou nebo servisem regulátoru je nutné, aby regulovaný systém splňoval následující podmínky:
- byl odpojen od elektrického napájení,
- nebyl pod tlakem,
- byl ochlazen,
- vyprázdněn a
- vyčištěn.

Postupujte podle návodu výrobce systému nebo jeho provozovatele.

AC 24 V
Připojte přes bezpečnostní izolační transformátor.

Montáž 1

Servopohon lze instalovat pouze tak, aby vřeteno ventilu směřovalo vodorovně nebo směrem nahoru.

Servopohon je k tělesu ventilu připojen pomocí drážkované převlečné matice. Převlečnou matici utáhněte pouze rukou.

Zapojení 2a

Nedotýkejte se ničeho na elektronice pohonu! Před zapojováním servopohonu vypněte elektrické vedení! Přítomnost napětí nebezpečného životu!

Servopohon zapojte podle schématu zapojení.

Nastavení vypnuté polohy servopohonu 2b

Nesundávejte kryt, dokud není napájení zcela vypnuto.

Propojku nastavte podle schématu elektrického zapojení.

Instalace 3

1. Zkontrolujte připojovací hrdlo ventilu. Servopohon se musí montovat s vřetenem nastaveným do polohy ❶ (výrobní nastavení). Ujistěte se, že servopohon je k tělesu ventilu správně namontován.
2. Servopohon zapojte podle schématu zapojení.
3. Směr pohybu vřetena lze sledovat na ukazateli polohy.

Ruční ovládání 4
(pouze pro servisní účely)

Nesundávejte kryt, dokud není napájení zcela vypnuto.

1. Sundejte kryt servopohonu.
2. Do vřetena zasuňte imbusový klíč číslo 6.
3. Na spodní straně servopohonu stiskněte tlačítko a držte ho stisknuté po celou dobu ručního ovládání.
4. Vytáhněte klíč.
5. Nasaďte kryt zpět na servopohon.
6. Servopohon zapojte podle schématu zapojení.

Poznámka:
Ozve-li se po připojení ke zdroji elektrické energie slyšitelné cvaknutí, znamená to, že převodové kolo zapadlo do správné polohy.

Poznámka

2a

***24V/230V:**
Společný *(Common)*
Černý *(Black)*
Červený *(Red)*
Šedý *(Grey)*
Modrý *(Blue)*
Hnědý *(Brown)*
AC 24 V Připojte přes bezpečnostní izolační transformátor.
(AC 24 V Connect via safety isolating transformer)

2b

***24V/230V:**
ČERNÝ *(BLACK)*
ČERVENÝ *(RED)*
ŠEDÝ *(GRAY)*
MODRÝ *(BLUE)*
HNĚDÝ *(BROWN)*
Pohled shora *(Top view)*

Nastavení propojky
[Jumper setting]
Spínač VYPNUTÝ – servopohon zasunutý
[sw=OFF actuator retracted]
Spínač ZAPNUTÝ – servopohon vysunutý
[sw=ON actuator extracted]

Spínač VYPNUTÝ – servopohon vysunutý (zatlačený)
[sw=OFF actuator extracted (pushed)]
Spínač ZAPNUTÝ – zasunutý (vytažený)
[sw=ON actuator retracted (pulled)]
výchozí nastavení pro použití s hodnotou ABQM
[default setting for use with ABQM valve]

3

* ukazatel polohy *(position indicator)*

4

* *Nesundávejte kryt, dokud není napájení zcela vypnuto.*
(Do not remove the cover before the power supply is fully switched off)
** vřeteno v horní poloze *(stem up)*
*** vřeteno v dolní poloze *(stem down)*

Sicherheitshinweise

Um Verletzungen an Personen und Schäden am Gerät zu vermeiden, ist diese Anleitung vor der Montage unbedingt zu beachten.

Montage, Inbetriebnahme und Wartungsarbeiten dürfen nur von sachkundigen und autorisierten Personen durchgeführt werden.

Vor Montage und Wartungsarbeiten am Regler die Anlage:
- vom Netz nehmen
- drucklos machen
- abkühlen lassen
- entleeren und
- reinigen.

Die Vorgaben des Anlagenherstellers und Anlagenbetreibers sind zu beachten.

24 V ~
Über Schutztransformator anschließen.

Montage 1

Der Einbau mit nach unten hängendem Stellantrieb ist nicht zulässig!

Der Stellantrieb wird am Ventilgehäuse mittels einer Rändelschraube befestigt, für die kein Werkzeug nötig ist. Diese Schraube wird mit der Hand angezogen.

Verdrahtung 2a

Die Platine nicht direkt berühren! Trennen Sie das Netzkabel vor der Verdrahtung des Stellantriebs! Lebensgefahr!

Schließen Sie den Stellantrieb gemäß dem Verdrahtungsplan an.

Position für „Stellantrieb aus“ 2b

Abdeckung erst entfernen, wenn die Stromversorgung komplett ausgeschaltet ist.

Stellen Sie den Jumper gemäß dem Schaltplan ein.

Installation 3

1. Überprüfen Sie den Anschluss am Ventil. Die Antriebsstange des Stellantriebs sollte eingefahren sein ❶.
   Stellen Sie sicher, dass der Stellantrieb fest auf dem Ventilkörper montiert ist.
2. Schließen Sie den Stellantrieb entsprechend dem Verdrahtungsplan (unten) an.
3. Die Bewegungsrichtung der Antriebsstange kann an der Positionsanzeige überprüft werden.

Manuelle Hubverstellung 4

(nur zu Wartungszwecken)

Abdeckung erst entfernen, wenn die Stromversorgung komplett ausgeschaltet ist.

1. Deckel abnehmen.
2. Den Inbusschlüssel in die Antriebsstange stecken.
3. Knopf (auf der Unterseite des Stellantriebs) drücken und während der manuellen Hubverstellung gedrückt halten.
4. Werkzeug entfernen.
5. Deckel wieder auf den Stellantrieb setzen.
6. Schließen Sie den Stellantrieb gemäß dem Verdrahtungsplan an.

Anmerkung
Der hörbare „ Klick “ nach dem Einschalten der Stromzufuhr zeigt, dass das Getriebe in Normalstellung eingerastet ist.

Beschreibung

2a

***24V/230V:**
Nullleiter *(Common)*
Schwarz *(Black)*
Rot *(Red)*
Grau *(Grey)*
Blau *(Blue)*
Braun *(Brown)*
24 V ~ Über Schutztransformator anschließen.
(AC 24 V Connect via safety isolating transformer)

2b

***24V/230V:**
SCHWARZ *(BLACK)*
ROT *(RED)*
GRAU *(GRAY)*
BLAU *(BLUE)*
BRAUN *(BROWN)*
Draufsicht *(Top view)*

Jumper-Einstellung
[Jumper setting]
sw=OFF: Stellantrieb eingefahren
[sw=OFF actuator retracted]
sw=ON: Stellantrieb ausgefahren
[sw=ON actuator extracted]

sw=OFF: Stellantrieb ausgefahren (gedrückt)
[sw=OFF actuator extracted (pushed)]
Sw=ON: Stellantrieb eingefahren (gezogen)
[sw=ON actuator retracted (pulled)]
Standardeinstellung für das Zusammenspiel mit dem ABQM-Ventil
[default setting for use with ABQM valve]

3

* Positionsanzeige *(position indicator)*

4

* *Abdeckung erst entfernen, wenn die Stromversorgung komplett ausgeschaltet ist. (Do not remove the cover before the power supply is fully switched off)*
** Antriebsstange eingefahren *(stem up)*
*** Antriebsstange ausgefahren *(stem down)*

Remarques de sécurité

Pour éviter qu'une personne ne se blesse et que le dispositif ne soit endommagé, il est absolument nécessaire de lire attentivement ces instructions avant le montage et la mise en service, et de les respecter.

Le travail d'assemblage, de démarrage et de maintenance nécessaire doit être effectué uniquement par un personnel qualifié, formé et autorisé.

Avant le travail d'assemblage et de maintenance du contrôleur, le système doit être :

- débranché de l'alimentation électrique,
- dépressurisé,
- refroidi,
- vidé et
- nettoyé.

Suivre les instructions du fabricant du système ou de son service.

24 V c.a. - Brancher via un transformateur d'isolement de sécurité.

Montage 1

L'actionneur doit être monté en plaçant la tige de la vanne en position horizontale ou orientée vers le haut.

L'actionneur est fixé sur le corps de la vanne par le biais d'un écrou crénelé, qui ne nécessite aucun outil pour le montage. L'écrou crénelé doit être serré à la main.

Câblage 2a

Ne pas toucher la carte de circuit imprimé ! Couper l'alimentation avant de raccorder l'actionneur ! Danger de mort !

Raccorder l'actionneur conformément au schéma de branchement électrique.

Réglage de la position ARRÊT de l'actionneur 2b

Ne pas retirer le capot avant d'avoir totalement coupé l'alimentation.

Poser le cavalier conformément au schéma électrique.

Montage 3

1. Vérifier le col de la vanne. La tige de l'actionneur doit être en position haute ❶ (réglage en usine). S'assurer que l'actionneur est correctement fixé sur le corps de la vanne.
2. Mettre l'actionneur sous tension conformément au schéma de branchement électrique.
3. Le sens du mouvement de la tige peut être observé sur l'indicateur de position.

Débrayage manuel 4

(à des fins d'entretien uniquement)

Ne pas retirer le capot avant d'avoir totalement coupé l'alimentation.

1. Déposer le capot.
2. Insérer la clé Allen de 6 mm dans la tige.
3. Appuyer sur le bouton (situé sous l'actionneur) et le maintenir enfoncé pendant le débrayage manuel.
4. Retirer l'outil.
5. Replacer le capot sur l'actionneur.
6. Raccorder l'actionneur conformément au schéma de branchement électrique.

Remarque :
Un clic après la mise sous tension de l'actionneur indique que la roue dentée a rejoint sa position normale.

Note de référence

2a

***24V/230V:**
Commun *(Common)*
Noir *(Black)*
Rouge *(Red)*
Gris *(Grey)*
Bleu *(Blue)*
Marron *(Brown)*
24 V c.a. - Brancher via un transformateur d'isolement de sécurité.
(AC 24 V Connect via safety isolating transformer)

2b

***24V/230V:**
NOIR *(BLACK)*
ROUGE *(RED)*
GRIS *(GRAY)*
BLEU *(BLUE)*
MARRON *(BROWN)*
Vue de haut *(Top view)*

Réglage cavalier
[Jumper setting]
commutateur=ARRET actionneur rétracté
[sw=OFF actuator retracted]
commutateur=MARCHE actionneur sorti
[sw=ON actuator extracted]

commutateur=ARRET actionneur sorti (enfoncé)
[sw=OFF actuator extracted (pushed)]
commutateur=MARCHE actionneur rétracté (sorti)
[sw=ON actuator retracted (pulled)]
réglage par défaut pour utilisation de la vanne ABQM
[default setting for use with ABQM valve]

3

* indicateur de position *(position indicator)*

4

* *Ne pas retirer le capot avant d'avoir totalement coupé l'alimentation. (Do not remove the cover before the power supply is fully switched off)*
** tige en position haute *(stem up)*
*** tige en position basse *(stem down)*

Saugaus darbo reikalavimai

Kad nesusižeistumėte ir nesugadintumėte prietaisų, prieš pradėdami montavimo ir paleidimo darbus būtinai nuodugniai perskaitykite ir laikykitės šių instrukcijų.

Prietaisų montavimą, paleidimą ir priežiūrą privalo vykdyti tiktai kvalifikuoti, išmokyti ir įgalioti tokius darbus atlikti specialistai.

Prieš pradedant reguliatoriaus montavimo ir priežiūros darbus sistema turi būti:
- atjungta nuo elektros maitinimo;
- išleistas slėgis;
- ataušinta;
- ištuštinta;
- išvalyta.

Rekomenduojame laikytis sistemos gamintojų arba sistemos operatoriaus instrukcijų.

24 V
kintamą srovę prijunkite naudodami apsauginį skiriamąjį transformatorių.

Montavimas 1

Pavara turi buti montuojama taip, kad ventilio stiebas būtų horizontalioje padėtyje arba nukreiptas aukštyn.

Pavara prie ventilio korpuso prisukama rantuota veržle, todėl montavimui nereikalingi jokie įrankiai. Rantuota veržlė priveržiama ranka.

Elektriniai sujungimai 2a

Nelieskite jokių montažinės plokštės dalių! Prieš prijungdami prie pavaros laidus, išjunkite maitinimą! Įtampa pavojinga gyvybei!

Prijunkite pavarą pagal elektrinių sujungimų schemą.

Padėties „Pavara išjungta“ nustatymas 2b

Nenuimkite dangtelio, kol maitinimas bus visiškai išjungtas.

Nustatykite trumpiklį atsižvelgdami į elektros schemą.

Montavimas 3

1. Patikrinkite ventilio jungtį su pavara. Pavaros stiebas turi būti ❶ padėtyje (gamintojo nustatymas). Tvirtai sujunkite pavarą su ventilio korpusu.
2. Prijunkite pavarą pagal elektrinių sujungimų schemą.
3. 3. Pavaros stiebo judėjimo kryptį rodo padėties indikatorius.

Rankinis valdymas 4
(tik techninės priežiūros tikslais)

Nenuimkite dangtelio, kol maitinimas bus visiškai išjungtas.

1. Nuimkite dangtelį.
2. Į stiebą įstatykite 6 numerio veržliaraktį.
3. Rankiniu būdu sukdami pavarą, laikykite nuspaudę mygtuką, esantį pavaros apačioje.
4. Ištraukite įrankį.
5. Uždėkite pavaros dangtelį.
6. Prijunkite pavarą prie maitinimo pagal elektrinių sujungimų schemą.

Pastaba:
Įjungus pavarą, spragtelėjimas reiškia, kad pavaros krumpliaratis įėjo į normalią padėtį.

Reference Note

2a

***24V/230V:**
Bendras *(Common)*
Juoda *(Black)*
Raudona *(Red)*
Pilka *(Grey)*
Mėlyna *(Blue)*
Ruda *(Brown)*
24 V kintama srovę prijunkite naudodami apsauginį skiriamąjį transformatorių.
(AC 24 V Connect via safety isolating transformer)

2b

***24V/230V:**
JUODA *(BLACK)*
RAUDONA *(RED)*
PILKA *(GRAY)*
MĖLYNA *(BLUE)*
RUDA *(BROWN)*
Vaizdas iš viršaus *(Top view)*

Trumpiklio nustatymas
[Jumper setting]
Jungt. OFF – pavara įtraukta
[sw=OFF actuator retracted]
Jungt. ON – pavara ištraukta
[sw=ON actuator extracted]

Jungt. OFF – pavara ištraukta (išstumta)
[sw=OFF actuator extracted (pushed)]
Jungt. ON – pavara įtraukta
[sw=ON actuator retracted (pulled)]
Numatytasis nustatymas naudoti su ABQM ventiliu
[default setting for use with ABQM valve]

3

* Padėties indikatorius *(position indicator)*

4

* *Nenuimkite dangtelio, kol maitinimas nebus visiškai išjungtas.*
(Do not remove the cover before the power supply is fully switched off)
** Stiebas viršuje *(stem up)*
*** Stiebas apačioje *(stem down)*

Biztonsági előírások

Összeszerelés és üzembe helyezés előtt feltétlenül olvassa el és tartsa be ezen útmutató utasításait a személyi sérülések és a készülék meghibásodásának elkerülése érdekében!

Az összeszerelést, üzembe helyezést és karbantartást csak szakképzett és arra feljogosított személy végezheti.

A szerelési és karbantartási munkálatok előtt a rendszert:
- elektromosan válassza le,
- nyomásmentesítse,
- hűtse le,
- ürítse le és
- tisztítsa meg.

Kérjük, tartsa be a rendszer gyártójának és üzemeltetőjének rendelkezéseit!

AC 24 V
Szigetelt transzformátorhoz csatlakoztassa.

Szerelés 1

A motort vízszintes szelepszárral, vagy függőleges helyzetben, motorral felfelé kell szerelni.

A szelepmozgató a szeleptesthez egy recézett anyával van rögzítve, - szerszám nélkül felszerelhető.

Elektromos bekötés 2a

Nem szabad megérinteni a nyomtatott panelt!
Kapcsolja le a tápfeszültséget, mielőtt beköti a szelepmozgatót!
Magasfeszültség!

Kösse be a szelepmozgatót a huzalozási rajz szerint.

Szelepmozgató beállítása KI állásba 2b

Ne távolítsa el a fedelet a tápfeszültség teljes lekapcsolása előtt.

Állítsa be az áthidalót a huzalozási rajznak megfelelően.

Beépítés 3

1. Ellenőrizzük a szelep és a meghajtó csatlakozását. A szelepmozgatót felfelé mutató szelepszárra kell felszerelni ❶ (gyári beállítás). Bizonyosodjon meg a szelepmozgató szeleptestre történő biztonságos rögzítéséről.
2. Kösse be a szelepmozgatót a huzalozási rajz szerint, lásd fent.
3. A szelepszár mozgás iránya a pozíció kijelzőn megfigyelhető.

Kézi működtetés 4
(csak szerviz esetén)

Ne távolítsa el a fedelet a tápfeszültség teljes lekapcsolása előtt.

1. Távolítsuk el a burkolatot!
2. Helyezzük a 6 mm-es imbuszkulcsot a tengelybe!
3. Nyomjuk be, majd tartsuk lenyomva a motor alján található gombot a kézi üzem ideje alatt!
4. Vegyük ki az imbuszkulcsot!
5. Helyezzük vissza a meghajtó burkolatát!
6. Csatlakoztassuk elektromosan a szelep-mozgatót a bekötési rajz szerint.

Megjegyzés:
A szelepmozgató tápfeszültségre kapcsolása utáni „kattanás" azt jelenti, hogy a fogaskerék normál pozícióba ugrott.

Reference Note

2a

***24V/230V:**
Közös vezeték *(Common)*
Fekete *(Black)*
Piros *(Red)*
Szürke *(Grey)*
Kék *(Blue)*
Barna *(Brown)*
AC 24 V Kapcsolás a biztonsági szigetelőtranszformátoron keresztül. *(AC 24 V Connect via safety isolating transformer)*

2b

***24V/230V:**
FEKETE *(BLACK)*
PIROS *(RED)*
SZÜRKE *(GRAY)*
KÉK *(BLUE)*
BARNA *(BROWN)*
Felülnézet *(Top view)*

Áthidaló elhelyezések
[Jumper setting]
sw=KI szelemozgató visszahúzva
[sw=OFF actuator retracted]
sw=BE szelepmozgató kiemelkedve
[sw=ON actuator extracted]

sw=KI szelepmozgató kiemelkedve (nyomva)
[sw=OFF actuator extracted (pushed)]
sw=BE szelepmozgató visszahúzva (húzva)
[sw=ON actuator retracted (pulled)]
alapértelmezés szerint ABQM szeleppel használva
[default setting for use with ABQM valve]

3

* helyzetjelző *(position indicator)*

4

* *Ne távolítsa el a fedelet a tápfeszültség teljes lekapcsolása előtt.*
(Do not remove the cover before the power supply is fully switched off)
** szelepszár fel *(stem up)*
*** szelepszár le *(stem down)*

Warunki bezpieczeństwa

W celu uniknięcia zranienia osób i uszkodzenia urządzeń należy bezwzględnie przed montażem i uruchomieniem zaworu zapoznać się dokładnie z niniejszą instrukcją.

Czynności związane z montażem, uruchomieniem i obsługą mogą być dokonywane wyłącznie przez osoby uprawnione i odpowiednio wykwalifikowane.

Przed montażem i obsługą konserwacyjną regulatora należy koniecznie:
- odłączyć zasilanie elektryczne układu,
- zrzucić ciśnienie w układzie,,
- ochłodzić układ,
- opróżnić układ,
- oczyścić.

Prosimy stosować się do instrukcji producenta i/lub operatora układu.

24 V AC
Podłączać za pośrednictwem separującego transformatora bezpieczeństwa.

Montaż 1

Siłownik powinien być tak zamontowany, aby trzpień zaworu był skierowany do góry lub poziomo.

Siłownik jest montowany na zaworze za pomocą karbowanej nakrętki, niewymagającej stosowania narzędzi. Nakrętkę należy dokręcić ręcznie.

Podłączenia elektryczne 2a

Nie wolno niczego dotykać na płytce obwodu drukowanego, gdy urządzenie jest pod napięciem!
Przed podłączeniem siłownika odłączyć zasilanie! Zagrożenie życia!

Podłączyć siłownik zgodnie z podanym schematem.

Ustawienie siłownika w pozycji OFF 2b

Nie zdejmować obudowy przed całkowitym odłączeniem napięcia zasilania.

Zworkę należy ustawić zgodnie ze schematem elektrycznym.

Montaż 3

1. Sprawdź zawór od strony połączenia z siłownikiem. Siłownik powinien być w pozycji ❶ (nastawa fabryczna). Upewnij się czy połączenie jest wykonane prawidłowo.
2. Podłączyć do siłownika zasilanie elektryczne zgodnie z podanym schematem (patrz poniżej).
3. Sprawdzić kierunek ruchu trzpienia, obserwując wskaźnik położenia (pozycjoner).

Sterowanie ręczne 4
(tylko w celach serwisowych)

Nie zdejmować obudowy przed całkowitym odłączeniem napięcia zasilania.

1. Zdejmij obudowę.
2. Na koniec trzpienia włóż klucz ampulowy 6 mm.
3. Naciśnij i trzymaj przycisk (umieszczony od spodu siłownika) podczas ręcznego sterowania napędem za pomocą klucza.
4. Wyjmij klucz.
5. Zamontuj obudowę na siłowniku.
6. Połącz elektrycznie siłownik zgodnie z podanym schematem.

Uwaga:
Załączenie napięcia do siłownika sygnalizowane jest przez „kliknięcie" — odgłos świadczący o tym, że siłownik ustawił się w pozycji normalnej.

Reference Note

2a

***24V/230V:**
Masa *(Common)*
Czarny *(Black)*
Czerwony *(Red)*
Szary *(Grey)*
Niebieski *(Blue)*
Brązowy *(Brown)*
24 V AC Podłączać za pośrednictwem separującego transformatora bezpieczeństwa.
(AC 24 V Connect via safety isolating transformer)

2b

***24V/230V:**
CZARNY *(BLACK)*
CZERWONY *(RED)*
SZARY *(GRAY)*
NIEBIESKI *(BLUE)*
BRĄZOWY *(BROWN)*
Widok z góry *(Top view)*

NC, dla zaworów AB-QM
[sw=OFF actuator retracted]
NO, dla zaworów VZ, VZL, VRBZ
[sw=ON actuator extracted]

NO, dla zaworów AB-QM
[sw=OFF actuator extracted (pushed)]
NC, dla zaworów VZ, VZL, VRBZ
[sw=ON actuator retracted (pulled)]
Ustawienia zworek:
(Ustawienie domyślne)
[default setting for use with ABQM valve]

3

* wskaźnik położenia *(position indicator)*

4

* *Nie zdejmować obudowy przed całkowitym odłączeniem napięcia zasilania.*
(Do not remove the cover before the power supply is fully switched off)
** trzpień uniesiony *(stem up)*
*** trzpień opuszczony *(stem down)*

Note privind siguranța în funcționare

Pentru a evita rănirea persoanelor şi distrugeri ale echipamentului, înainte de asamblare şi punere în funcțiune, este absolut necesară citirea şi respectarea acestor instrucțiuni.

Lucrările necesare de montaj, pornire şi întreținere trebuie efectuate numai de către personal autorizat, instruit şi calificat.

Înainte de orice lucrări de montaj şi de întreținere la regulator, sistemul trebuie să fie:
- deconectat de la alimentarea electrică,
- depresurizat,
- răcit,
- golit şi
- curățat.

Vă rugăm să respectați instrucțiunile producătorului sistemului sau ale operatorului sistemului.

Conectare la 24 V c.a. prin intermediul transformatorului de izolare de siguranță.

Montaj 1

Servomotorul trebuie montat cu tija vanei fie în poziție orizontală fie orientată în sus.

Servomotorul este fixat pe corpul vanei prin intermediul unei piulițe randalinate care nu necesită scule pentru montaj. Piulița striată trebuie strânsă la mână.

Cablarea 2a

Nu atingeți nicio componentă de pe placa circuitelor integrate! Deconectați linia de alimentare electrică înainte de conectarea prin fire a servomotorului! Tensiune letală!

Conectați servomotorul prin fire în conformitate cu schema de conexiuni.

Setarea poziției de deconectare a servomotorului 2b

Nu îndepărtați capacul până când alimentarea cu electricitate nu este complet deconectată.

Setați jumperul în conformitate cu schema electrică.

Montarea 3

1. Verificați gâtul vanei. Servomotorul trebuie să fie în poziția ❶ cu tija sus (setarea din fabrică). Asigurați-vă că servomotorul este montat în siguranță pe corpul vanei.
2. Puneți servomotorul sub tensiune în conformitate cu schema de conexiuni.
3. Direcția mişcării tijei poate fi observată pe indicatorul de poziție.

Comanda manuală 4

(numai în scopuri de service)

Nu îndepărtați capacul până când alimentarea cu electricitate nu este complet deconectată.

1. Îndepărtați capacul.
2. Introduceți cheia inbus 6 în ax.
3. Apăsați şi mențineți apăsat butonul (de pe partea inferioară a servomotorului) în timpul comenzii manuale.
4. Extrageți cheia.
5. Puneți capacul la loc pe servomotor.
6. Conectați electric servomotorul în conformitate cu schema de conexiuni.

Notă:
Un sunet „clic" după punerea sub tensiune a servomotorului înseamnă că roata dințată a sărit în poziția normală.

Notă de referință

2a

24V/230V:
Neutru/nul *(Common)*
Negru *(Black)*
Roşu *(Red)*
Gri *(Grey)*
Albastru *(Blue)*
Maro *(Brown)*

Conectare la 24 V c.a. prin intermediul transformatorului de izolare de siguranță.
(AC 24 V Connect via safety isolating transformer)

2b

24V/230V:
NEGRU *(BLACK)*
ROŞU *(RED)*
GRI *(GRAY)*
ALBASTRU *(BLUE)*
MARO *(BROWN)*
Vedere de sus *(Top view)*

Setare conexiune
[Jumper setting]
sw=OFF servomotor retras
[sw=OFF actuator retracted]
sw=ON servomotor extras
[sw=ON actuator extracted]

sw=OFF comutator extras (apăsat)
[sw=OFF actuator extracted (pushed)]
sw=ON comutator retras (tras)
[sw=ON actuator retracted (pulled)]
setarea implicită pentru utilizarea cu vana ABQM
[default setting for use with ABQM valve]

3

* indicator de poziție *(position indicator)*

4

* *Nu îndepărtați capacul până când alimentarea cu electricitate nu este complet deconectată.*
(Do not remove the cover before the power supply is fully switched off)
** tija sus *(stem up)*
*** tija jos *(stem down)*

Varnostna opozorila

Izjemno pomembno je, da pred montažo in zagonom skrbno preberete navodila in jih upoštevate. S tem se izognete poškodbam pri posamezniku in okvaram na opremi.

Potrebna montažna, zagon in vzdrževalna dela lahko izvajajo samo kvalificirani, usposobljeni in pooblaščeni delavci.

Pred montažo in vzdrževalnimi deli na regulatorju morajo biti izpolnjeni naslednji pogoji:
- izklop iz električnega napajanja,
- v sistemu ne sme biti nadtlaka,
- sistem mora biti ohlajen,
- izpraznjen in
- očiščen.

Prosimo, upoštevajte navodila proizvajalca sistema ali sistemskega operaterja.

Izm. nap. 24 V priključite prek. varnostnega izolacijskega transformatorja.

Montaža 1

Pogon morate montirati tako, da je drog ventila bodisi v vodoravni legi bodisi je obrnjen navzgor.

Pogon je pritrjen na ohišje ventila z narebreno matico, ki omogoča montažo brez orodja. Narebreno matico trdno privijte z roko.

Ožičenje 2a

Ne dotikajte se ničesar na plošči tiskanega vezja!
Pred ožičenjem pogona izklopite napajanje!
Visoka napetost - smrtno nevarno!

Pogon ožičite v skladu z elektroshemo.

Nastavitev položaja za izklop pogona 2b

Pred izklopom napajanja ne snemajte pokrova.

Mostiček nastavite v skladu z elektroshemo.

Vgradnja 3

1. Pogon naj bo v položaju z uvlečenim drogom (položaj ❶, tovarniška nastavitev). Preverite, če je pogon trdno montiran na ohišje ventila.
2. Pogon priklopite v skladu z elektroshemo.
3. Smer premikanja droga lahko opazujete na prikazovalniku položaja.

Ročno prekrmiljenje 4
(samo za servisiranje)

Pred izklopom napajanja ne snemajte pokrova.

1. Snemite pokrov.
2. V vreteno vstavite inbus ključ 6.
3. Med ročnim prekrmiljenjem pritisnite gumb in ga podržite (na spodnji strani pogona).
4. Izvlecite orodje.
5. Pokrov znova namestite na pogon.
6. Pogon priklopite v električno omrežje v skladu z elektroshemo.

Opomba:
Ko po priklopu napajanja pogona zaslišite klik, je zobnik preskočil v običajno lego.

Reference Note

2a

***24V/230V:**
Skupno *(Common)*
črna *(Black)*
rdeča *(Red)*
siva *(Grey)*
modra *(Blue)*
rjava *(Brown)*
Izm. nap. 24 V priključite prek. varnostnega izolacijskega transformatorja.
(AC 24 V Connect via safety isolating transformer)

2b

***24V/230V:**
ČRNA *(BLACK)*
RDEČA *(RED)*
SIVA *(GRAY)*
MODRA *(BLUE)*
RJAVA *(BROWN)*
Pogled od zgoraj *(Top view)*

Nastavitve mostička
[Jumper setting]
stikalo=OFF pogon uvlečen
[sw=OFF actuator retracted]
stikalo=ON pogon izvlečen
[sw=ON actuator extracted]

stikalo=OFF pogon izvlečen (potisnjen)
[sw=OFF actuator extracted (pushed)]
stikalo=ON pogon uvlečen (potegnjen noter)
[sw=ON actuator retracted (pulled)]
privzeta nastavitev za uporabo z ABQM ventilom
[default setting for use with ABQM valve]

3

* prikazovalnik položaja
(position indicator)

4

* *Pred izklopom napajanja ne snemajte pokrova.*
(Do not remove the cover before the power supply is fully switched off)
** drog noter *(stem up)*
*** drog ven *(stem down)*

Bezpečnostné pokyny

Aby ste zabránili zraneniu osôb a poškodeniu zariadení, pred montážou a spustením do prevádzky si bezpodmienečne musíte pozorne prečítať tieto pokyny a musíte ich dodržať.

Nevyhnutné montážne práce, spustenie a údržbu môže vykonávať iba kvalifikovaný vyškolený a oprávnený personál.

Pred montážou a údržbou regulátora musí byť systém:
- elektricky odpojený,
- bez tlaku,
- vychladnutý,
- vyprázdnený a
- vyčistený.

Riaďte sa pokynmi výrobcu systému alebo jeho operátora, prosím.

24 V ~
Pripojte cez bezpečnostný oddeľovací transformátor.

Montáž 1

Pri montáži pohonu musí byť vreteno ventilu buď vo vodorovnej polohe alebo musí smerovať nahor.

Pohon sa k telesu ventilu pripevňuje pomocou ryhovanej matice, k čomu netreba použiť žiadne nástroje. Maticu treba utiahnuť len rukou.

Zapojenie 2a

Na doske s plošnými spojmi sa ničoho nedotýkajte!
Skôr, ako začnete pohon zapájať, odpojte elektrický prívod! Smrtiace napätie!

Pohon zapojte podľa schémy zapojenia.

Nastavenie vypnutej polohy pohonu 2b

Kryt neodstraňujte, pokiaľ úplne nevypnete napájací zdroj.

Prepojovací mostík nastavte podľa elektrickej schémy.

Montáž 3

1. Skontrolujte hrdlo ventilu. Pohon musí byť v polohe s vretenom hore ❶ (nastavenie z výroby). Skontrolujte, či je pohon bezpečne pripevnený k telesu ventilu.
2. Pohon zapojte podľa schémy zapojenia.
3. Smer pohybu vretena môžete sledovať pre indikátore polohy.

Ručné prestavenie 4
(len pre servisné účely)

Kryt neodstraňujte, pokiaľ úplne nevypnete napájací zdroj.

1. Odstráňte kryt.
2. Do vretena vložte inbusový kľúč s priemerom 6 mm.
3. Počas manuálneho prestavovania stlačte tlačidlo (na spodnej strane pohonu) a držte ho.
4. Vytiahnite kľúč.
5. Na pohon nasaďte kryt.
6. Pohon zapojte podľa schémy elektrického zapojenia.

Poznámka:
Keď po zapnutí pohonu budete počuť kliknutie, znamená to, že ozubené koleso zapadlo do správnej polohy.

Vysvetlivky

2a

24V/230V:
Spoločný *(Common)*
Čierny *(Black)*
Červený *(Red)*
Šedý *(Grey)*
Modrý *(Blue)*
Hnedý *(Brown)*
24 V ~ Pripojte cez bezpečnostný oddeľovací transformátor.
(AC 24 V Connect via safety isolating transformer)

2b

24V/230V:
ČIERNY *(BLACK)*
ČERVENÝ *(RED)*
ŠEDÝ *(GRAY)*
MODRÝ *(BLUE)*
HNEDÝ *(BROWN)*
Pohľad zhora *(Top view)*

Nastavenie prepojovacieho mostíka
[Jumper setting]
sw rozpojený – pohon zatiahnutý
[sw=OFF actuator retracted]
sw zopnutý – pohon vysunutý
[sw=ON actuator extracted]

sw rozpojený – pohon vysunutý (tlačený)
[sw=OFF actuator extracted (pushed)]
sw zopnutý - pohon zatiahnutý (ťahaný)
[sw=ON actuator retracted (pulled)]
východiskové nastavenie pre použitie s ventilom ABQM
[default setting for use with ABQM valve]

3

* indikátor polohy *(position indicator)*

4

* *Kryt neodstraňujte, pokiaľ úplne nevypnete napájací zdroj.*
(Do not remove the cover before the power supply is fully switched off)
** vreteno hore *(stem up)*
*** vreteno dolu *(stem down)*

Säkerhetsmeddelanden

⚠

För att undvika personskador och skador på enheter är det absolut nödvändigt att läsa och följa dessa anvisningar noggrant före montering och idrifttagande.

Erforderligt monterings-, igångkörnings- och underhållsarbete ska endast utföras av kvalificerad, utbildad och auktoriserad personal.

Innan monterings- och underhållsarbete utförs på motorn måste systemet vara:
- elektriskt frånkopplat,
- trycklöst,
- nedsvalnat,
- tömt och
- rengjort.

Följ anvisningarna från systemets tillverkare eller systemets operatör.

⚠

24 V AC
via säker skyddstransformator.

Montering 1

Ställdonsmotorn ska monteras så att ventilspindeln antingen är horisontell eller pekar uppåt.

Motorn är monterad på ventilhuset med en räfflad mutter, som kan monteras utan verktyg. Den räfflade muttern ska dras åt för hand.

Elinkoppling 2a

⚠

Rör inget på PCB!
Koppla bort strömförsörjningen innan motorn kopplas in! Livsfarlig spänning!

Koppla in motorn enligt kopplingsschemat.

Motorns inställning i frånkopplat läge 2b

⚠

Demontera inte locket innan strömförsörjningen är helt bortkopplad.

Placera bygeln enligt kopplingsschemat.

Installation 3

1. Kontrollera ventilhalsen. Motorn ska ha spindeln i sitt inre läge ❶ (fabriksinställning). Se till att motorn monteras säkert på ventilhuset.
2. Koppla in motorn enligt kopplingsschemat.
3. Spindelns rörelseriktning kan observeras på lägesindikatorn.

Manuell reglering 4
(endast för serviceändamål)

⚠

Demontera inte locket innan strömförsörjningen är helt bortkopplad.

1. Demontera locket.
2. Sätt en 6 mm sexkantsnyckel i spindeln.
3. Tryck på och håll ned knappen (på motorns undersida) under manuell reglering.
4. Dra ut verktyget.
5. Sätt tillbaka locket på motorn.
6. Koppla in motorn enligt kopplingsschemat.

Obs!
Ett klick-ljud efter tillkoppling av motorn betyder att kugghjulet har återgått till normalt läge.

Reference Note

2a

***24V/230V:**
Gemensam *(Common)*
Svart *(Black)*
Röd *(Red)*
Grå *(Grey)*
Blå *(Blue)*
Brun *(Brown)*
24 V AC Anslut via säker skyddstransformator.
(AC 24 V Connect via safety isolating transformer)

2b

***24V/230V:**
SVART *(BLACK)*
RÖD *(RED)*
GRÅ *(GRAY)*
BLÅ *(BLUE)*
BRUN *(BROWN)*
Vy från ovan: *(Top view)*

Bygelinställning
[Jumper setting]
sw = OFF motorn utdragen
[sw=OFF actuator retracted]
sw = ON motorn indragen
[sw=ON actuator extracted]

sw = OFF motorn utdragen (skjuten)
[sw=OFF actuator extracted (pushed)]
sw = ON motorn indragen (dragen)
[sw=ON actuator retracted (pulled)]
standardinställning vid användning tillsammans med ABQM-ventil
[default setting for use with ABQM valve]

3

* lägesindikator *(position indicator)*

4

* *Ta inte bort locket innan strömförsörjningen är helt bortkopplad.*
(Do not remove the cover before the power supply is fully switched off)
** spindel upp *(stem up)*
*** spindel ner *(stem down)*

安全提示

为避免人员受伤或设备受损，在进行组装和调试前，请务必认真阅读并遵守该说明。

所需的安装、启动和维护工作必须由训练有素且获得授权的合格人员进行。

在安装和维护控制器之前，系统必须进行：
- 断开所有带电连接
- 卸压
- 冷却
- 排空
- 清洁。

请遵守系统制造商或系统操作人员的指示。

24 V 交流电源
通过安全的隔离变压器连接。

安装 1

安装驱动器时，必须让阀杆处于水平位置或指向上方。

驱动器是用一个螺帽固定在阀体上，安装螺帽时不需要工具。用手拧紧螺帽。

配线 2a

切勿触碰电路板（*PCB*）！
连接驱动器线路之前，请关闭电源！
致命电压！

参照配线图，对驱动器进行配线。

驱动器关闭位设置 2b

在完全切断电源之前，切勿揭开保护盖。

按照配线图设置跳线。

安装 3

1. 检查阀门颈部。 驱动器应当位于阀杆朝上的位置❶（出厂设定）。
   务必将驱动器牢牢安装在阀体上。
2. 参照配线图，为驱动器加电。
3. 可通过位置指示器观察阀杆的运动方向。

手动操作 4
（仅用于检修的目的）

在完全切断电源之前，切勿揭开保护盖。

1. 取下顶盖。
2. 将内六角扳手 6 插入驱动杆。
3. 手动操作时按住按钮不放(位于驱动器底部）。
4. 拔出工具。
5. 盖好驱动器顶盖。
6. 参照配线图，让驱动器通电。

注意：
驱动器通电后会发出一声"咔嗒"声，这表明齿轮已经进入正常位置。

备注

2a

24V/230V:
公共 *(Common)*
黑色 *(Black)*
红色 *(Red)*
灰色 *(Grey)*
蓝色 *(Blue)*
棕色 *(Brown)*
24V 交流电源，通过安全隔离变压器连接。
(AC 24 V Connect via safety isolating transformer)

2b

24V/230V:
黑色 *(BLACK)*
红色 *(RED)*
灰色 *(GRAY)*
蓝色 *(BLUE)*
棕色 *(BROWN)*
顶视图 *(Top view)*

跳线设定
[Jumper setting]
sw=关 驱动器缩进
[sw=OFF actuator retracted]
sw=开 驱动器伸出
[sw=ON actuator extracted]

sw=关 驱动器伸出（推）
[sw=OFF actuator extracted (pushed)]
sw=开 驱动器缩进（拉）
[sw=ON actuator retracted (pulled)]
针对 ABQM 阀门的默认设定
[default setting for use with ABQM valve]

3

* 位置指示器 *(position indicator)*

4

* 电源未完全关闭前，请勿取下顶盖。
(Do not remove the cover before the power supply is fully switched off)
** 阀杆向上 *(stem up)*
*** 阀杆朝下 *(stem down)*

Attenzione

Prima dell'assemblaggio e della messa in esercizio, le norme di sicurezza devono essere rigorosamente rispettate per evitare infortuni al personale e danni ai dispositivi.

Montaggio, avviamento e manutenzione devono essere eseguiti solo da personale autorizzato, addestrato e qualificato.

Prima degli interventi di assemblaggio e manutenzione sul regolatore, l'impianto deve essere:
- scollegato elettricamente,
- depressurizzato,
- raffreddato,
- spurgato, e
- pulito.

Seguire sempre le istruzioni del costruttore o dell'assistenza.

24 VAC
Collegare tramite trasformatore di isolamento di sicurezza.

Montaggio 1

L'attuatore va montato con lo stelo della valvola in posizione orizzontale o rivolto verso l'alto.

L'attuatore è fissato sul corpo valvola tramite un dado godronato, la cui installazione non richiede l'uso di alcun attrezzo. Il dado va serrato a mano.

Cablaggio 2a

Non toccare i componenti del PCB! Scollegare dalla rete di alimentazione prima di effettuare i collegamenti elettrici sull'attuatore! Tensione mortale!

Collegare l'attuatore secondo lo schema elettrico.

Impostazione dell'attuatore in posizione OFF 2b

Non rimuovere il coperchio prima di aver completamente scollegato l'alimentazione elettrica.

Impostare il ponticello secondo lo schema elettrico.

Installazione 3

1. Controllare il collo della valvola. L'attuatore deve trovarsi in posizione stelo valvola completamente esteso ❶ (impostazione di fabbrica). Assicurarsi che l'attuatore sia saldamente fissato sul corpo valvola.
2. Eccitare l'attuatore secondo lo schema elettrico.
3. La direzione del movimento dello stelo può essere osservata sull'indicatore di posizione.

Regolazione manuale 4

(solo per manutenzione/assistenza)

Non rimuovere il coperchio prima di aver completamente scollegato l'alimentazione elettrica.

1. Rimuovere il coperchio.
2. Inserire la chiave esagonale di 6 mm nell'alberino.
3. Premere senza rilasciare il pulsante (sulla base dell'attuatore) durante il controllo manuale.
4. Rimuovere l'attrezzo.
5. Rimontare il coperchio.
6. Collegare elettricamente l'attuatore secondo lo schema elettrico.

Nota:
Un "clic" dopo l'energizzazione dell'attuatore indica che la ruota dentata si è innestata nella sua posizione normale.

Reference Note

2a

***24V/230V:**
Comune *(Common)*
Nero *(Black)*
Rosso *(Red)*
Grigio *(Grey)*
Blu *(Blue)*
Marrone *(Brown)*
Collegare tramite trasformatore di isolamento di sicurezza. *(AC 24 V Connect via safety isolating transformer)*

2b

***24V/230V:**
NERO *(BLACK)*
ROSSO *(RED)*
GRIGIO *(GRAY)*
BLU *(BLUE)*
MARRONE *(BROWN)*
Vista dall'alto *(Top view)*
Impostazione ponticelli
[Jumper setting]
sw= OFF attuatore retratto
[sw=OFF actuator retracted]
sw= ON attuatore esteso
[sw=ON actuator extracted]

sw= OFF attuatore esteso (spinto)
[sw=OFF actuator extracted (pushed)]
sw= ON attuatore retratto (tirato)
[sw=ON actuator retracted (pulled)]
impostazione predefinita per l'uso con la valvola ABQM
[default setting for use with ABQM valve]

3

* indicatore di posizione *(position indicator)*

4

* Non rimuovere il coperchio prima di aver completamente scollegato l'alimentazione elettrica. *(Do not remove the cover before the power supply is fully switched off)*
** stelo alzato *(stem up)*
*** stelo abbassato *(stem down)*

Drošības informācija

Lai novērstu traumu gūšanas un ierīces bojājumu risku, pirms montāžas un nodošanas ekspluatācijā obligāti rūpīgi jāizlasa un jāievēro šie noteikumi.

Lai novērstu traumu gūšanas un ierīces bojājumu risku, pirms montāžas un nodošanas ekspluatācijā obligāti rūpīgi jāizlasa un jāievēro šie noteikumi.

Pirms montāžas un apkopes darbu veikšanas kontrollerī sistēmai jābūt:
- atvienotai no elektrības,
- dehermetizētai,
- atdzesētai,
- iztukšotai,
- iztīrītai.

Lūdzu, ievērojiet sistēmas izstrādātāja vai sistēmas operatora norādījumus.

Maiņstrāva: 24 V
Pievienojiet, izmantojot drošības izolācijas transformatoru.

Uzstādīšana 1

Izpildmehānisms ir jāuzstāda ar vārsta mehānismu vai nu horizontālā stāvoklī, vai arī pagriežot augšup.

Izpildmehānisms tiek piestiprināts pie vārsta ar rievotu uzgriezni, kura lietošanai nav nepieciešami citi instrumenti. Rievotais uzgrieznis jāpievelk manuāli.

Vadojums 2a

Nepieskarieties nekam uz drukātās shēmas plates!
Pirms izpildmehānisma vadojuma izveides atslēdziet strāvas padevi!
Nāvējošs spriegums!

Izveidojiet izpildmehānisma vadojumu saskaņā ar vadojuma shēmu.

Izpildmehānisma izslēgšanas pozīcijas iestatīšana 2b

Nenoņemiet vāku, pirms strāvas padeve nav pilnībā izslēgta.

Iestatiet tiltslēgu atbilstoši elektriskajai shēmai.

Uzstādīšana 3

1. Pārbaudiet vārsta kātu. Izpildmehānismam jābūt pozīcijā ar vārsta kātu uz augšu ❶ (rūpnīcas iestatījums). Pārliecinieties, vai izpildmehānisms ir droši pievienots vārstam.
2. Pieslēdziet izpildmehānismu saskaņā ar vadojuma shēmu.
3. Mehānisma kustības virzienu var noteikt pēc pozīcijas indikatora.

Manuālā ignorēšana 4
(tikai apkopes darbiem)

Nenoņemiet vāku, pirms strāvas padeve nav pilnībā izslēgta.

1. Noņemiet vāku.
2. Levietojiet vārpstā 6 mm sešstūru atslēgu.
3. Manuālās ignorēšanas laikā nospiediet un turiet nospiestu pogu (izpildmehānisma apakšdaļā).
4. Izņemiet instrumentu.
5. Novietojiet vāku atpakaļ uz izpildmehānisma.
6. Pievienojiet izpildmehānismu pie elektrības padeves saskaņā ar vadojuma shēmu.

Piezīme.
Klikšķa skaņa pēc izpildmehānisma pieslēgšanas nozīmē, ka zobrats ir pārlecis normālas darbības pozīcijā.

Reference Note

2a

24V/230V:
Kopējais *(Common)*
Melns *(Black)*
Sarkans *(Red)*
Pelēks *(Grey)*
Zils *(Blue)*
Brūns *(Brown)*
Maiņstrāva: 24 V/Pievienojiet, izmantojot drošības izolācijas transformatoru. *(AC 24 V Connect via safety isolating transformer)*

2b

24V/230V:
MELNS *(BLACK)*
SARKANS *(RED)*
PELĒKS *(GRAY)*
ZILS *(BLUE)*
BRŪNS *(BROWN)*
Skats no augšas *(Top view)*
Tiltslega iestatījums
[Jumper setting]
sw=OFF: izpildmehanisms saravies
[sw=OFF actuator retracted]
sw=ON: izpildmehanisms izpleties
[sw=ON actuator extracted]

sw=OFF: izpildmehanisms izpleties (piespiests)
[sw=OFF actuator extracted (pushed)]
sw=ON: izpildmehanisms saravies (at vilkts)
[sw=ON actuator retracted (pulled)]
Noklusejuma iestatījums, lai izmantotu ar varstu ABQM
[default setting for use with ABQM valve]

3

* pozīcijas indikators *(position indicator)*

4

* Nenoņemiet vāku, pirms strāvas padeve nav pilnībā izslēgta. *(Do not remove the cover before the power supply is fully switched off)*
** vārsta kāts uz augšu *(stem up)*
*** vārsta kāts uz leju *(stem down)*

Danfoss can accept no responsibility for possible errors in catalogues, brochures and other printed material. Danfoss reserves the right to alter its products without notice. This also applies to products already on order provided that such alterations can be made without subsequential changes being necessary in specifications already agreed.
All trademarks in this material are property of the respective companies. Danfoss and the Danfoss logotype are trademarks of Danfoss A/S. All rights reserved.