Montážní návod

Tyč s posuvným držákem sprchy 972.00

Kontrola úplnosti balení
Seznam položek balení:
Prosím zkontrolujte si obsah balení a v případě nesrovnalostí nás kontaktujte.
Poznámky:
1. Jednotlivé položky mohou být bez předchozího upozornění výrobcem změněny, pokud toto nemá vliv na funkčnost výrobku.
2. Nákresy jsou pouze referenční. Technický nákres výrobku naleznete na http://www.ravak.cz/cz/vodovodni-baterie.

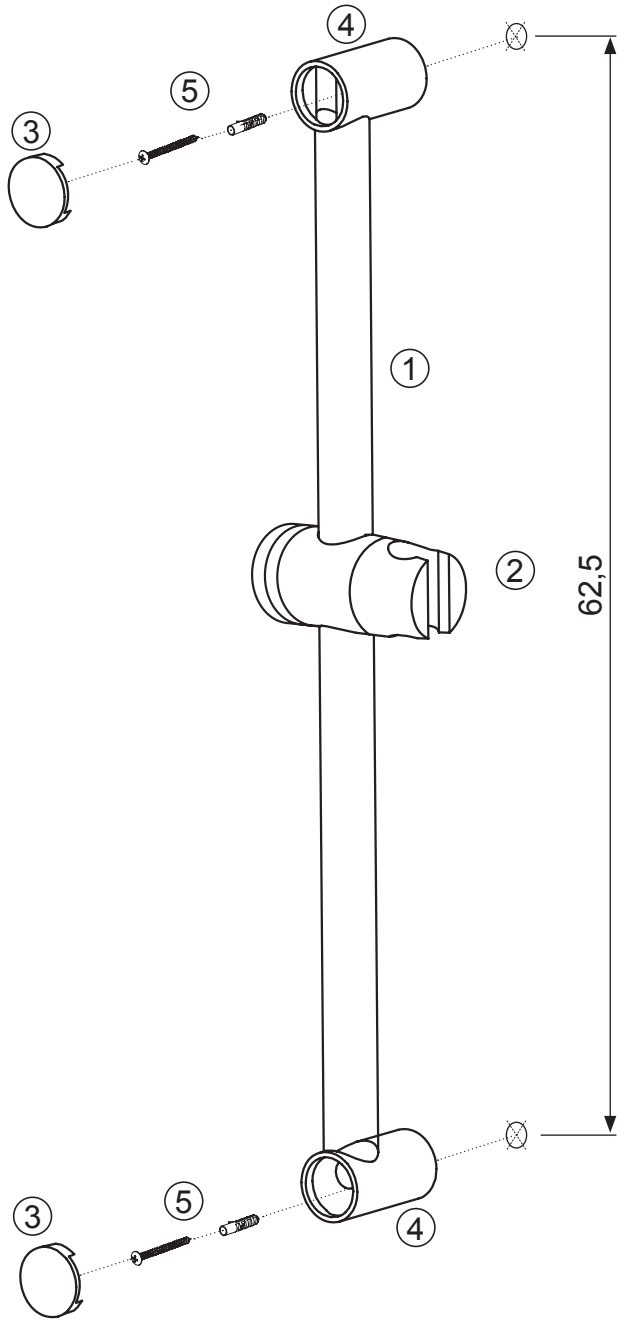

Položka	Název položky	Počet
1.)	Tyč	1 ks
2.)	Posuvný držák sprchy	1 ks
3.)	Krytka	2 ks
4.)	Úchyt na stěnu	2 ks
5.)	Šroubky a hmoždinky	2 ks

Vyznačte na zeď body pro hmoždinky, vyvrtejte díry a nainstalujte úchyty na stěnu.

Aby byl výrobek dlouhodobě pěkný, dodržujte prosím tyto zásady:
1. Na čistění výrobku používejte RAVAK Cleaner Chrome, nebo čistou teplou vodu, popř. jiné neagresivní přípravky, které nenaruší povrchovou vrstvu chromu.
2. Na sušení povrchu výrobku používejte měkkou, jemnou tkaninu - zamezíte tak poškrábání povrchu.
3. V žádném případě nepoužívejte přípravky s obsahem chloru nebo kyselin, ani čističe s obsahem jemného písku.