BE THINK INNOVATE

GRUNDFOS

Schéma pro montáž čerpací jímky PEHD do země

BE THINK INNOVATE

Naším krédem je odpovědnost
Toto krédo naplňujeme myšlením dopředu
Podstatou myšlení dopředu jsou inovace

Dodávané konfigurace čerpacích jímek PEHD

Název výrobku	*Výška [m]*	*Objednací číslo (SAP)*
1 čerpadlo, průměr 800 mm, instalace na závěsné aut. spojce		
PEHD-800-1-DN40-2000/2150 hook	*2*	*96285273*
PEHD-800-1-DN40-2200/2500 hook	*2,5*	*96285274*
PEHD-800-1-DN40-2550/3000 hook	*3*	*96285275*
PEHD-800-1-DN40-3050/3500 hook	*3,5*	*96285276*
2 čerpadla, průměr 800 mm, instalace na závěsné aut. spojce		
PEHD-800-2-DN40-2000/2150 hook	*2*	*96285277*
PEHD-800-2-DN40-2200/2500 hook	*2,5*	*96285278*
PEHD-800-2-DN40-2550/3000 hook	*3*	*96285279*
PEHD-800-2-DN40-3050/3500 hook	*3,5*	*96285280*
2 čerpadla, průměr 1000 mm, instalace na automatické spojce		
PEHD-1000-2AUTO-DN40/DN50-2000/2150 autocoupling	*2*	*96285281*
PEHD-1000-2AUTO-DN40/DN50-2200/2500 autocoupling	*2,5*	*96285282*
PEHD-1000-2AUTO-DN40/DN50-2550/3000 autocoupling	*3*	*96285283*
PEHD-1000-2AUTO-DN40/DN50-3050/3500 autocoupling	*3,5*	*96285284*
PEHD-1000-2AUTO-DN40/DN50-3550/4000 autocoupling	*4*	*96285285*
PEHD-1000-2AUTO-DN40/DN50-4050/4500 autocoupling	*4,5*	*96285286*

Podpěra pro skříňku řídící jednotky

Název výrobku	*Bližší informace*	*Objednací číslo (SAP)*
Skříňka pro řídící jednotky LC 107/108.400 (250x350x136)	*LC108 400V* *LC108 220V* *LC107 400V*	*96285287*
Skříňka pro řídící jednotky (370x275x140)	*LC107 220V*	*96285288*
Skříňka pro řídící jednotky LC 107.230 (400x280x136)		*96285289*
Skříňka pro řídící jednotky (530x430x200)		*96285290*

Klíč pro materiálové provedení *příklad:*	*PEHD*	*800*	*-2-*	*DN40-*	*2000/2150*	*hook*
Materiál	*PEHD*					
Průměr jímky [mm]	*800 - 600mm* *1000 - 1000mm*					
Čerpadlo uvnitř jímky	*1 nebo 2 ks čerpadel instalovaných na závěsné automatické spojce nebo 2 ks s automatickou spojkou (2 AUTO)*					
Průměr potrubí	*DN40/DN50*					
Dodávané výšky jímek (výrobní program)	*2000/2150 - standard 2m* *2200/2500 - standard 2,5m* *2550/3000 - standard 3m* *3050/3500 - standard 3,5m* *3550/4000 - standard 4m* *4050/4500 - standard 4,5m*					

ČR - CENTRÁLA:

GRUNDFOS s.r.o.
Čajkovského 21
779 00 Olomouc
Tel.: 585 716 111
Fax: 585 716 299
e-mail: GCZ@grundfos.com
www.grundfos.cz

ČR - OBCHODNĚ TECHNICKÉ KANCELÁŘE:

Praha
Bazarova 1a
140 00 Praha 4 - Michle
Tel.: 241 080 354
Fax: 241 080 359

Pardubice
Maxariykovo nám. 1544
530 02 Pardubice
Tel.: 466 773 404
Fax: 466 773 479

Chomutov
Školní 5335
430 01 Chomutov
Tel.: 474 624 253
Fax: 474 624 253

České Budějovice
Vrbenská 25/a
370 01 České Budějovice
Tel.: 387 412 398
Fax: 387 413 142

SK - CENTRÁLA:

Bratislava
Kutlíkova 17
851 02 Bratislava 5
Tel.: 02 5020 1411
Fax: 02 5020 1423
e-mail: GSK@grundfos.com
www.grundfos.sk

SK - OBCHODNĚ TECHNICKÉ KANCELÁŘE:

Košice
Letná 40
040 01 Košice
Tel.: 055 623 43 79
Fax: 055 623 43 79

Brezno
Novomeského 21
977 01 Brezno
Tel.: 048 611 46 75
Fax: 048 611 46 75

GRUNDFOS

GCZ 03.07

ČERPACÍ STANICE PEHD

PROFESIONÁLNÍ MALÁ ČERPACÍ STANICE PEHD

BE THINK INNOVATE

GRUNDFOS

Čerpací jímky **PEHD** jsou kompletní, plně vybavené malé čerpací stanice určené pro čerpání splaškových odpadních vod a drenážních vod. Tyto jímky se používají zejména tam, kde není možné přímé gravitační připojení na veřejnou kanalizační síť. Čerpací jímky PEHD umožňují svádění odpadních, popř. drenážních vod z odlehlých míst jako jsou např.:

- samostatně stojící obytné budovy
- samostatně situované sídlištní celky
- malé průmyslové provozovny nebo části takových provozoven
- rekreační střediska
- a všechna místa, v nichž max. přítok na stanice nepřesáhne hodnotu 5 l/s.

Charakteristické vlastnosti

- malé rozměry, nízká hmotnost – snadná přeprava a montáž
- kompletní vybavení – nejsou nutné žádné dodatečné úpravy
- konvexní dno – zabraňuje usazování nečistot a umožňuje samočištění jímky
- minimální tuhost SN2 – dle normy ISO9969 – robustní konstrukce a provozní spolehlivost

Umístění čerpací jímky

Čerpací jímky PEHD jsou opatřeny **litinovým poklopem DN600 – třídy A** a uzamykatelným přídavným šroubovým zámkem. Čerpací jímky PEHD tak mohou být **osazeny přímo do komunikace pro chodce.** Při případném umístění čerpací jímky do silnice pro motorová vozidla musí zákazník použít poklop minimálně třídy D, který bude uložen na přídavném betonovém kruhu a nikoliv přímo na jímce (uvedené prvky nejsou obsaženy v rozsahu dodávky).

Uspořádání čerpacích jímek

Čerpací jímky PEHD se dodávají v následujících variantách:

- jímky s **1 nebo 2 instalovanými čerpadly**
- jímky o průměru **800 mm nebo 1000 mm**
- čerpadla instalovaná na **závěsné automatické spojce** pro jímky o průměru 800 mm (platí pro verzi s 1 nebo 2 čerpadly)
- čerpadla pro ponornou instalaci s **automatickou spojkou** pro jímky o průměru 1000 mm (platí pouze pro jímky se 2 čerpadly)

Čerpadla

Čerpací jímky PEHD mohou být vybaveny následujícími typy čerpadel Grundfos:

- **čerpadla SEG** (pro čerpání domovních a komunálních splaškových odpadních vod),
- **čerpadla Unilift AP35B** (pro čerpání domovních splaškových odpadních vod, jakož i dešťových, povrchových a drenážních vod),
- **čerpadla Unilift AP50B** (pro čerpání domovních splaškových odpadních vod, jakož i dešťových, povrchových a drenážních vod).

Řídicí jednotky

Čerpadla určená k instalaci uvnitř čerpacích jímek musejí být dodána včetně příslušných řídicích jednotek, které budou také zajišťovat účinnou ochranu čerpadla a plnoautomatický provoz čerpací stanice.

Níže uvádíme příklady dodávaných řídicích prvků:

- **řídicí jednotka Grundfos LC108** k řízení 1 čerpadla a zajištění řízení od hladiny 2 nebo 3 hladinovými spínači,
- **řídicí jednotka Grundfos LCD108** k řízení 2 čerpadel a zajištění řízení od hladiny 3 nebo 4 hladinovými spínači,
- **řídicí jednotka Grundfos LC107** zajišťující řízení 1 čerpadla včetně integrovaného hladinového řídicího systému na základě signálů od zvonových hladinových snímačů
- **řídicí jednotka Grundfos LCD107** zajišťující řízení 2 čerpadel včetně integrovaného hladinového řídicího systému na základě signálů od zvonových hladinových snímačů

Řídicí jednotky je nutno umístit co nejblíže k čerpací jímce. Umístění řídicích jednotek LC/LCD107 vůči čerpací jímce je omezeno délkou přívodního elektrického kabelu 10 metrů a délkou tlakového potrubí. Pokud se bude jednat o větší vzdálenosti, musejí být všechny délky kabelů (pro čerpadla a řídicí jednotky) pečlivě zváženy a uvedeny v objednávce.

Řídicí jednotky LC/LCD mohou být umístěny v instalační skříňce na podstavci, který můžeme dodat spolu s čerpací jímkou PEHD.

Volba ČERPACÍ STANICE PEHD

Čerpadlo Grundfos	Objednací číslo čerpadla	Uveďte počet čerpadel	Zvolte řídicí jednotku	Objednací číslo	Hladinový spínač	Objednací číslo	Zvolte stojan pro skříňku řídicí jednotky	Objednací číslo	Zvolte příslušnou jímku	Objednací číslo
Napětí 3 x 400-415 V										
SEG.40.09.2.50B	*96075897*	*1 čerpadlo*	*LC 108.400.3.5*	*96433995*	*2 plováky*	*62500013*	*250*350*136*	*96285287*	*PEHD-800-1-DN40...*	*Opište číslo z tabulky výrobku*
SEG.40.12.2.50B	*96075905*				*3 plováky*	*62500014*				
SEG.40.15.2.50B	*96075909*									
Unilift AP35B.50.06.3	*96468190*									
Unilift AP35B.50.08.3	*96468193*	*2 čerpadla*	*LCD 108.400.3.5*	*96434043*	*3 plováky*	*62500014*	*250*350*136*	*96285287*	*PEHD-800-2-DN40...*	
Unilift AP50B.50.08.3	*96468194*				*4 plováky*	*62500015*			*PEHD-1000-2-DN40/DN50...*	
Unilift AP50B.50.11.3	*96468195*									
Unilift AP50B.50.15.3	*96468196*									
Napětí 3 x 400-415 V										
SEG.40.26.2.50B	*96075913*	*1 čerpadlo*	*LC 108.400.3.12*	*96433999*	*2 plováky*	*62500013*	*250*350*136*	*96285287*	*PEHD-800-1-DN40...*	*Opište číslo z tabulky výrobku*
SEG.40.31.2.50B	*96075915*									
SEG.40.40.2.50B	*96075917*	*2 čerpadla*	*LCD 108.400.3.12*	*96434047*	*4 plováky*	*62500015*	*250*350*136*	*96285287*	*PEHD-800-2-DN40...*	
									PEHD-1000-2-DN40/DN50...	
Napětí 1 x 230 V										
SEG.40.09.2.502	*96075893*	*1 čerpadlo*	*LC 107.230*	*96104902*	*Řízení na základě signálů od zvonových hladinových snímačů, které jsou součástí řídicí jednotky*		*400*280*136*	*96285289*	*PEHD-800-1-DN40...*	*Opište číslo z tabulky výrobku*
SEG.40.12.2.502	*96075901*	*2 čerpadla*	*LCD 107.230*	*96104903*						
Unilift AP35B.50.06.1	*96004563*						*400*280*136*	*96285289*	*PEHD-800-2-DN40...*	
Unilift AP35B.50.08.1	*96004575*	*1 čerpadlo*	*LC 107.230*	*96002466*					*PEHD-1000-2-DN40/DN50...*	
Unilift AP50B.50.08.1	*96004587*	*2 čerpadla*	*LCD 107.230*	*96002473*						
Unilift AP50B.50.11.1	*96004599*									

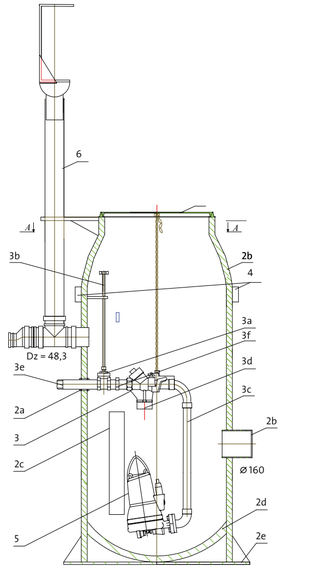

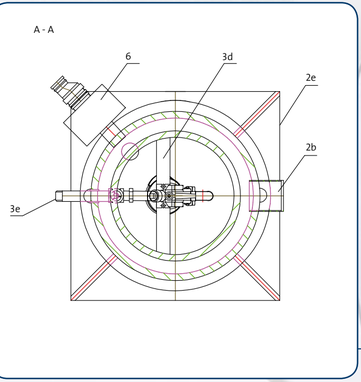

Pol.	Popis čerpací jímky PEHD DN800 PEHD-800-1-DN40-2000/3500	Materiálové provedení
1	Litinový poklop A15 DN600 mm se zámkem	litina
2	Jímka PEHD DN800, H = 2,0 až 3,50 m	PEHD
2a	Těsněná průchodka s dvojitým těsněním, Dz 48.3mm	PEHD, EPDM
2b	Přípojka gravitačního potrubí Ø 160 zaslepená + PVC pouzdro s těsněním Ø 160 k aplikaci v místě instalace	PEHD
2c	Pouzdro hydrostatického snímače hladiny	PEHD
2d	Konvexní dno	PEHD
2e	Instalační příruba proti posunu, tloušťka 15 mm, 1000 x 1000mm	PEHD
3	Litinová sestava automatické spojky, DN40, s vestavěným kuličkovým zpětným ventilem a vyplachovacím otvorem	tvárná litina s kuličkovým grafitem a EPDM
3a	Šoupátko, DN40	mosaz
3b	Vřeteno šoupátka s ručním kolem ovládaným z úrovně terénu	korozivzdorná ocel OH18N9
3c	Výtlačné potrubí čerpadla, DN40, připojovací šroubení	korozivzdorná ocel OH18N9
3d	Výztuha z profilů 80x40	korozivzdorná ocel OH18N9
3e	Výtlačná přípojka, Ø 48,3 mm, se závitovou koncovkou 1 ½"	korozivzdorná ocel OH18N9
3f	Šroubení, 48,3 mm	korozivzdorná ocel OH18N9
4	Přepravní úchytky	PEHD
5	Čerpadlo SEG	litina
6	Skříňka pro řídicí jednotku + připojovací souprava(T-kus Ø 110, redukce Ø 110/75, zátka Ø 110 a pouzdro Ø 110)	PEHD (volitelné)

PEHD-800-1-DN40-2000/3500

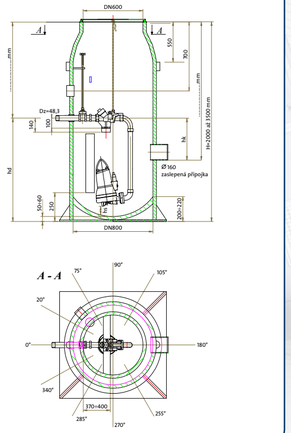

PEHD-1000-2AUTO-DN40/50-2000/4500

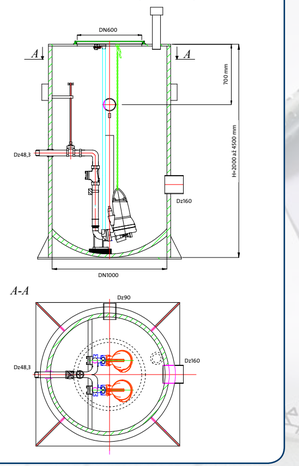
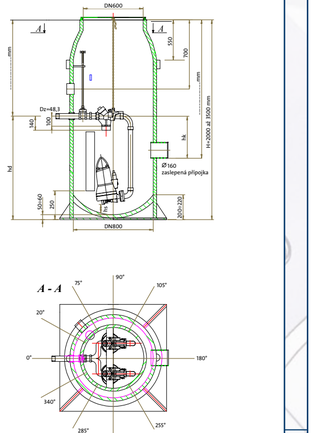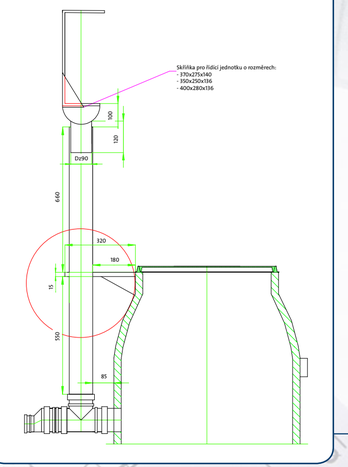
PEHD-800-2-DN40-2000/3500