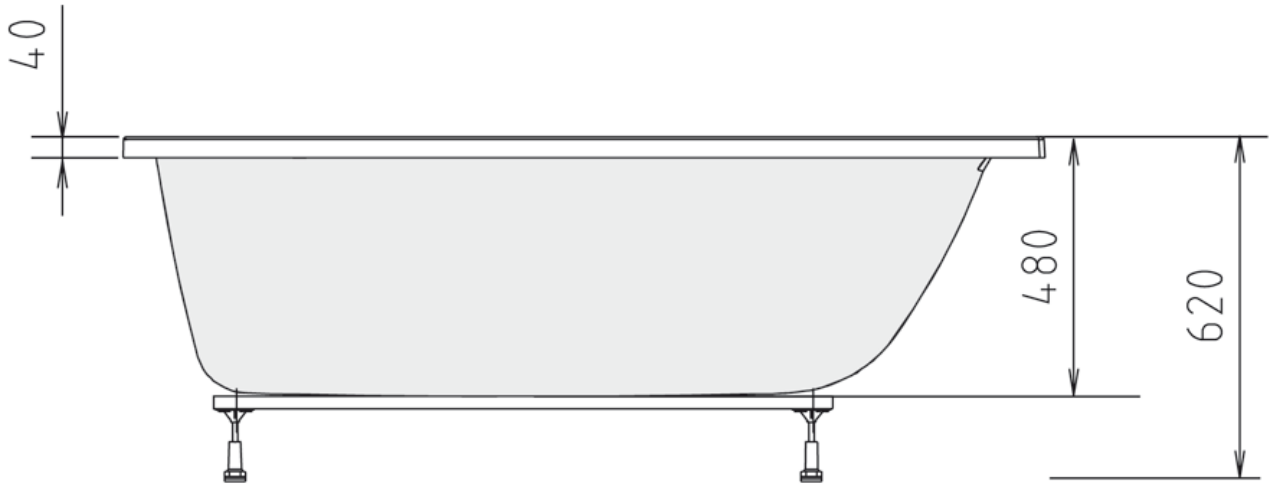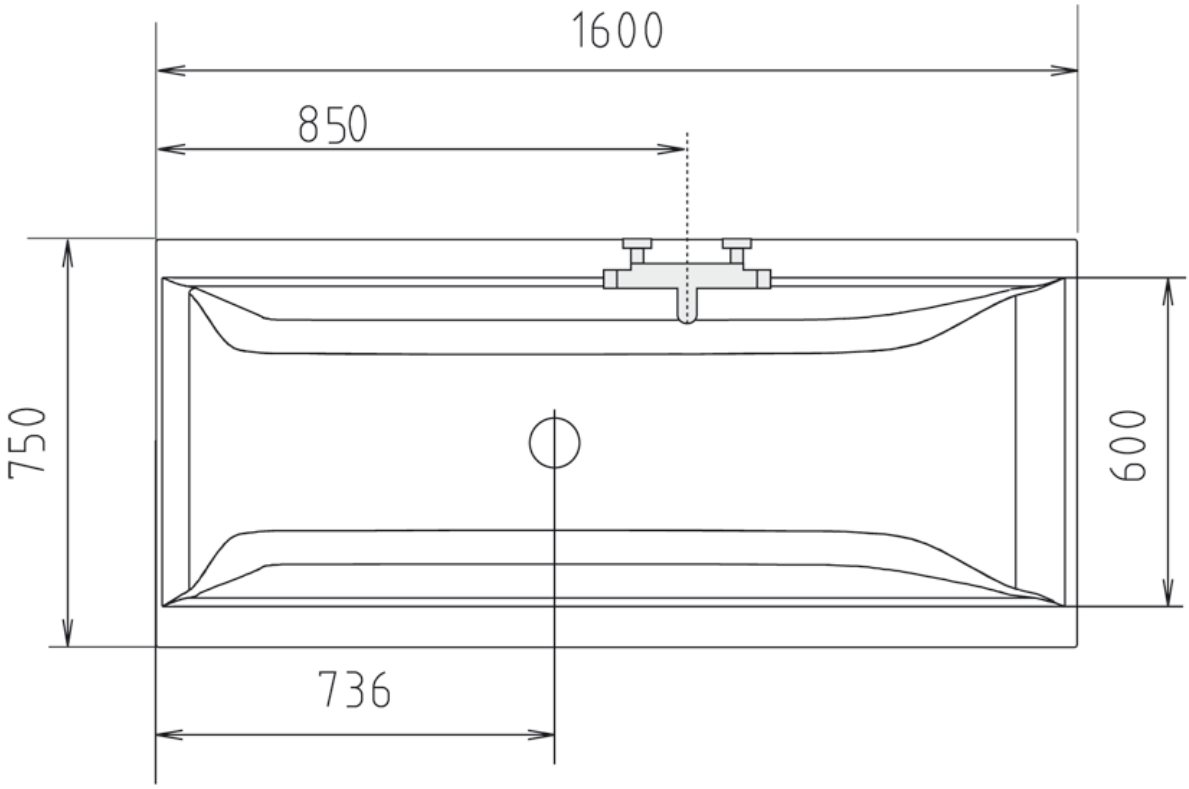03611