extol® PREMIUM

AG 230 RS (8892020)

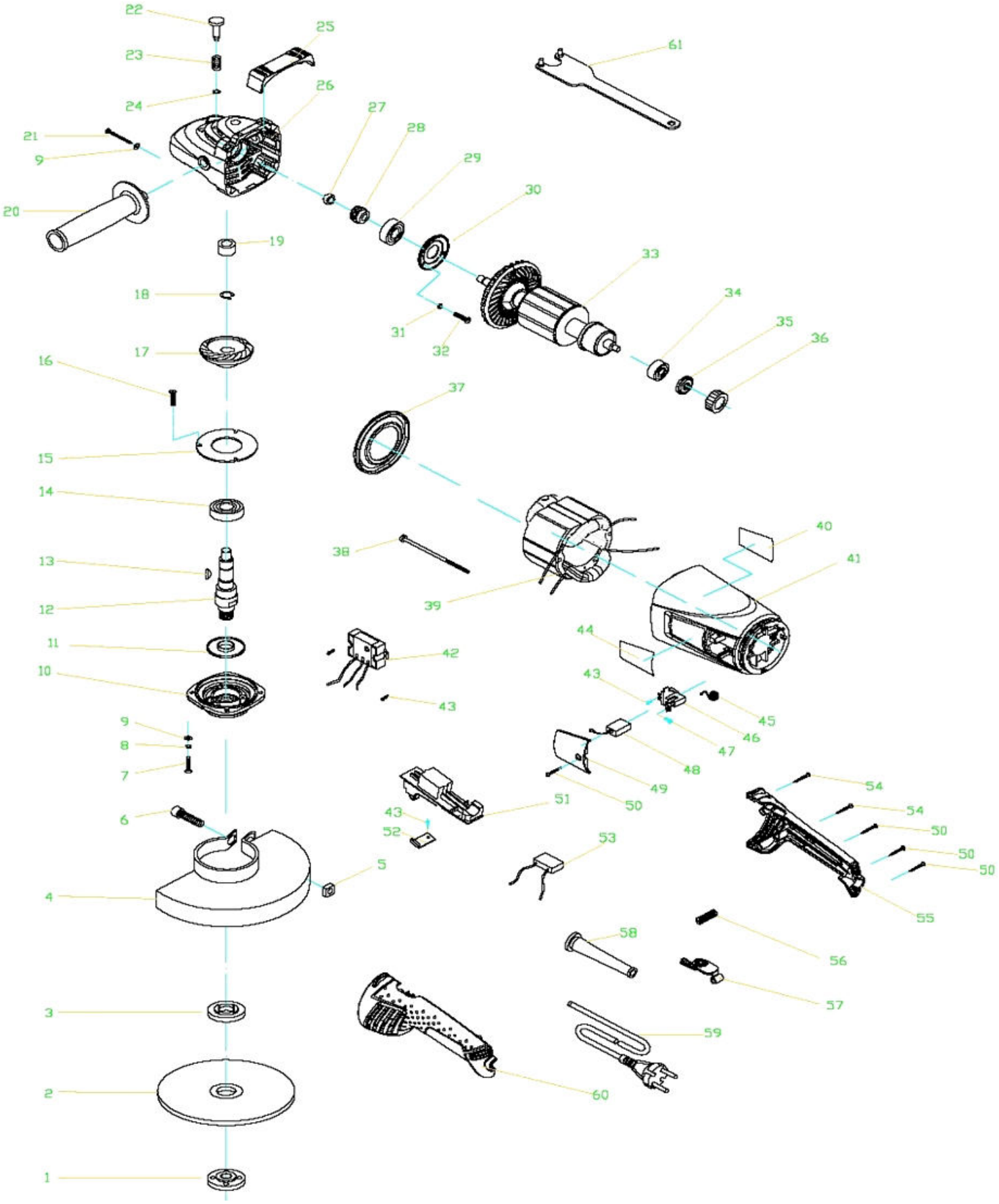

posi-tion	description	popis	QTY	order no./ objednací číslo
1	Outer Flange	Vnější příruba	1	
2	Disc	Disk	1	
3	Inner Flange	Vnitřní příruba	1	
4	Protect guard	chránič	1	
5	Square Nut M8	čtverhranná matice M8	1	
6	Screw M 8×25	Šroub M 8 x 25	1	
7	Screw M 5×16	Šroub M 5 × 16	4	
8	Spring Washer 5	pružná podložka 5	4	
9	Flat Washer 5	plachá podložka 5	8	
10	Front cover	Přední kryt	1	
11	Anti-dust Ring	prachovka	1	
12	Spindle	Vřeteno	1	
13	Key 4×5× ¢ 13	Key 4 × 5 × 13 ¢	1	8892020-13
14	Bearing 6202	Ložisko 6202	1	8892020-14
15	Bearing Cover	Ložisko kryt	1	
16	Screw M4×10	Šroub M4 × 10	3	
17	Wheel Gear	Převodové kolo	1	8892020-17
18	Circlip 14	Pojistný kroužek 14	1	
19	Needle Bearing HK1010	Jehlové ložisko HK1010	1	8892020-19
20	Side Handle	Boční rukojeť	1	
21	Screw ST 4.8×40-F	Šroub ST 4,8 × 40-F	4	
22	Lock Pin	Pojistný čep	1	8892020-22
23	Lock Spring	pojistná pružina	1	8892020-23
24	Circlip 6	pojistný kroužek 6	1	8892020-24
25	Soft Grip	měkká rukojeť	1	8892020-25
26	Gear Box	Převodovka	1	8892020-26
27	Nut M8	Matice M8	1	8892020-27
28	Pinion	Pastorek	1	8892020-28
29	Bearing 6201	Ložisko 6201	1	8892020-29
30	Bearing Cover	Ložisko kryt	1	8892020-30
31	Spring Washer 4	Podložka pružná 4	3	
32	Screw M4×12	Šroub M4 x 12	3	
33	Rotor Assy	Rotor	1	8892020-33
34	Anti-dust Ring	prachovka	1	8892020-34
35	Bearing 608	Ložisko 608	1	8892020-35
36	Bearing Sleeve 608	Ložiskového pouzdra 608	1	8892020-36
37	Wind Guard	kryt proti prachu	1	
38	Screw ST 4.8×70-F	Šroub ST 4,8 × 70-F	2	
39	Stator Assy	Stator	1	8892020-39
40	Name Plate	informační štítek	1	
41	Housing	kryt	1	
42	Soft Start	elektronika pomalého rozběhu	1	8892020-42
43	Screw ST 4.2×10	Šroub ST 4,2 × 10	5	
44	Name Plate	informační štítek	1	
45	Coil-spring	pružina	2	8892020-45
46	Brush Holder	pouzdro uhlíkového kartáče	2	
47	Screw M 4×8	Šroub M 4 × 8	2	
48	Carbon Brush	uhlíkový kartáč	2	8892020-48
49	Brush Cover	krytka uhlíkového kartáče	2	
50	Screw ST4.2×14-F	Šroub ST4.2 × 14-F	5	
51	Switch	vypínač	1	8892020-51
52	Cord Clamp	příchytka kabelu	1	
53	Capacitor 0.33uf	Kondenzátor 0.33uF	1	
54	Screw ST4.2×18	Šroub ST4.2 × 18	2	
55	Right Handle	pravá polovina rukojeti	1	

56	Rotary Spring	pružina otáčení rukojeti	1	
57	Rotary Button	tlačítko otáčení rukojeti	1	8892020-57
58	Cord protector	ochrana přívodního kabelu	1	8892020-58
59	Cord & Plug	kabel a vidlice	1	8892020-59
60	Left Handle	levá část rukojeti	1	
61	Spanner	Klíč	1	