Telefon Telefax	**Yonos MAXO 25/0,5-7 PN10** Anlage: Standard-Hocheffizienzpumpe	wilo

Kunde		Projekt	
Kunden Nr.		Projekt Nr.	
Ansprechpartner		Positions-Nr.	
Bearbeiter		Einbauort	
		Datum	17. 2. 2015

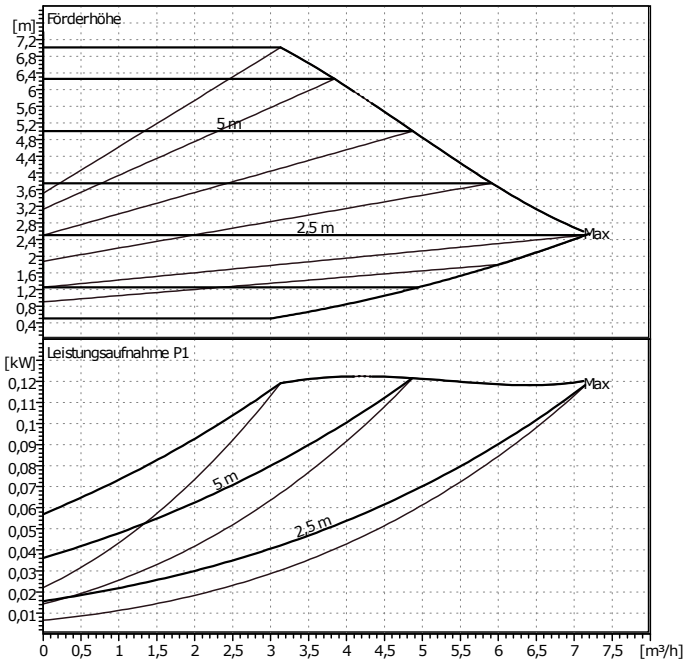

Betriebsdatenvorgabe

Förderstrom	0 m³/h
Förderhöhe	0 m
Fördergut	Wasser
Fluidtemperatur	20 °C
Dichte	0,9983 kg/dm³
Kinematische Viskosität	1,005 mm²/s
Dampfdruck	0,02337 bar

Pumpendaten

Fabrikat	WILO
Typ	Yonos MAXO 25/0,5-7 PN10
Anlagenart	Einzelpumpe
Betriebsart	dp-c
Nenndruckstufe	PN10
Min. Fluidtemperatur	-20 °C
Max. Fluidtemperatur	110 °C

Hydraulische Daten (Betriebspunkt)

Förderstrom
Förderhöhe
Leistungsaufnahme P1

Mindestzulaufhöhe

Temperatur	50	95	110			°C
Mindestzulaufhöhe	0,5	3	10			m

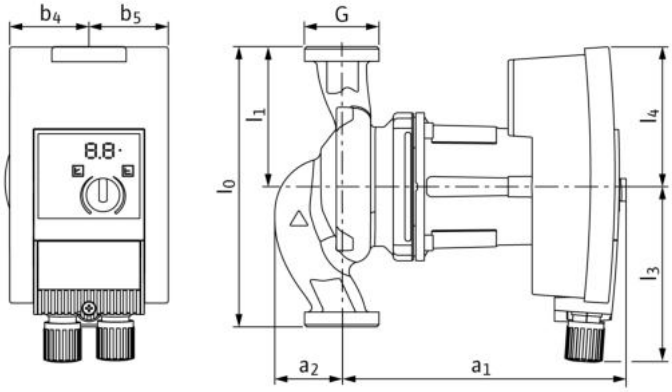

Werkstoffe / Dichtung

Pumpengehäuse	EN-GJL 200
Laufrad	PPE-GF30
Welle	X 46 Cr 13
Lager	Kohle, metallimprägniert

Abmessungen pro Pumpe

mm

a1	180	l1	90				
a2	44	l3	113				
b4	51	l4	90				
b5	51						
l0	180						

Saugseite	Rp 1/G 1½	/ PN10
Druckseite	Rp 1/G 1½	/ PN10
Gewicht	3,8 kg	

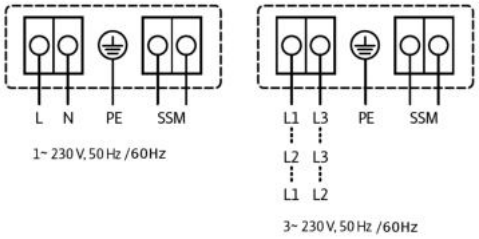

Motordaten pro Motor/Pumpe

Energieeffizienzindex (EEI)	<=0,23
Nennleistung P2	90 W
Leistungsaufnahme P1	120 W
Nenndrehzahl	3700 1/min
Nennspannung	1~ 230 V, 50 Hz
Max. Stromaufnahme	0,9 A
Schutzart	IP X4D

Zulässige Spannungstoleranz +/- 10%

Artikelnr. der Standardversion 2120639