Telefon Telefax	**TMW 32/8 Twister** Anlage: Tauchmotorpumpe	wilo

Kunde		Projekt	
Kunden Nr.		Projekt Nr.	
Ansprechpartner		Positions-Nr.	
Bearbeiter		Einbauort	
		Datum	18. 2. 2015

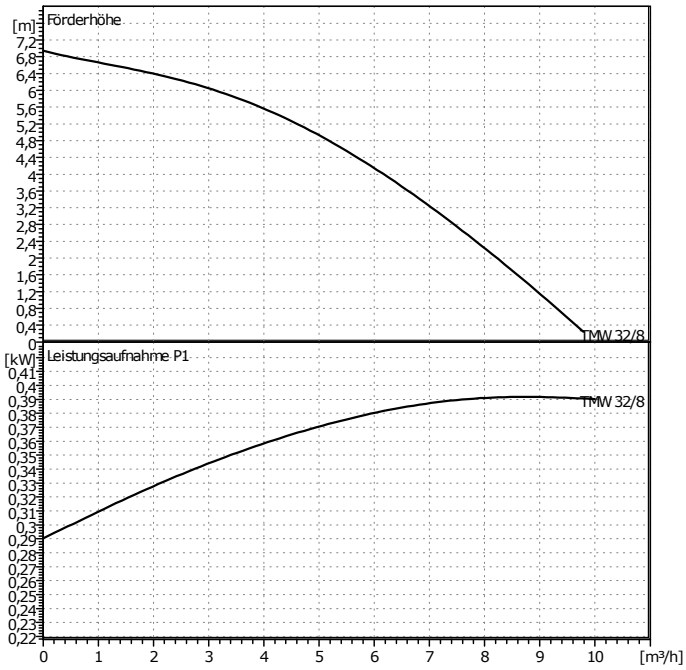

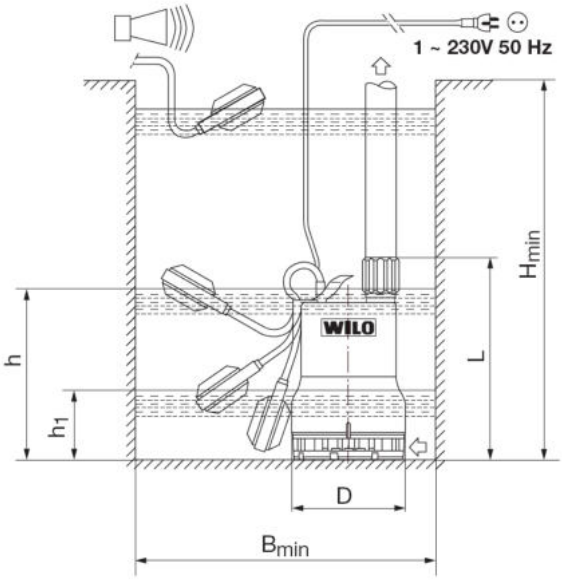

Betriebsdatenvorgabe

Förderstrom	0	m³/h
Förderhöhe	0	m
Fördergut	Wasser	
Fluidtemperatur	20	°C
Dichte	0,9983	kg/dm³
Kinematische Viskosität	1,005	mm²/s
Dampfdruck	0,02337	bar

Pumpendaten

Fabrikat	WILO	
Typ	TMW 32/8 Twister	
Anlagenart	Einzelpumpe	
Nenndruckstufe	PN 6	
Min. Fluidtemperatur	0	°C
Max. Fluidtemperatur	35	°C

Hydraulische Daten (Betriebspunkt)

Förderstrom		m³/h
Förderhöhe		m
Drehzahl	2900	1/min
Laufraddurchmesser	0	mm

Werkstoffe / Dichtung

Pumpengehäuse	Polypropylen
Saugkorb	Polypropylen
Laufrad	Polypropylen
Motorgehäuse	1.4301
Welle	1.4404
Schwimmerschalter	Polypropylen

Abmessungen pro Pumpe

mm

L	293	h2	14				
D	165						
H min	280						
B min	350						
h	250						
h1	102						

Saugseite	-	/ PN 0	
Druckseite	Rp 1¼	/ PN 0	
Gewicht	4,7		kg
Freier Durchgang	10		mm

Motordaten pro Motor/Pumpe

Nennleistung P2	0,37	kW
Nenndrehzahl	2900	1/min
Nennspannung	1~230 V, 50 Hz	
Max. Stromaufnahme	2,1	A
Schutzart	IP 68	

Zulässige Spannungstoleranz +/- 10%

Artikelnr. der Standardversion 4048413