Téléphone Telefax	**TMW 32/8 Twister** Réseau: Pompe submersible	wilo

Client		Projet	
N° Client		N° de projet	
Interlocuteur		N° d'ordre	
Exécutant		Lieu d'installation	
		Date	18. 2. 2015

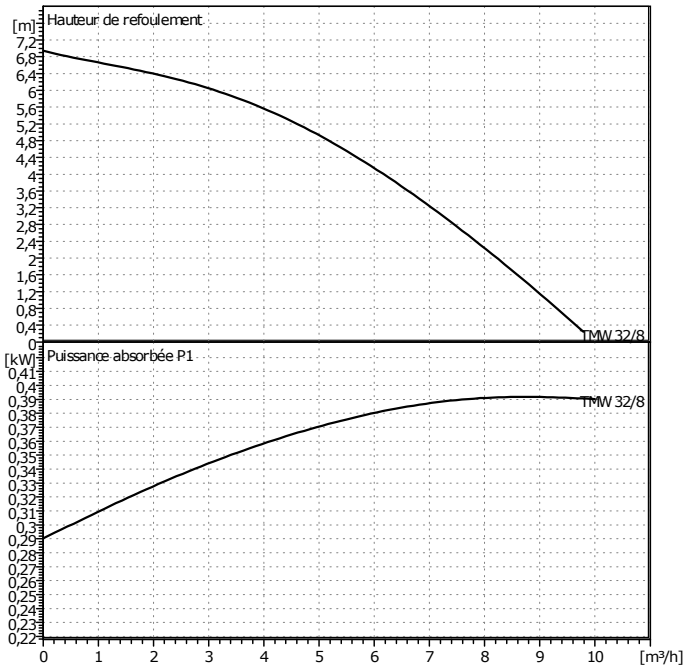

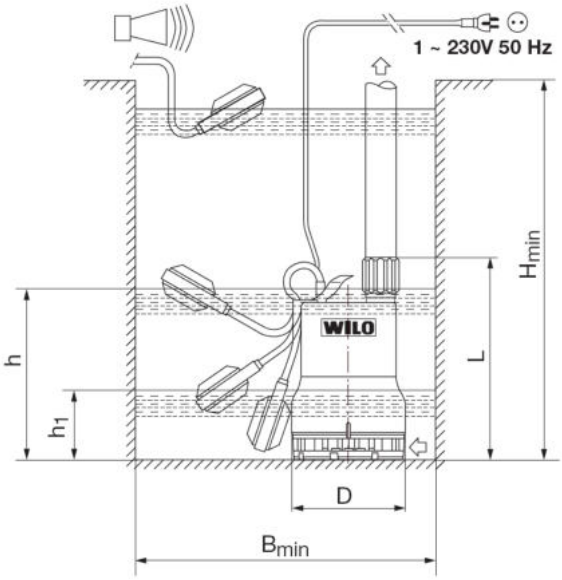

Caractéristiques de fonctionnement requises

Débit	0	m³/h
Hauteur de refoulement	0	m
Fluide	Eau, pure	
Température du fluide	20	°C
Densité	0,9983	kg/dm³
Viscosité cinématique	1,005	mm²/s
Tension de vapeur	0,02337	bar

Caractéristiques pompe

Fabricant	WILO	
Type	TMW 32/8 Twister	
Type d'installation	Pompe seule	
Pression nominale	PN 6	
Température mini fluide	0	°C
Température maxi fluide	35	°C

Caractéristiques hydrauliques (point de fonctionne

Débit		m³/h
Hauteur de refoulement		m
Vitesse	2900	1/min
Diamètre de roue	0	mm

Matériaux / garniture

Carter de pompe	Polypropylène
Crépine d'aspiration	Polypropylène
Roue	Polypropylène
Carter moteur	1.4301
Arbre	1.4404
Contacteur à flotteur	Polypropylène

Dimensions

mm

L	293	h2	14				
D	165						
H min	280						
B min	350						
h	250						
h1	102						

Côté aspiration	-	/ PN 0	
Côté refoulement	Rp 1¼	/ PN 0	
Poids	4,7		kg
Passage libre	10		mm

Caractéristiques moteur

Puissance nominale P2	0,37	kW
Vitesse nominale	2900	1/min
Tension nominale	1~230 V, 50 Hz	
Intenisté absorbée maxi	2,1	A
Degré de protection	IP 68	
Tolérance de tension admissible	+/- 10%	

Numéro d'article du modèle standard 4018413