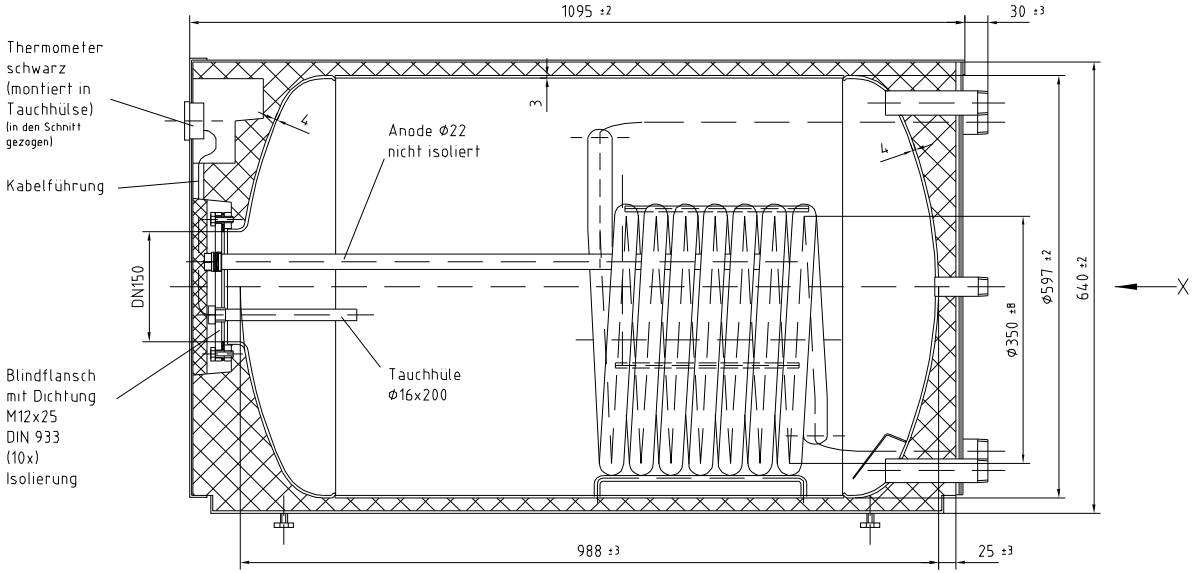

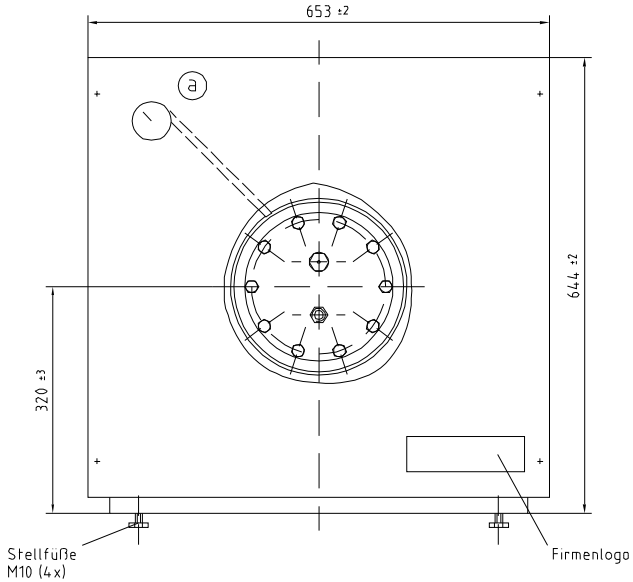

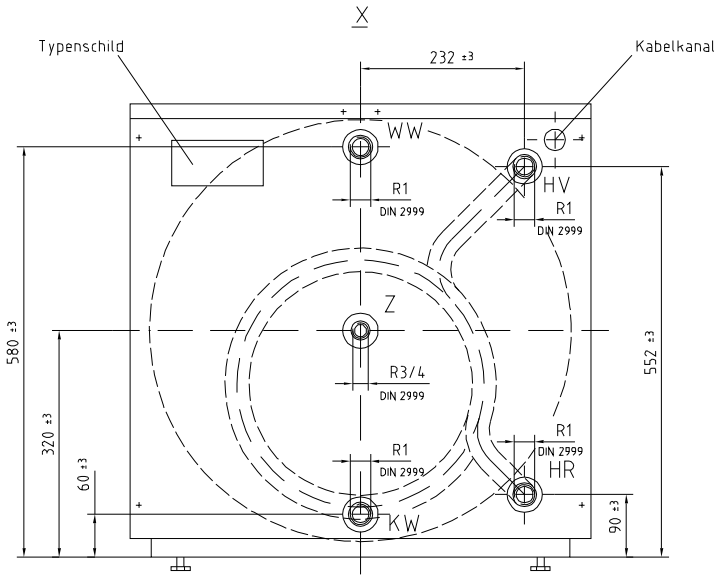

	Warmwasser	Heizwasser
Betriebsdruck:	10 bar	10 bar
Prüfdruck:	13 bar	13 bar
Betriebstemperatur:	95°C	110°C
Inhalt (rechn.):	240 l	5,66 l
Korrosionsschutz:	innen emailliert, einschl. Heizspirale Gütesicherung nach DIN 4753 außen Emaille angenebelt	
Schweißverfahren:	135 (MAG)	
Tauscherfläche:	0,86m²; Rohr 33,7x2	
Oberfläche ges.:	2,9m²	
Gehäuse:	außen Pulverbeschichtet, innen korrosionsgeschützt Farbe w.w.: RAL änliche Rückwand: verzinkt	
Verpackung:	auf Palette, Kartonverpackt in Folie gestretcht	
Beipack:	Betriebsanleitung und Klebeauflagen (4x)	

Index	Änderungsbeschreibung	Änd.-Nr.	Datum	Name	Gepr.
a	Blende entfällt		29.08.2002	Kir	Prl

Methode E ISO 128 | Oberflächen nach DIN ISO 1302 | Form- und Lagetoleranzen nach DIN ISO 1101 | Maße ohne Toleranzangabe nach DIN ISO 2768 m

Dat. 29.04.1996
Bearb. Krampe
Gepr. Preuten
Ges.

SBT Winkelmann GmbH
Stahl · Behälter · Technik

Diese Zeichnung darf ohne unsere Genehmigung weder vervielfältigt, nach Dritten oder dem Wettbewerb zugänglich gemacht werden.

Werkstoff
Benennung: Gesamtkonstruktion
Format: 2
Typ: US 250
Ersatz für
Kunden-Nr.: 17
Maßstab: 1 : 5
Zeichnungs-Nr.: SB-01560
Ersetzt durch
Sach-Nr.: 3042201

CAD

Bei Zeichnungverkleinerung/Vergrößerung beachten: 0 10 20 30 40 50 60 70 80 90 100mm