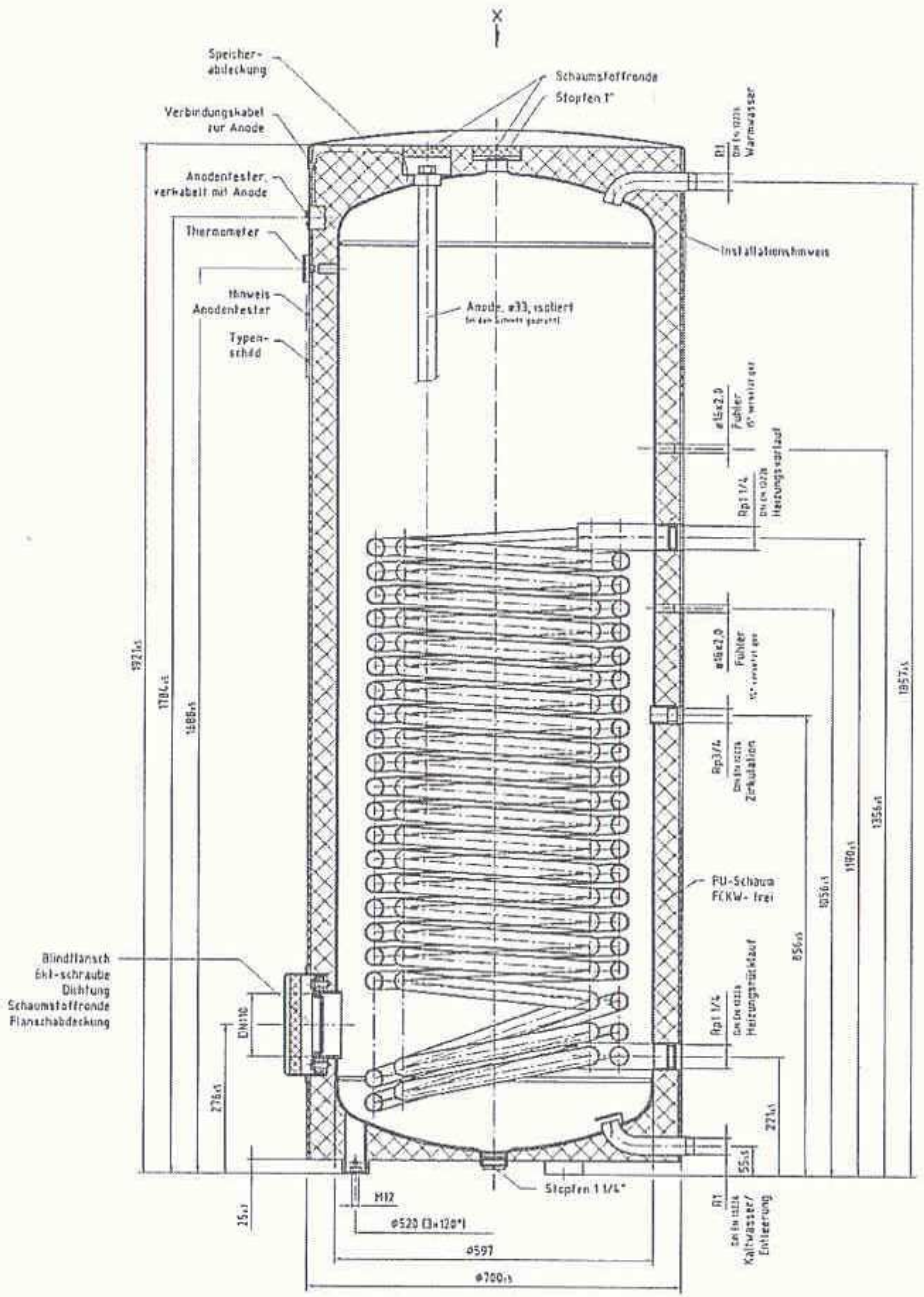

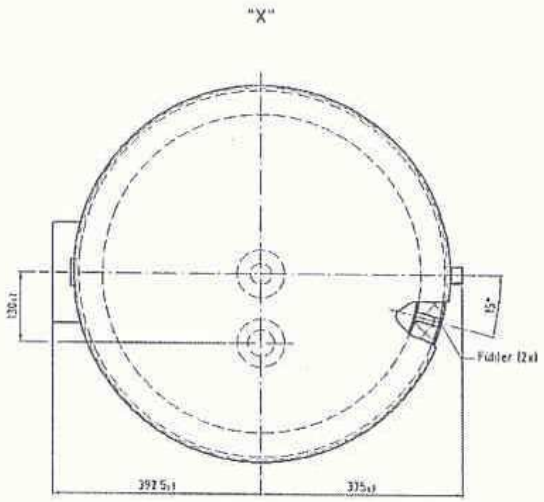

	Warmwasser	Heizwasser
Betriebsdruck:	10 bar	10 bar
Prüfdruck:	13 bar	13 bar
Betriebstemp:	95°C	110 °C
Tauscherfläche:	-	5,65 m²
Nenninhalt:	445 l	39,5 l
Speichergewicht:	-,- kg	
Korrosionsschutz:	Emailliert gem. DIN 4753	
Design:	Folienmantel in RAL 3000, feuerrot Speicher- und Flanschabdeckung aus Kunststoff, schwarz RAL 9005	
Beipack:	Stellfüße (3x) zum Anschluß befestigt, Klemmfedern montiert	
Verpackung:	Fußpalette, Kopfpalette, in Folie geschrumpft Verpackungshinweis	

Technische Änderungen vorbehalten

Nur zur Information (Status: in Konstruktion)

Maßstab 1:5 | Oberflächen nach DIN ISO 1302 | Form- und Lagetoleranzen nach DIN ISO 1101 | Maße ohne Toleranzangabe nach DIN 16742-m

SBT) Winkelmann GmbH Stahl · Behälter · Technik

Diese Zeichnung darf ohne ausdrückliche Genehmigung weder vervielfältigt noch Dritten oder zum Wettbewerb zugänglich gemacht werden

Werkstoff: | Benennung: Gesamtkonstruktion | Format A1

Typ: WPS 448

Blatt 1 von 1 | Kopiergeprüft am: 88 | Blattanzahl: 15 | Zeichnungs-Nr.: A-02925

Bei Zeichnungsrückfragen Tel. und Durchwahl angeben

CAD