Nom Soci¶t¶:
Cr¶¶ par:
T¶l¶phone:

Date:

Position	Quantit¶	Description
	1	J P 6 B-B-CVBP

Note ! La photo produit peut diff¶rer du produit r¶el

R¶f¶rence: 46811002
Pompe horizontale auto-amor´ante.

Pompe horizontale auto-amor´ante avec orifices d'aspiration axial, de refoulement radial ¶quip¶e d'un moteur monophas¶ avec protection thermique.

La pompe est mont¶e sur un socle. La pompe est ¶quip¶e d'une garniture m¶canique en carbone/c¶ramique.

Liquide:
Plage temp¶rature liquide: 1 .. 55 éC

Technique:
Garniture m¶canique: CVBP
Certifications sur la plaque signal¶tique: CE,EAC
Tol¶rance de courbe: ISO 9906:1999 Annex A

Mat¶riaux:
Corps de pompe: Acier inoxydable
DIN W.-Nr. 1.4301
AISI 304
Roue mobile: Acier inoxydable
DIN W.-Nr. 1.4301
AISI 304

Installation:
Plage temp¶rature ambiante: 0 .. 40 éC
Pression maximale de service: 6 bar
Raccordement tuyauterie: G1

Donn¶e ¶lectrique:
Puissance absorb¶e - P1: 1400 W
Condensateur de fontionnement: 25 ı F
Fr¶quence d'alimentation: 50 Hz
Tension nominale: 1 x 220-240 V
Courant nominal: 6 A
Capacit¶ Condensateur - Fonctionnement: 25 ı F/400 V
Indice de protection (IEC 34-5): IP44
Classe d'isolement (IEC 85): F
Type de fiche c°ble: SCHUKO

Autres:
Poids net: 13 kg
Poids brut: 13 kg

Nom Soci¶t¶:
Cr¶¶ par:
T¶l¶phone:

Date:

Position	Quantit¶	Description
		Colisage: 0.026 mE

Nom Soci¶t¶:
Cr¶¶ par:
T¶l¶phone:

Date:

46811002 J P 6 50 Hz

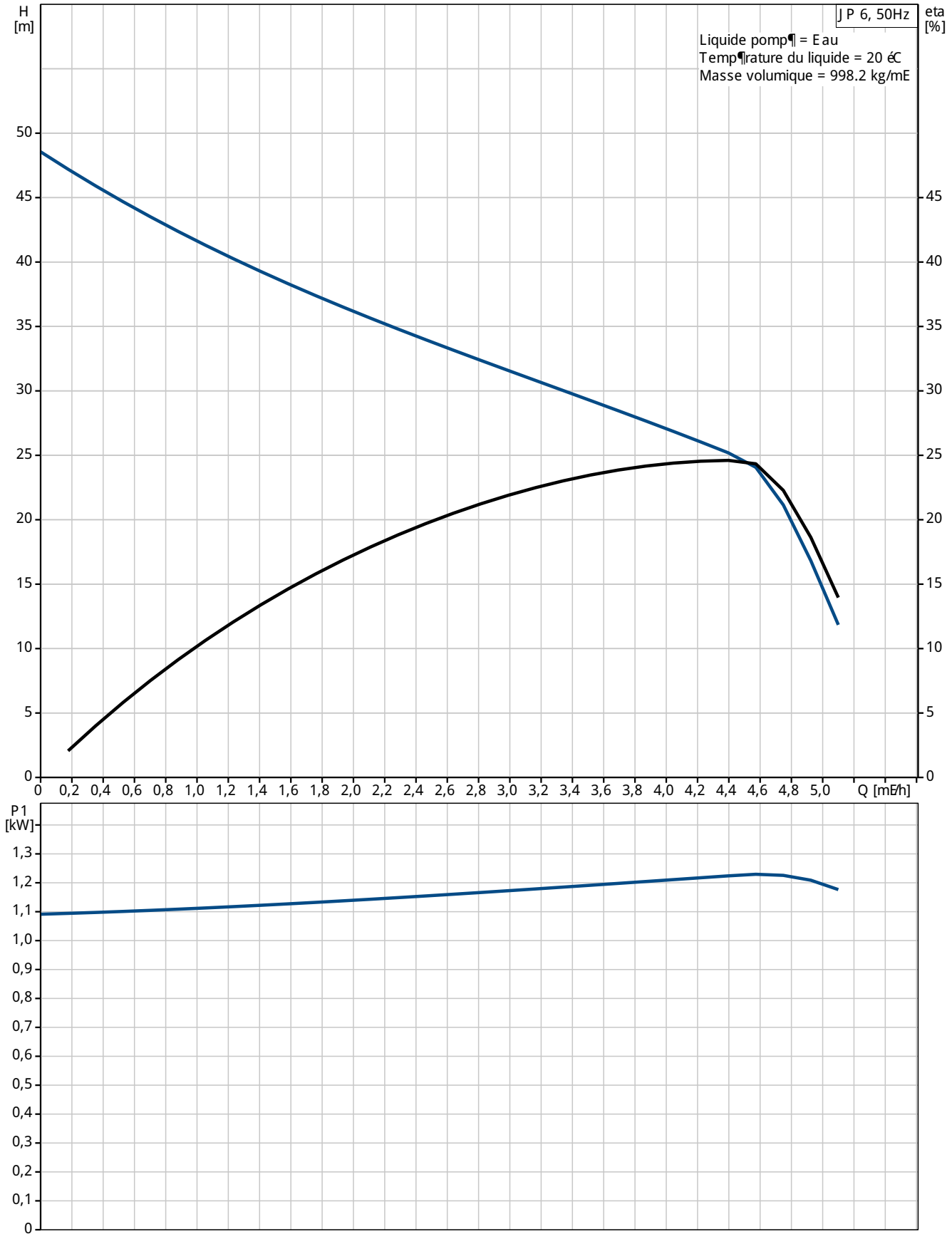

Nom Soci¶t¶:
Cr¶¶ par:
T¶l¶phone:

Date:

Description	Valeur
Information g¶n¶rale:	
Nom produit:	JP 6 B-B-CVBP
Position	
Code article:	46811002
Nombre EAN::	5700392859495
Prix:	Sur demande
Technique:	
Pression maxi:	50 m
Garniture m¶canique:	CVBP
Certifications sur la plaque signal¶tique:	CE,EAC
Tol¶rance de courbe:	ISO 9906:1999 Annex A
Version de pompe:	B
Mod· le:	D
Ejecteur:	oui
Mat¶riaux:	
Corps de pompe:	Acier inoxydable
	DIN W.-Nr. 1.4301
	AISI 304
Roue mobile:	Acier inoxydable
	DIN W.-Nr. 1.4301
	AISI 304
Code mat¶riau:	B
Installation:	
Plage temp¶rature ambiante:	0 .. 40 éC
Pression maximale de service:	6 bar
Raccordement tuyauterie:	G1
Liquide:	
Plage temp¶rature liquide:	1 .. 55 éC
Donn¶e ¶lectrique:	
Puissance absorb¶e - P1:	1400 W
Condensateur de fontionnement:	25 ı F
Fr¶quence d'alimentation:	50 Hz
Tension nominale:	1 x 220-240 V
Courant nominal:	6 A
Capacit¶ Condensateur - Fonctionnement:	25 ı F/400 V
Indice de protection (IEC 34-5):	IP44
Classe d'isolement (IEC 85):	F
Type de fiche c°ble:	SCHUKO
C°ble:	Y
Commandes:	
Presscontrol:	sans press-control
Interrupteur:	interrupteur marche/Arr¸ t inclus
Autres:	
Poids net:	13 kg
Poids brut:	13 kg
Colisage:	0.026 mE

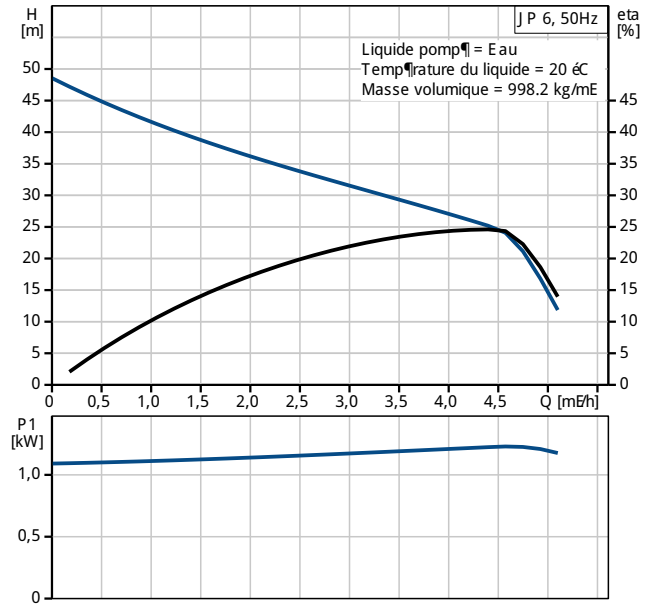

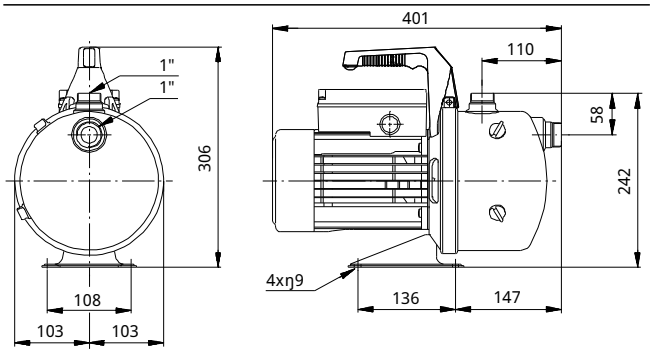

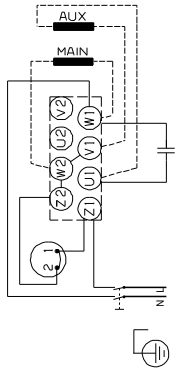

Nom Soci¶t¶:
Cr¶¶ par:
T¶l¶phone:

Date:

46811002 J P 6 50 Hz

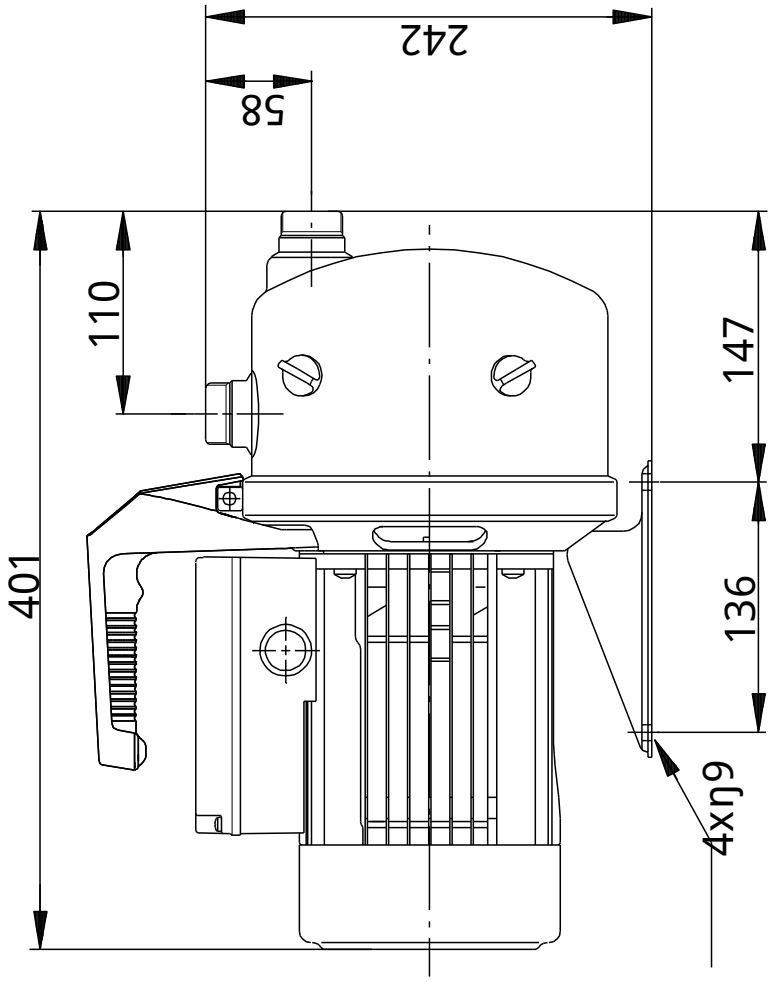

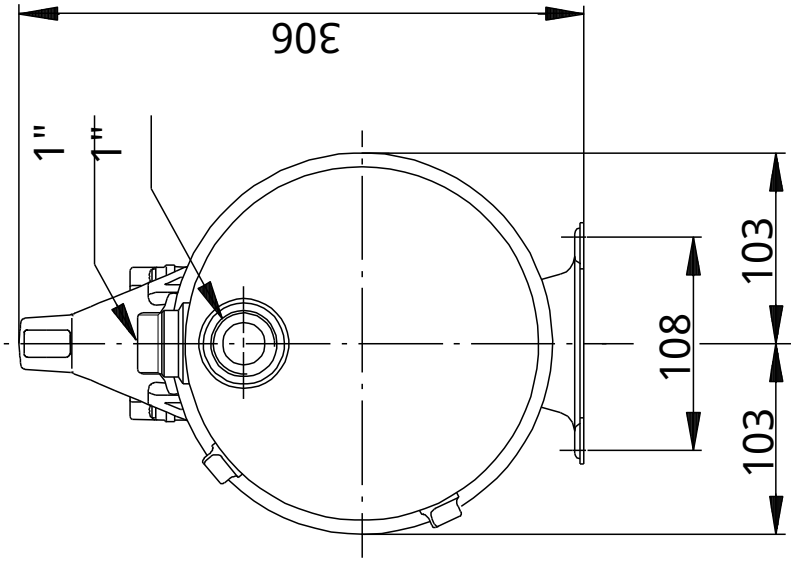

Remarque:toutes les unit¶s sont en [mm] ¯ moins que d'autres unit¶s soient sp¶cifi¶es.
Mise en garde: ce dessin d'encombrement simplifi¶ ne montre pas tous les d¶tails.

Nom Soci¶t¶:
Cr¶¶ par:
T¶l¶phone:

Date:

46811002 J P 6 50 Hz

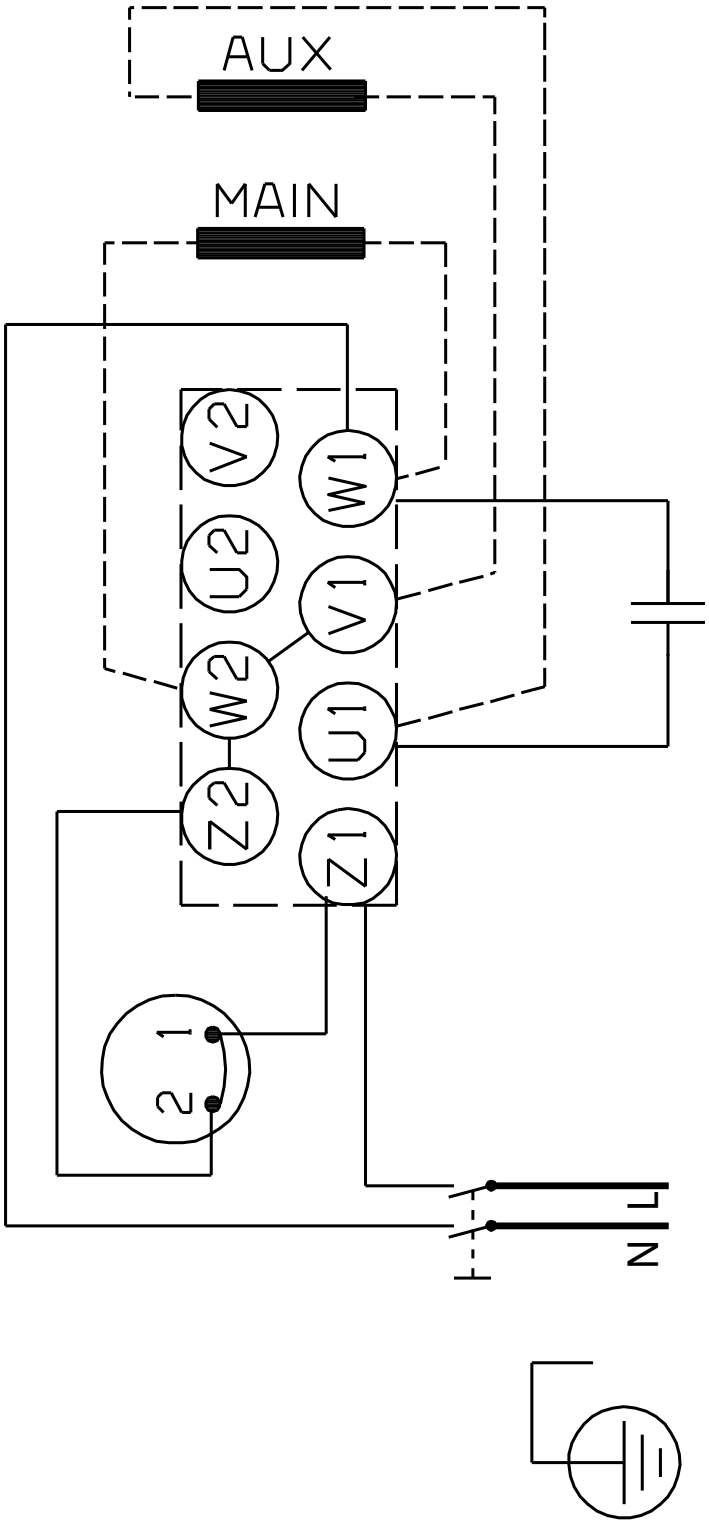

Note ! Toutes les unit¶s sont en [mm] sauf pr¶cision contraire.