Nom Soci¶t¶:
Cr¶¶ par:
T¶l¶phone:

Date:

Position	Quantit¶	Description
	1	Unilift CC 5

Note ! La photo produit peut diff¶rer du produit r¶el

R¶f¶rence: 96280966

Les pompes submersibles Unilift CC sont des pompes monophas¶es con´ues pour des applications domestiques avec un niveau d'aspiration minimum allant jusqu'¯ 3 mm.
Elles peuvent ¸tre enti· rement ou partiellement immerg¶es pour permettre le transfert d'eau claire non agressive, d'eaux us¶es telles que :
ðRelevage des eaux us¶es domestiques (machines ¯ laver, douches, lavabos)situ¶es en contre-bas de la canalisation d'¶gout.
ðAss· chement des caves inond¶s, des puisards...
ðVidange ou remplissage des piscines, de r¶servoirs, de fontaines.
ðR¶cup¶ration d'eau de pluie.
ðPompage de l'eau en puits peu profonds.

Elles peuvent ¸tre utilis¶es en poste fixe ou en utilisation mobile (poign¶e de transport) et fonctionnent de mani· re automatique.
Diam· tre de passage libre jusqu'¯ ŋ10 mm.

Une protection thermique automatique est incorpor¶e dans le moteur afin de couper celui-ci en cas de surcharge.
Lorsque la temp¶rature du moteur redevient normale, la pompe red¶marre automatiquement.

Technique:
Taille maximum des impuret¶s: 10 mm

Mat¶riaux:
Corps de pompe: PP 15 GF
Roue mobile: PPOm 20 GF

Installation:
Refoulement pompe: 1.1/4"
Profondeur maximum d'installation: 10 m

Liquide:
Plage temp¶rature liquide: 0 .. 40 éC

Donn¶e ¶lectrique:
Condensateur de fontionnement: 4 ı F
Fr¶quence d'alimentation: 50 Hz
Tension nominale: 1 x 220-240 V
Courant nominal: 0.98 A
Capacit¶ Condensateur - Fonctionnement: 4 ı F/450 V
Indice de protection (IEC 34-5): IP68
Classe d'isolement (IEC 85): B
Longueur du c°ble: 10 m

Nom Soci¶t¶:
Cr¶¶ par:
T¶l¶phone:

Date:

Position	Quantit¶	Description
		Type de fiche c°ble: SCHUKO Autres: Poids net: 4.51 kg Poids brut: 5.27 kg Colisage: 0.168 mE

Nom Soci¶t¶:
Cr¶¶ par:
T¶l¶phone:

Date:

96280966 Unilift CC 5 50 Hz

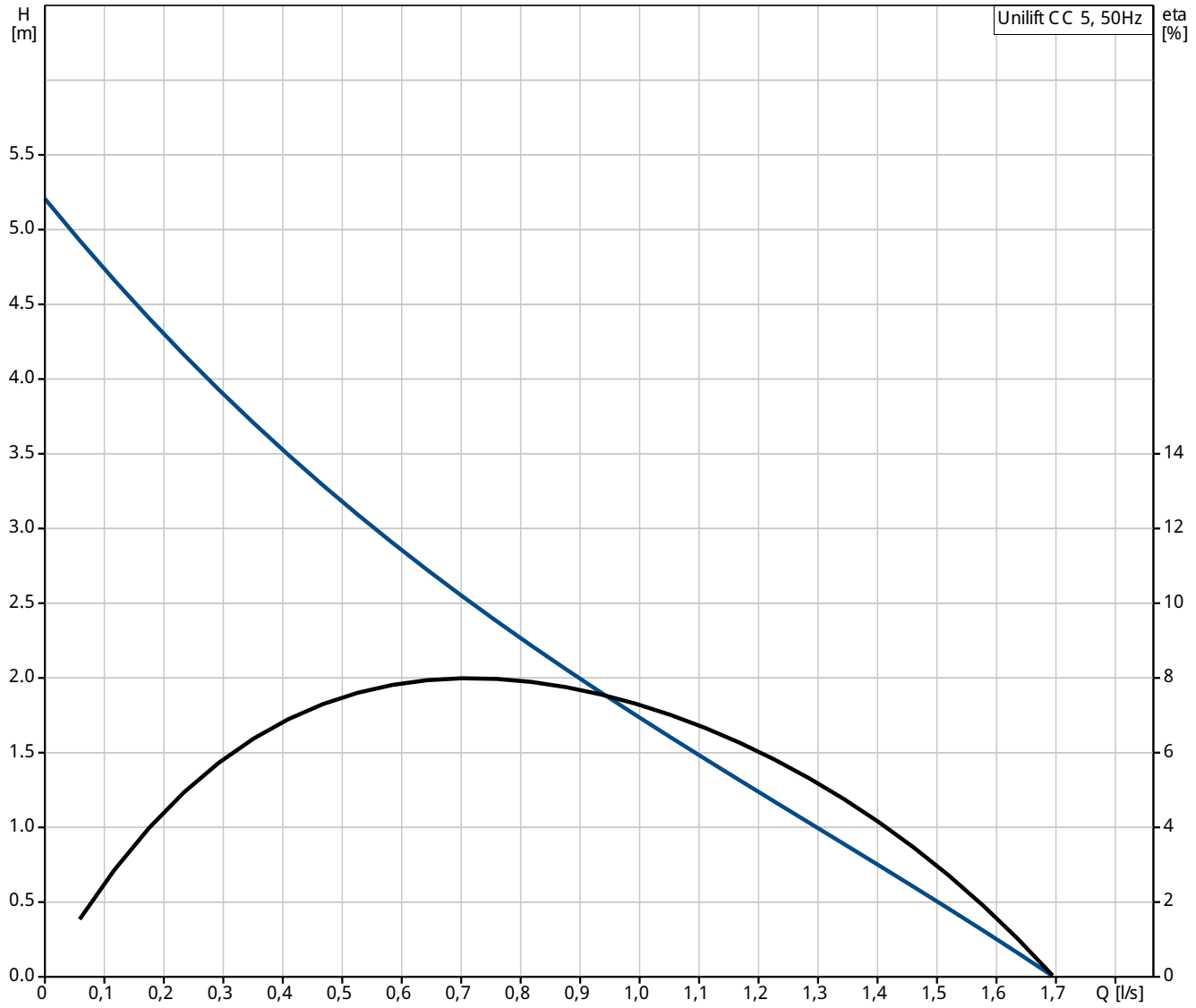

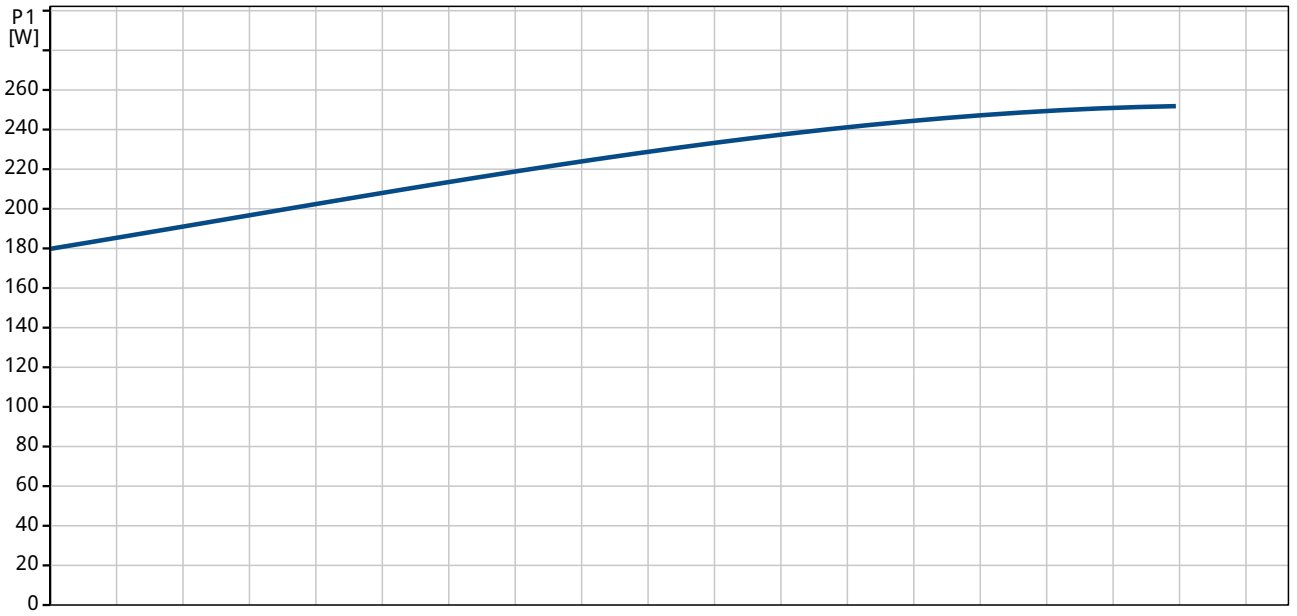

Nom Soci¶t¶:
Cr¶¶ par:
T¶l¶phone:

Date:

Description	Valeur
Information g¶n¶rale:	
Nom produit:	Unilift CC 5
Position	
Code article:	96280966
Nombre EAN::	5700830761366
Prix:	Sur demande
Technique:	
D¶bit maxi.:	1.67 l/s
Pression maxi:	5 m
Taille maximum des impuret¶s:	10 mm
Mat¶riaux:	
Corps de pompe:	PP 15 GF
Roue mobile:	PPOm 20 GF
Installation:	
Refoulement pompe:	1.1/4"
Profondeur maximum d'installation:	10 m
Liquide:	
Plage temp¶rature liquide:	0 .. 40 éC
Donn¶e ¶lectrique:	
Condensateur de fontionnement:	4 ı F
Fr¶quence d'alimentation:	50 Hz
Tension nominale:	1 x 220-240 V
Courant nominal:	0.98 A
Capacit¶ Condensateur - Fonctionnement:	4 ı F/450 V
Indice de protection (IEC 34-5):	IP68
Classe d'isolement (IEC 85):	B
Protection moteur:	Oui
Longueur du c°ble:	10 m
Type de fiche c°ble:	SCHUKO
Commandes:	
Interrupteur de niveau:	interrupteur de niveau
Autres:	
Poids net:	4.51 kg
Poids brut:	5.27 kg
Colisage:	0.168 mE

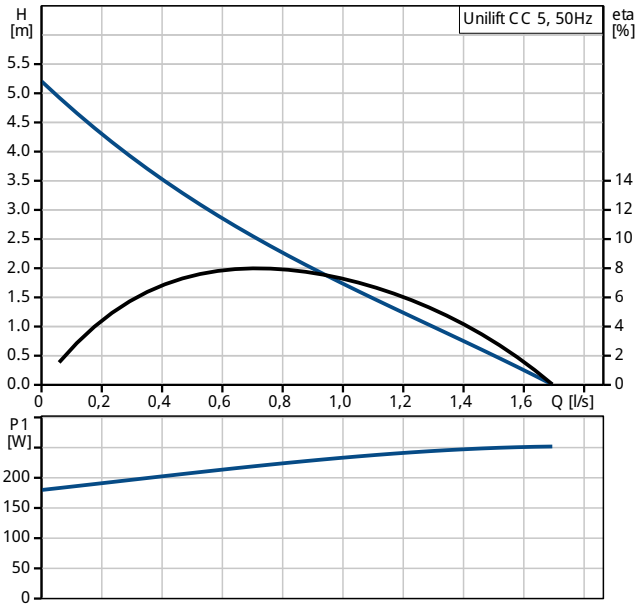

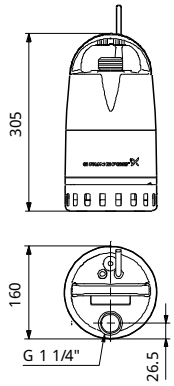

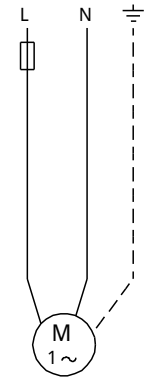

Nom Soci¶t¶:
Cr¶¶ par:
T¶l¶phone:

Date:

96280966 Unilift CC 5 50 Hz

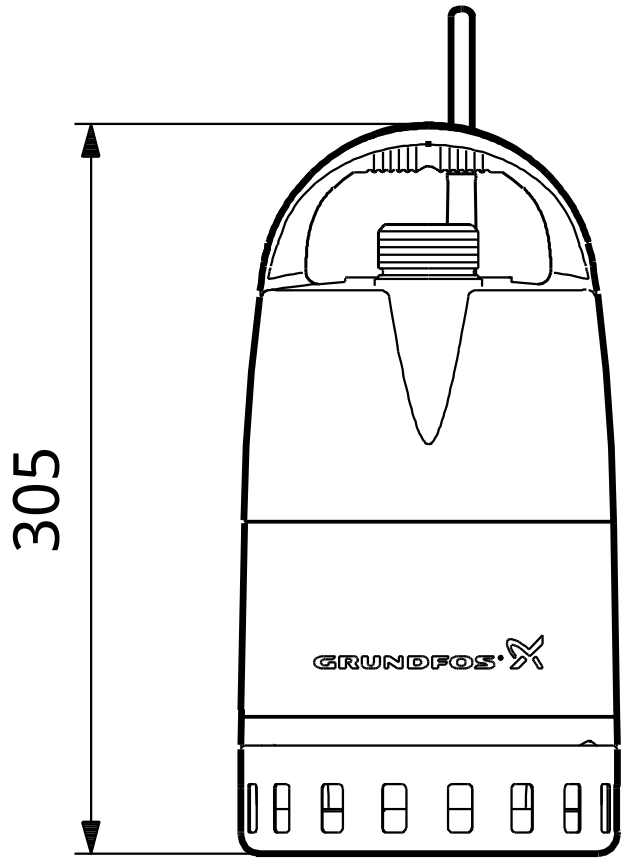

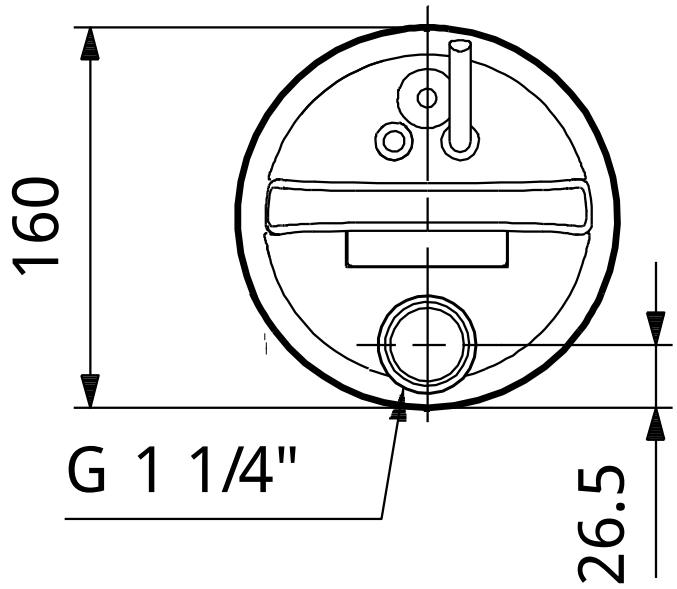

Remarque:toutes les unit¶s sont en [mm] ¯ moins que d'autres unit¶s soient sp¶cifi¶es.
Mise en garde: ce dessin d'encombrement simplifi¶ ne montre pas tous les d¶tails.

Nom Soci¶t¶:
Cr¶¶ par:
T¶l¶phone:

Date:

96280966 Unilift CC 5 50 Hz

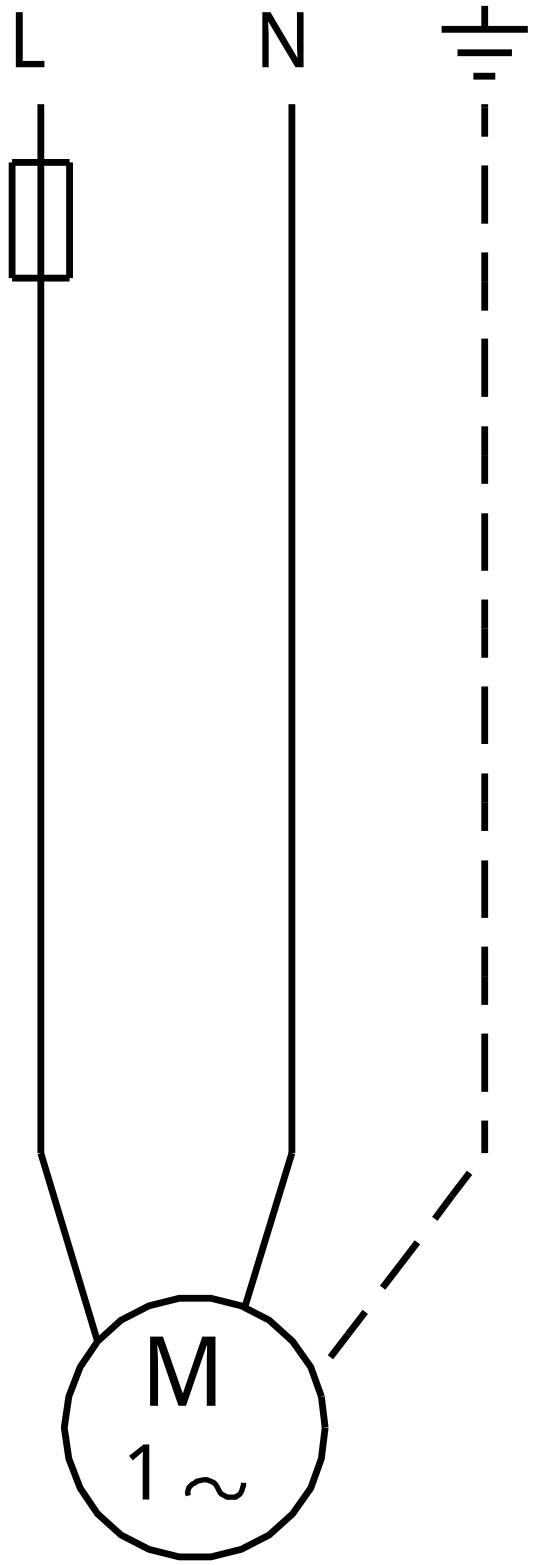

Note ! Toutes les unit¶s sont en [mm] sauf pr¶cision contraire.