Position	Anz.	Beschreibung
	1	**Umwälzpumpe UPS 40-120 F B**

Hinweis! Abbildung kann vom Produkt abweichen.

Produktnr.: 96401951

Umwälzpumpe mit 3-phasigem Naßläufermotor
als Einzelpumpe stopfbuchslos in Inline-Bauweise
mit Kombiflanschen PN 6/10 bis DN 65
Leistungsanpassung durch 3 elektrisch
umschaltbare Drehzahlstufen.

Pumpe und Motor bilden eine Einheit, d.h.
wartungsfreie Lagerschmierung durch das Förder-
medium, Wellenabdichtung nicht erforderlich.

Die Pumpe besitzt folgende Eigenschaften:
- Radiallager aus Keramik
- Carbon-Axiallager
- Lagerplatte, Spaltrohrtopf und Rotorummantelung aus nicht rostendem Stahl
- Statorgehäuse aus einer Aluminiumlegierung
- Pumpengehäuse aus BronzeDIN W.-Nr. 2.1176.01
- Stator mit eingebautem Thermoschalter

Die Pumpen sind mit einem im Klemmenkasten
integriertem Standardmodul ausgestattet. Das
Standardmodul wird über einen externen
Schaltschütz an das Stromnetz angeschlossen.

Art der Steuerung:

Relais:	ohne Relais

Fördermedium:

Medientemperaturbereich:	-10 .. 120 °C

Technische Daten:

Prüfkennzeichen auf dem Typenschild: AAA,CE,EAC

Werkstoffe:

Pumpengehäuse:	Bronze DIN W.-Nr. 2.1176.01 ASTM B-271
Laufrad:	Edelstahl DIN W.-Nr. 1.4301 AISI 304

Installation:

Umgebungstemperatur:	0 .. 40 °C
Max. Betriebsdruck:	10 bar
Anschluss:	DIN
Nennweite:	DN 40
Nenndruck (bar):	PN 6 / PN 10
Einbaulänge:	250 mm

Position	Anz.	Beschreibung
		Elektrische Daten: Leistungsaufnahme P1 bei Drehzahlstufe 1: 290 W Leistungsaufnahme P1 bei Drehzahlstufe 2: 330 W Leistungsaufnahme P1 bei Drehzahlstufe 3: 460 W Netzfrequenz: 50 Hz Nennspannung: 3 x 400-415 V Strom bei Drehzahlstufe 1: 0.49 A Strom bei Drehzahlstufe 2: 0.56 A Stromaufnahme Drehzahlstufe 3: 0.92 A Leistungsfaktor Cos phi für Drehzahlstufe 1: 0,85 Leistungsfaktor Cos phi für Drehzahlstufe 2: 0,85 Cos phi Drehzahlstufe 3: 0,72 Isolationsklasse (IEC 85): F **Sonstiges:** Nettogewicht: 17.7 kg Bruttogewicht: 21.5 kg Versandvolumen: 0.025 m³

96401951 UPS 40-120 F B 50 Hz

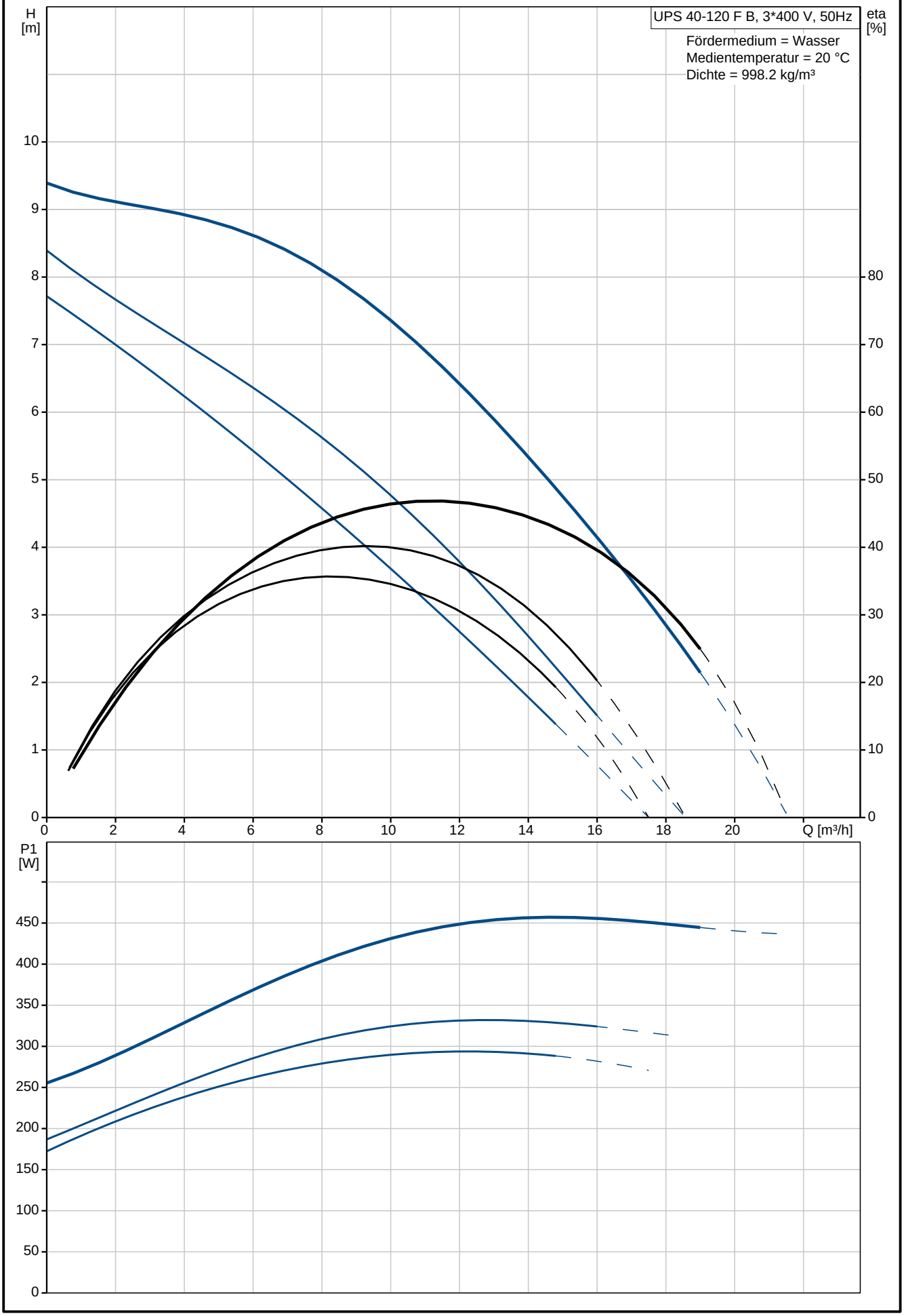

Ausdruck von Grundfos CAPS [2015.01.034]

Beschreibung	Daten
Allgemeine Informationen:	
Produktbezeichnung:	UPS 40-120 F B
Position	
Produktnummer:	96401951
EAN Nummer:	5708601066054
Preis:	auf Anfr.
Technische Daten:	
Drehzahlstufe (Nr.):	3
Maximale Förderhöhe:	120 dm
Prüfkennzeichen auf dem Typenschild:	AAA,CE,EAC
Werkstoffe:	
Pumpengehäuse:	Bronze
	DIN W.-Nr. 2.1176.01
	ASTM B-271
Laufrad:	Edelstahl
	DIN W.-Nr. 1.4301
	AISI 304
Installation:	
Umgebungstemperatur:	0 .. 40 °C
Max. Betriebsdruck:	10 bar
Anschluss:	DIN
Nennweite:	DN 40
Nenndruck (bar):	PN 6 / PN 10
Einbaulänge:	250 mm
Fördermedium:	
Medientemperaturbereich:	-10 .. 120 °C
Elektrische Daten:	
Leistungsaufnahme P1 bei Drehzahlstufe 1:	290 W
Leistungsaufnahme P1 bei Drehzahlstufe 2:	330 W
Leistungsaufnahme P1 bei Drehzahlstufe 3:	460 W
Netzfrequenz:	50 Hz
Nennspannung:	3 x 400-415 V
Strom bei Drehzahlstufe 1:	0.49 A
Strom bei Drehzahlstufe 2:	0.56 A
Stromaufnahme Drehzahlstufe 3:	0.92 A
Leistungsfaktor Cos phi für Drehzahlstufe 1:	0,85
Leistungsfaktor Cos phi für Drehzahlstufe 2:	0,85
Cos phi Drehzahlstufe 3:	0,72
Isolationsklasse (IEC 85):	F
Motorschutz:	Kontakt
Temperaturschutz:	extern
Art der Steuerung:	
Relais:	ohne Relais
Position Klemmenkasten:	1.30H
Sonstiges:	
Nettogewicht:	17.7 kg
Bruttogewicht:	21.5 kg
Versandvolumen:	0.025 m³

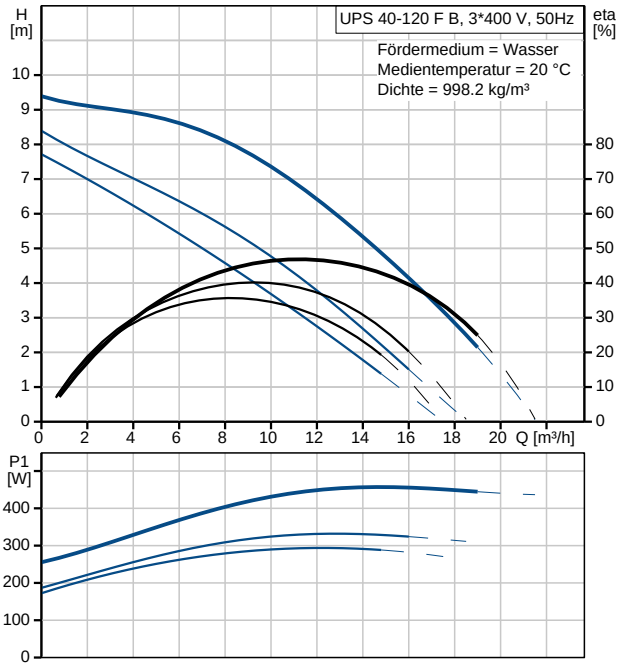

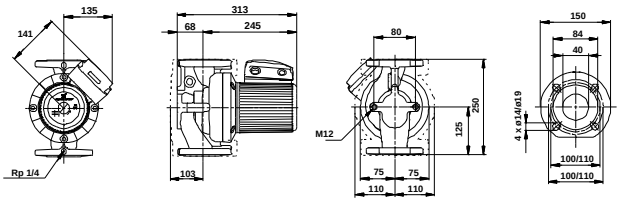

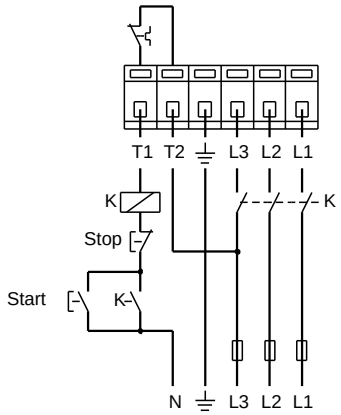

96401951 UPS 40-120 F B 50 Hz

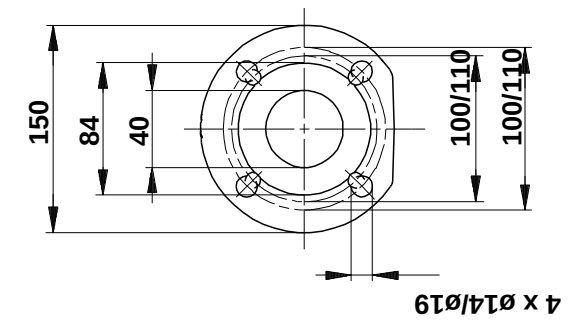

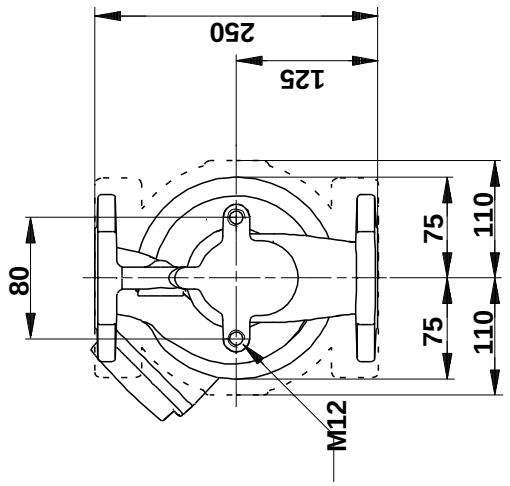

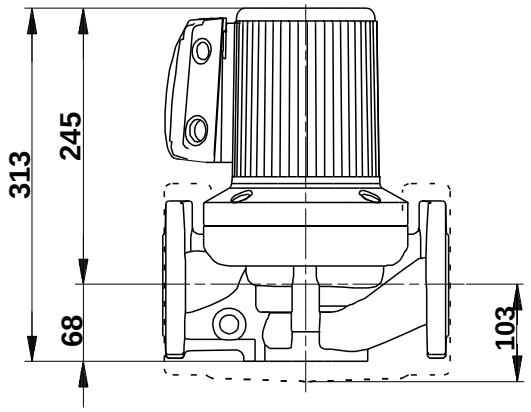

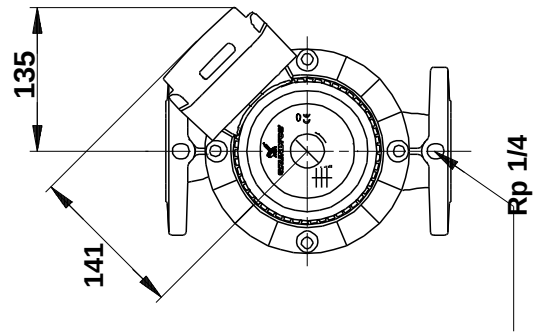

Achtung! Soweit nicht anders angegeben, handelt es sich um Millimeterangaben (mm). Die vereinfachte Maßzeichnung zeigt nicht alle Einzelheiten.

96401951 UPS 40-120 F B 50 Hz

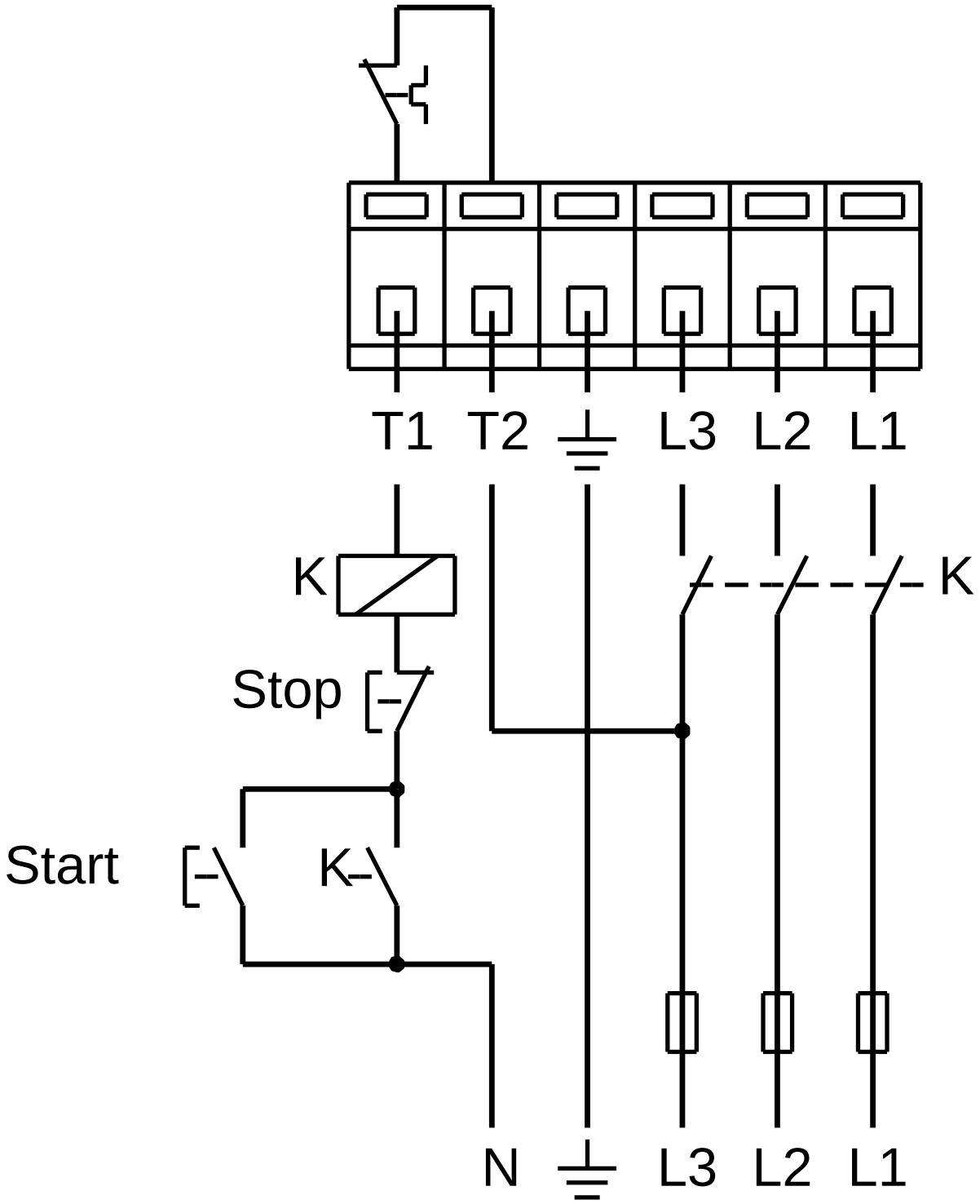

Hinweis: Alle Einheiten in [mm] soweit nicht anders bezeichnet.