Name des Unternehmens:
Angelegt von:
Telefon:

Datum:

| Position | Anz. | Beschreibung |
|---|---|---|
| | 1 | Umw±lzpumpe UPS 50-120 F B |

Hinweis! Abbildung kann vom Produkt abweichen.

Produktnr.: 96402110

Umw±lzpumpe mit 3-phasigem Naól±ufermotor
als Einzelpumpe stopfbuchslos in Inline-Bauweise
mit Kombiflanschen PN 6/10 bis DN 65
Leistungsanpassung durch 3 elektrisch
umschaltbare Drehzahlstufen.

Pumpe und Motor bilden eine Einheit, d.h.
wartungsfreie Lagerschmierung durch das FØrder-
medium, Wellenabdichtung nicht erforderlich.

Die Pumpe besitzt folgende Eigenschaften:
- Radiallager aus Keramik
- Carbon-Axiallager
- Lagerplatte, Spaltrohrtopf und Rotorummantelung
aus nicht rostendem Stahl
- Statorgeh±use aus einer Aluminiumlegierung
- Pumpengeh±use aus BronzeDIN W.-Nr. 2.1176.01
- Stator mit eingebautem Thermoschalter

Die Pumpen sind mit einem im Klemmenkasten
integriertem Standardmodul ausgestattet. Das
Standardmodul wird æber einen externen
Schaltschætz an das Stromnetz angeschlossen.

Art der Steuerung:
Relais: ohne Relais

FØrdermedium:
Medientemperaturbereich: -10 .. 120 éC

Technische Daten:
Præfkennzeichen auf dem Typenschild: AAA,CE,EAC

Werkstoffe:
Pumpengeh±use: Bronze
DIN W.-Nr. 2.1176.01
ASTM B-271
Laufrad: Edelstahl
DIN W.-Nr. 1.4301
AISI 304

Installation:

Name des Unternehmens:
Angelegt von:
Telefon:

Datum:

| Position | Anz. | Beschreibung |
|---|---|---|
| | | Umgebungstemperatur: 0 .. 40 éC |
| | | Max. Betriebsdruck: 10 bar |
| | | Anschluss: DIN |
| | | Nennweite: DN 50 |
| | | Nenndruck (bar): PN 6 / PN 10 |
| | | Einbaul±nge: 280 mm |
| | | |
| | | Elektrische Daten: |
| | | Leistungsaufnahme P1 bei Drehzahlstufe 1: 450 W |
| | | Leistungsaufnahme P1 bei Drehzahlstufe 2: 530 W |
| | | Leistungsaufnahme P1 bei Drehzahlstufe 3: 720 W |
| | | Netzfrequenz: 50 Hz |
| | | Nennspannung: 3 x 400-415 V |
| | | Strom bei Drehzahlstufe 1: 0.82 A |
| | | Strom bei Drehzahlstufe 2: 0.94 A |
| | | Stromaufnahme Drehzahlstufe 3: 1.3 A |
| | | Leistungsfaktor Cos phi fær Drehzahlstufe 1: 0,79 |
| | | Leistungsfaktor Cos phi fær Drehzahlstufe 2: 0,81 |
| | | Cos phi Drehzahlstufe 3: 0,8 |
| | | Isolationsklasse (IEC 85): H |
| | | |
| | | Sonstiges: |
| | | Nettogewicht: 25.6 kg |
| | | Bruttogewicht: 27.3 kg |
| | | Versandvolumen: 0.043 mE |

Name des Unternehmens:
Angelegt von:
Telefon:

Datum:

# 96402110 UPS 50-120 F B 50 Hz

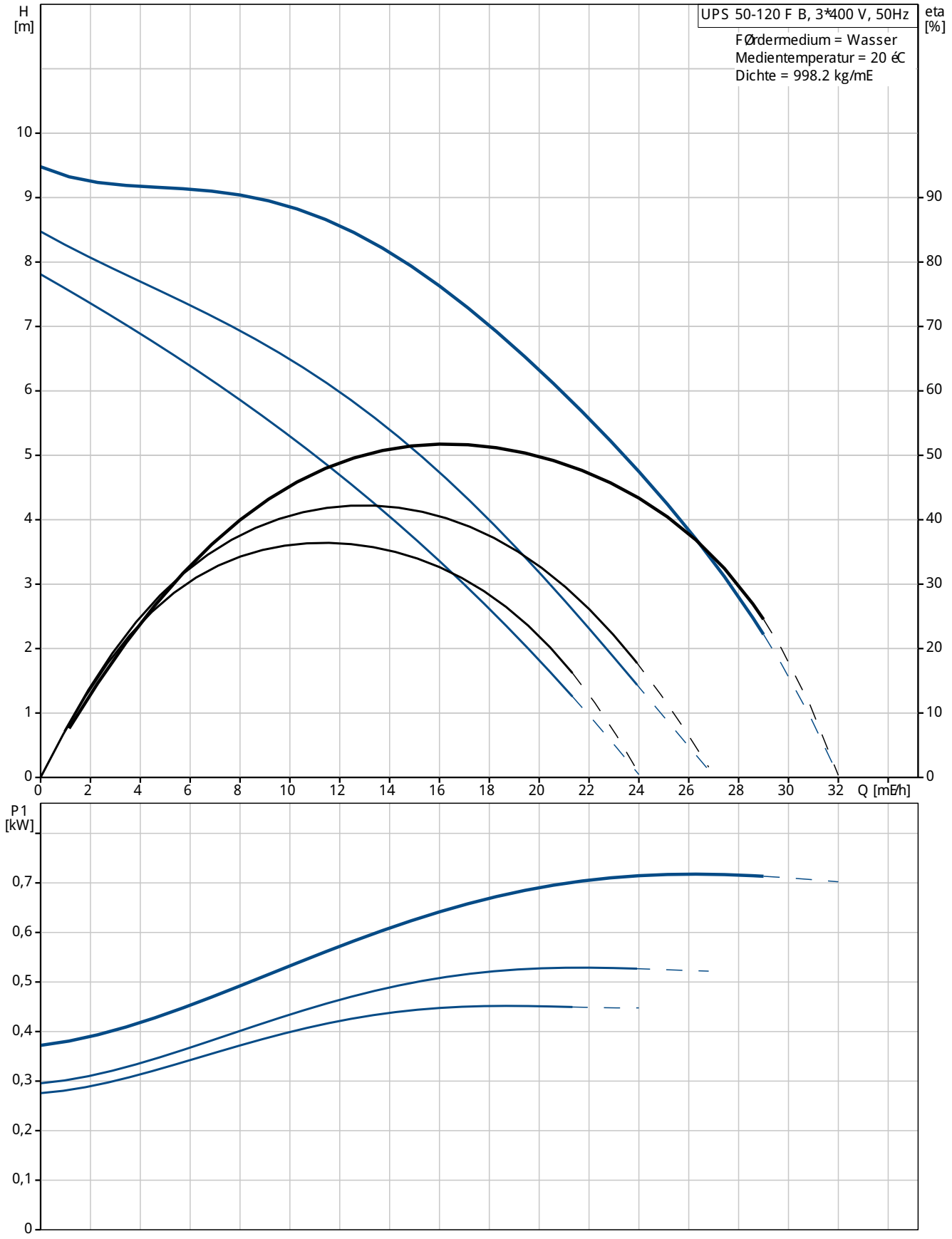

Name des Unternehmens:
Angelegt von:
Telefon:

Datum:

| Beschreibung | Daten |
|---|---|
| **Allgemeine Informationen:** | |
| Produktbezeichnung: | UPS 50-120 F B |
| Position | |
| Produktnummer: | 96402110 |
| EAN Nummer: | 5708601066115 |
| Preis: | auf Anfr. |
| **Technische Daten:** | |
| Drehzahlstufe (Nr.): | 3 |
| Maximale FÖrderhÖhe: | 120 dm |
| PrÆfkennzeichen auf dem Typenschild: | AAA,CE,EAC |
| **Werkstoffe:** | |
| Pumpengeh±use: | Bronze |
| | DIN W.-Nr. 2.1176.01 |
| | ASTM B-271 |
| Laufrad: | Edelstahl |
| | DIN W.-Nr. 1.4301 |
| | AISI 304 |
| **Installation:** | |
| Umgebungstemperatur: | 0 .. 40 éC |
| Max. Betriebsdruck: | 10 bar |
| Anschluss: | DIN |
| Nennweite: | DN 50 |
| Nenndruck (bar): | PN 6 / PN 10 |
| Einbaul±nge: | 280 mm |
| **FÖrdermedium:** | |
| Medientemperaturbereich: | -10 .. 120 éC |
| **Elektrische Daten:** | |
| Leistungsaufnahme P1 bei Drehzahlstufe 1: | 450 W |
| Leistungsaufnahme P1 bei Drehzahlstufe 2: | 530 W |
| Leistungsaufnahme P1 bei Drehzahlstufe 3: | 720 W |
| Netzfrequenz: | 50 Hz |
| Nennspannung: | 3 x 400-415 V |
| Strom bei Drehzahlstufe 1: | 0.82 A |
| Strom bei Drehzahlstufe 2: | 0.94 A |
| Stromaufnahme Drehzahlstufe 3: | 1.3 A |
| Leistungsfaktor Cos phi fær Drehzahlstufe 1: | 0,79 |
| Leistungsfaktor Cos phi fær Drehzahlstufe 2: | 0,81 |
| Cos phi Drehzahlstufe 3: | 0,8 |
| Isolationsklasse (IEC 85): | H |
| Motorschutz: | Kontakt |
| Temperaturschutz: | extern |
| **Art der Steuerung:** | |
| Relais: | ohne Relais |
| Position Klemmenkasten: | 1.30H |
| **Sonstiges:** | |
| Nettogewicht: | 25.6 kg |
| Bruttogewicht: | 27.3 kg |
| Versandvolumen: | 0.043 mE |

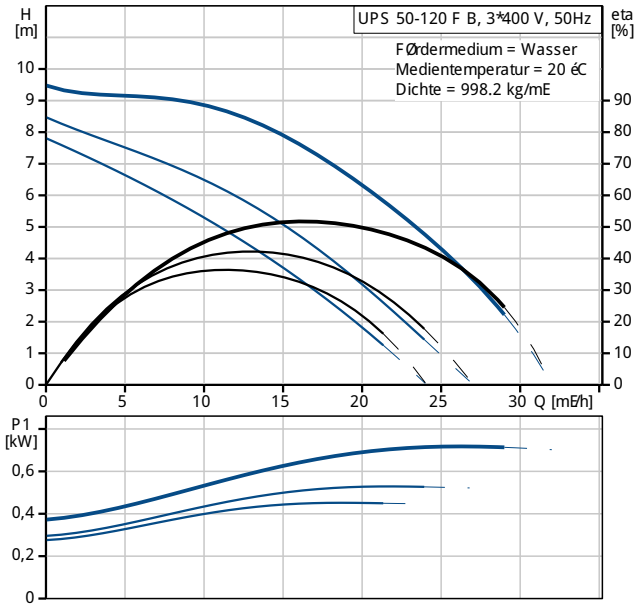


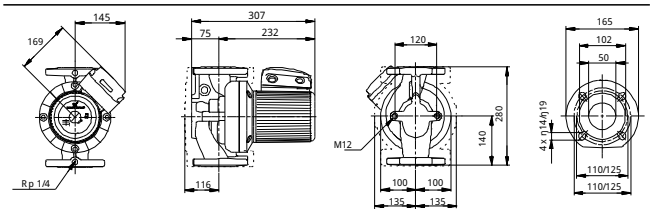


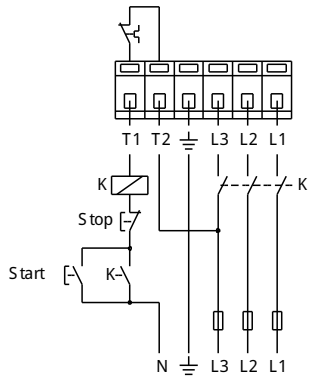

Name des Unternehmens:
Angelegt von:
Telefon:

Datum:

# 96402110 UPS 50-120 F B 50 Hz

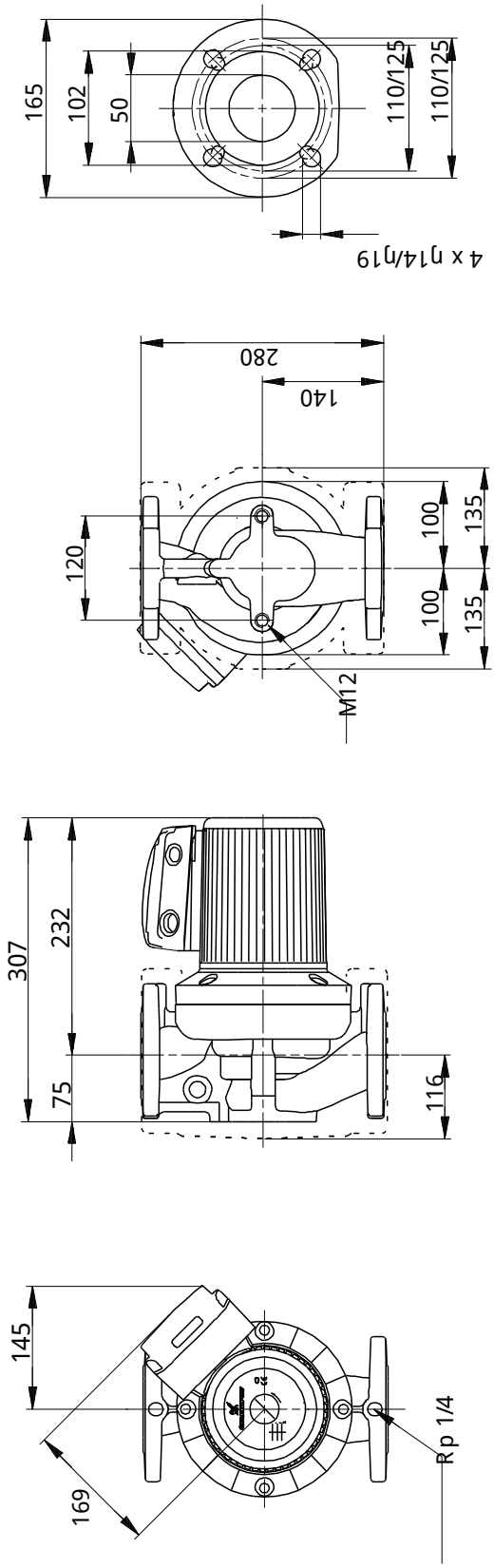


Achtung! Soweit nicht anders angegeben, handelt es sich um Millimeterangaben (mm). Die vereinfachte Maózeichnung zeigt nicht alle Einzelheiten.

Name des Unternehmens:
Angelegt von:
Telefon:

Datum:

# 96402110 UPS 50-120 F B 50 Hz

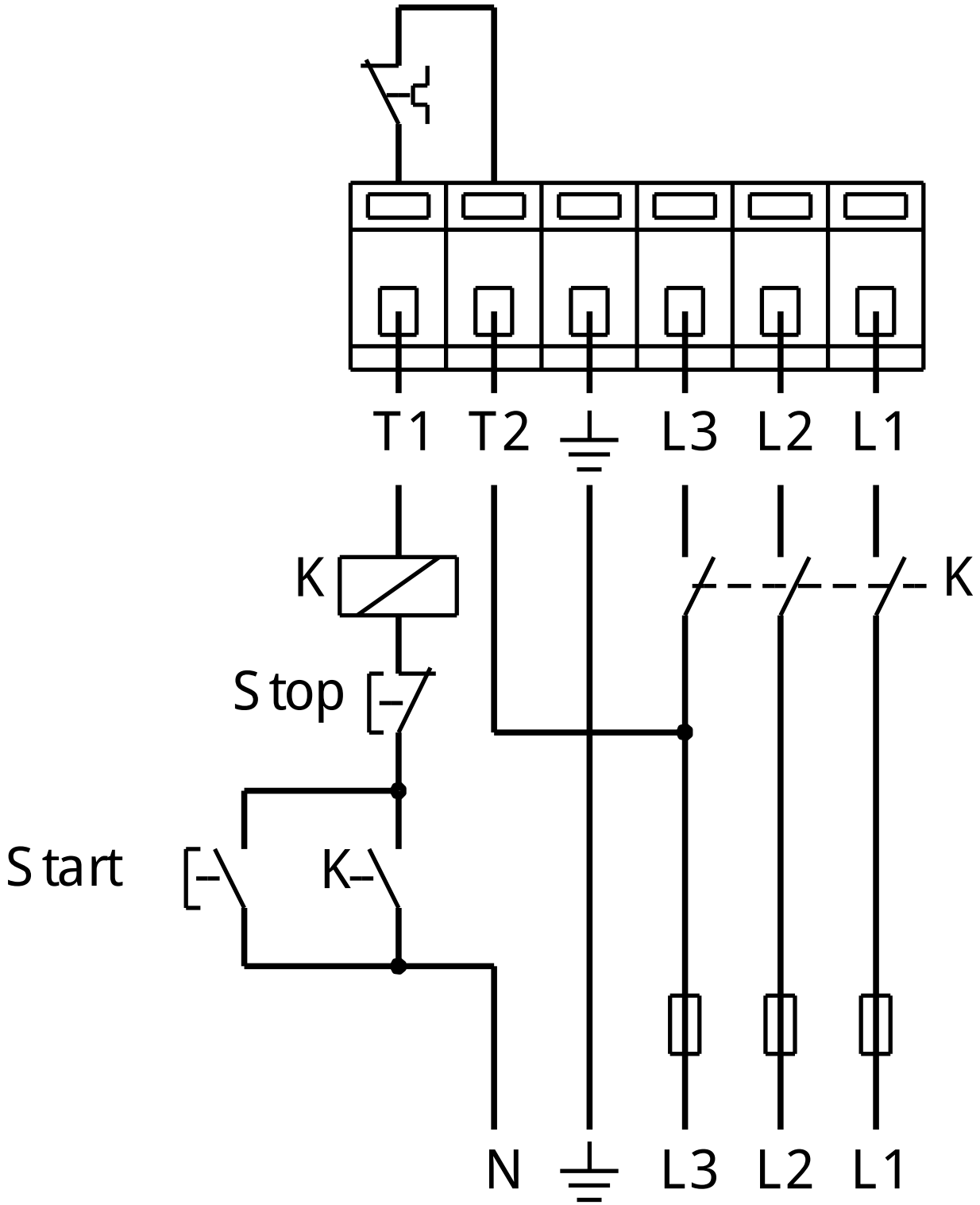


Hinweis: Alle Einheiten in [mm] soweit nicht anders bezeichnet.