Name des Unternehmens:
Angelegt von:
Telefon:

Datum:

Position	Anz.	Beschreibung
	1	Umw±lzpumpe, Typ ALPHA2 20-40 N 150

Hinweis! Abbildung kann vom Produkt abweichen.

Produktnr.: 97660453

Hocheffiziente Nassl±uferpumpe mit Permanentmagnetmotor (ECM-Technologie) und integrierter elektronischer Leistungsanpassung durch stufenlose Drehzahl±nderung zur FØrderung von Heizungswasser gem±ó VDI 2035.

Eigenschaften und Produktvorteile:

* AUTOADAPT Funktion
* Geringer Energieverbrauch durch Energieeffizienzklasse A
* optional auch in Edelstahl
* Drehzahlgeregelte Pumpe erfællt die Anforderungen der Energieeinsparverordnung (EnEV) í 14(3)
* Automatische Nachtabsenkung hilft zus±tzlich Energie zu sparen
* Geregelt oder feste Drehzahl, einfache Einstellung æber Softtouch
* Einstellung der Regelungsart und Regelkurve æber Softtouch
* Anzeige der aktuellen Leistungsaufnahme auf Display
* Einfacher elektrischer Anschluss durch ALPHA-Stecker
* Spaltrohr, Lagerplatte und Rotorkappe aus Edelstahl
* Kein externer Motorschutz erforderlich durch blockierstromfesten einphasigen Motor

FØrdermedium:
Medientemperaturbereich: 2 .. 110 éC

Technische Daten:
Temperaturklasse: 110
Præfkennzeichen auf dem Typenschild: VDE,GS,CE

Werkstoffe:
Pumpengeh±use: Nichtrostender Stahl
DIN W.-Nr. 14308
ASTM CF8
Laufrad: Composite, PP

Installation:
Umgebungstemperatur: 0 .. 40 éC
Max. Betriebsdruck: 10 bar
Nennweite: G 1 1/4
Nenndruck (bar): PN 10
Einbaul±nge: 150 mm

Elektrische Daten:
Leistungsaufnahme P1: 5 .. 22 W
Maximale Stromaufnahme: 0.05 .. 0.19 A
Netzfrequenz: 50 Hz

Name des Unternehmens:
Angelegt von:
Telefon:

Datum:

Position	Anz.	Beschreibung
		Nennspannung: 1 x 230 V Schutzart (IEC 34-5): IP42 Isolationsklasse (IEC 85): F

Name des Unternehmens:
Angelegt von:
Telefon:

Datum:

97660453 ALPHA2 20-40 N 150 50 Hz

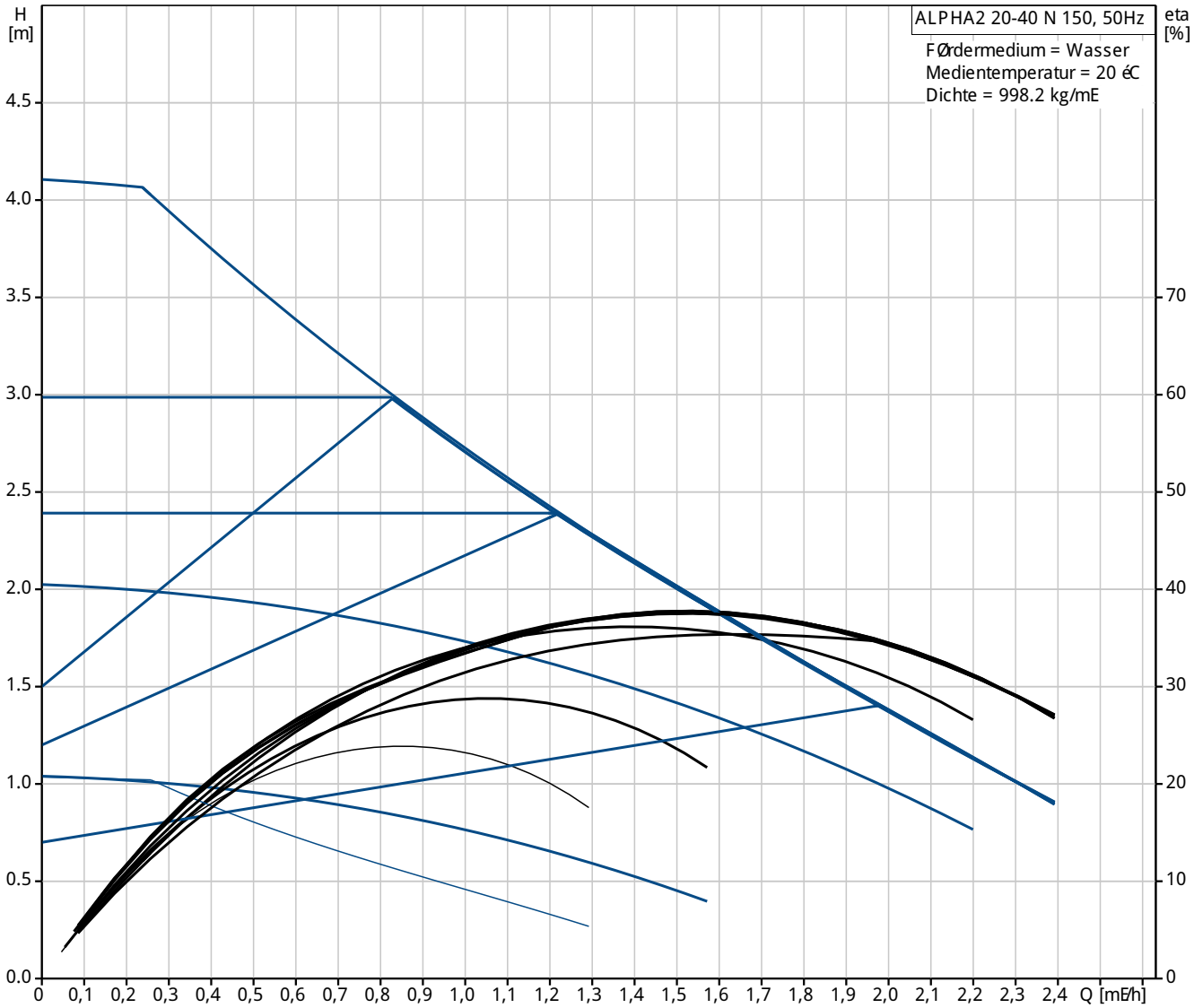

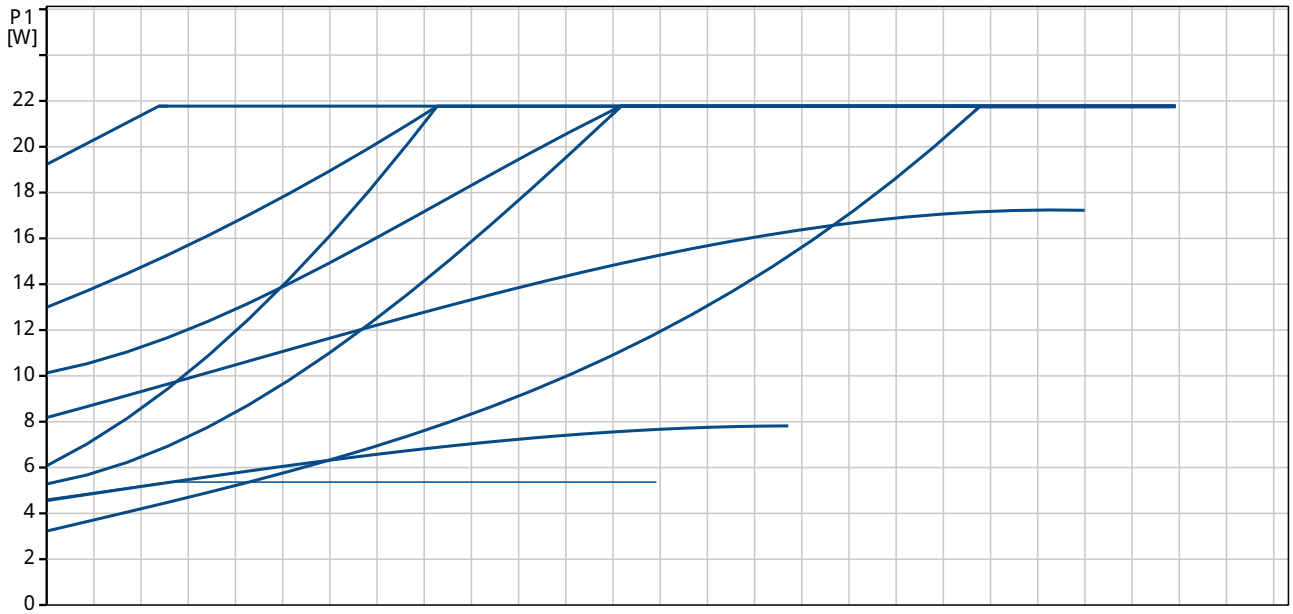

Name des Unternehmens:
Angelegt von:
Telefon:

Datum:

Beschreibung	Daten
Allgemeine Informationen:	
Produktbezeichnung:	ALPHA2 20-40 N 150
Position	
Produktnummer:	97660453
EAN Nummer:	5710620582453
Preis:	auf Anfr.
Technische Daten:	
Maximale FØrderhØhe:	40 dm
Temperaturklasse:	110
PrafkennzeichenauF dem Typenschild:	VDE,GS,CE
Werkstoffe:	
Pumpengeh±use:	Nichtrostender Stahl
	DIN W.-Nr. 14308
	ASTM CF8
Laufrad:	Composite, PP
Installation:	
Umgebungstemperatur:	0 .. 40 éC
Max. Betriebsdruck:	10 bar
Nennweite:	G 1 1/4
Nenndruck (bar):	PN 10
Einbaul±nge:	150 mm
FØrdermedium:	
Medientemperaturbereich:	2 .. 110 éC
Elektrische Daten:	
Leistungsaufnahme P1:	5 .. 22 W
Maximale Stromaufnahme:	0.05 .. 0.19 A
Netzfrequenz:	50 Hz
Nennspannung:	1 x 230 V
Schutzart (IEC 34-5):	IP42
Isolationsklasse (IEC 85):	F
Motorschutz:	keine
Temperaturschutz:	ELEC
Art der Steuerung:	
Position Klemmenkasten:	6H
Sonstiges:	
Energy (EEI):	0.23
Nettogewicht:	2.3 kg
Bruttogewicht:	2.5 kg
Versandvolumen:	0.004 mE

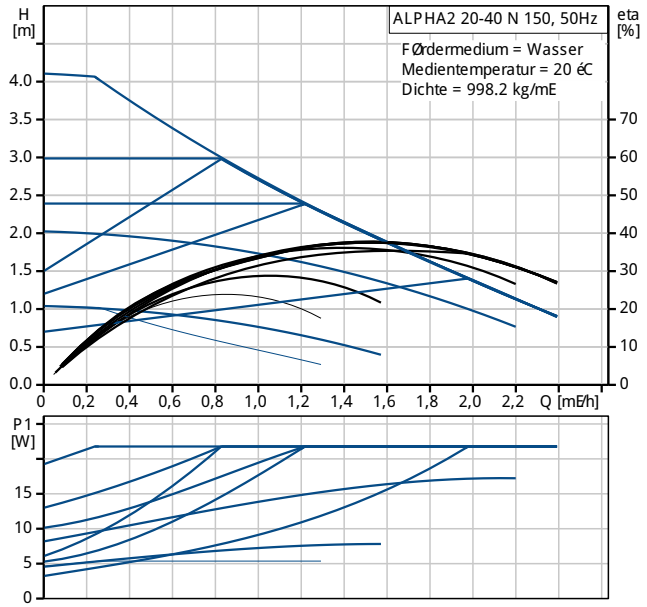

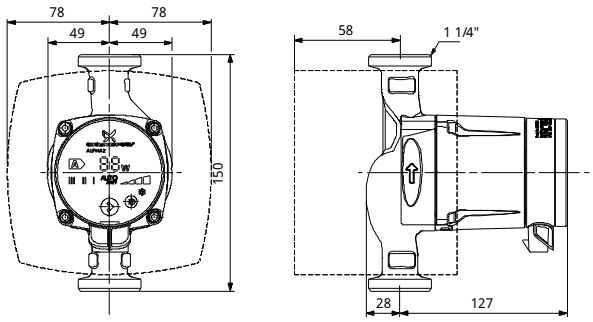

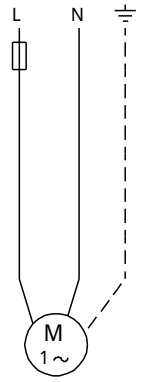

Name des Unternehmens:
Angelegt von:
Telefon:

Datum:

97660453 ALPHA2 20-40 N 150 50 Hz

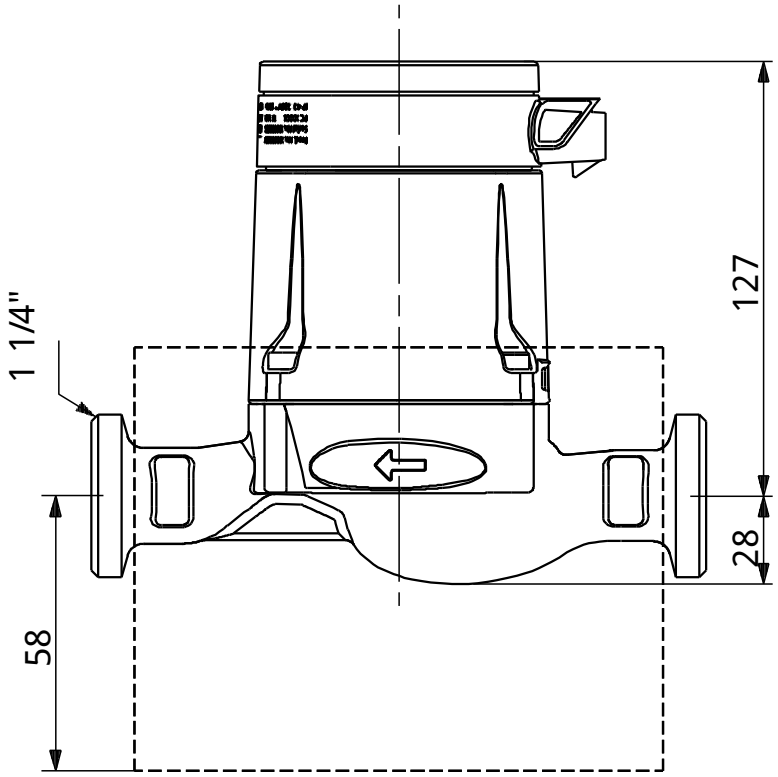

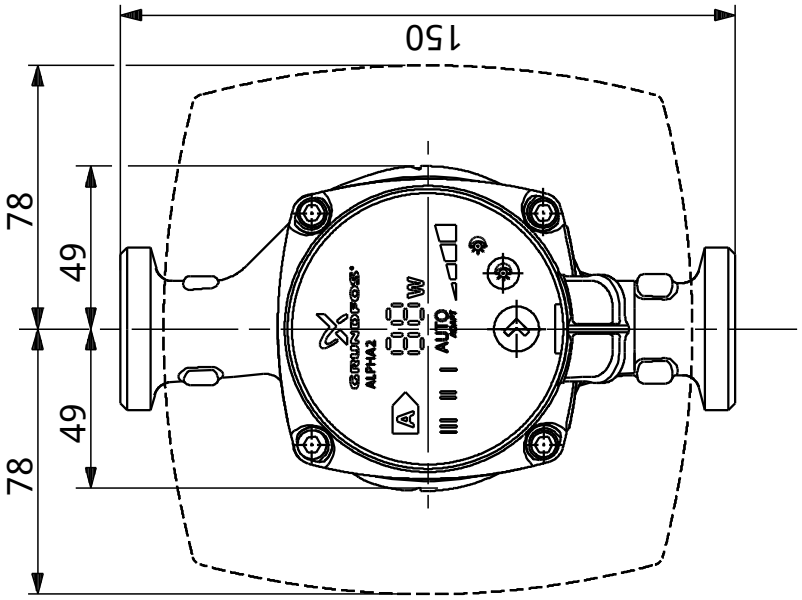

Achtung! Soweit nicht anders angegeben, handelt es sich um Millimeterangaben (mm). Die vereinfachte Maózeichnung zeigt nicht alle Einzelheiten.

Name des Unternehmens:
Angelegt von:
Telefon:

Datum:

97660453 ALPHA2 20-40 N 150 50 Hz

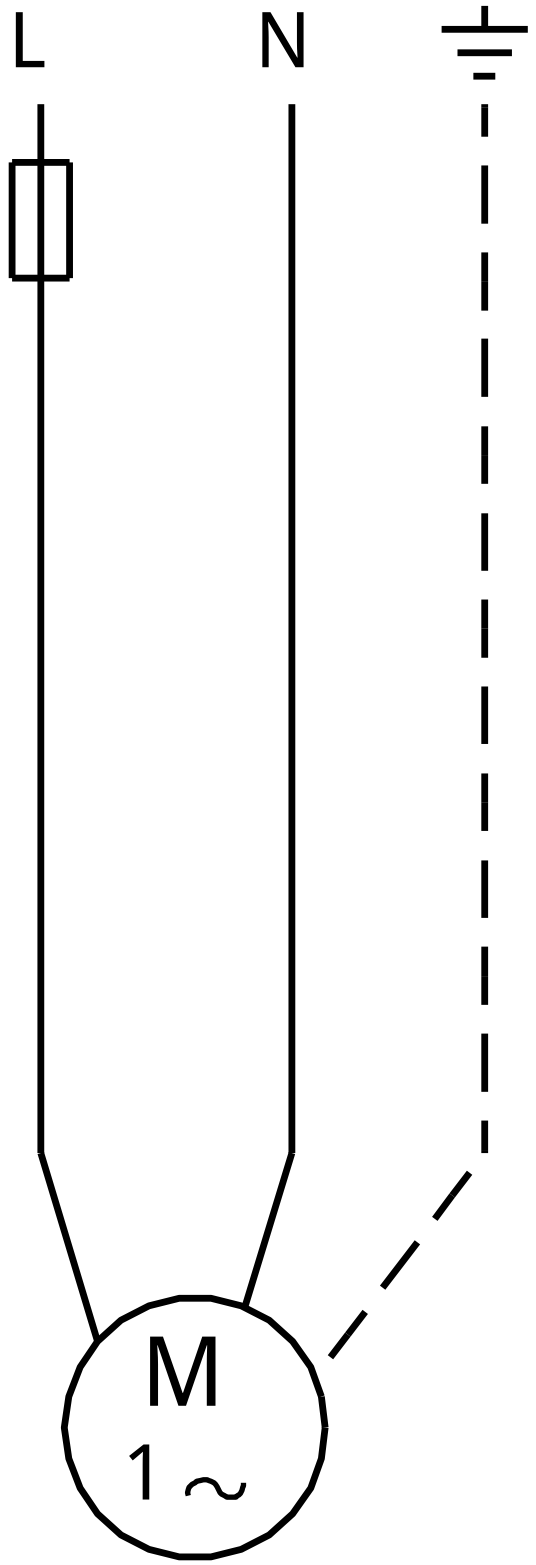

Hinweis: Alle Einheiten in [mm] soweit nicht anders bezeichnet.