Name des Unternehmens:
Angelegt von:
Telefon:

Datum:

Position	Anz.	Beschreibung
	1	Hinweis! Abbildung kann vom Produkt abweichen. Produktnr.: 97924256 Hocheffizienz-Nassl±uferpumpe, elektro- nisch geregelt, Energieeffizienzindex (EEI) ‡0.20 Best in Class Ausfæhrungen/Funktionen/Eigenschaften: - Einzelpumpe oder Doppelpumpe (D) - Hocheffizienz-EC-Permanentmagnet- motortechnologie - Energieeffizienzindex (EEI) ‡0.19 - Regelungsarten: Konstantdruck / Fest- drehzahl / Proportionaldruck / Konstanttemperatur - Integrierter Motorvollschutz - W±rmed±mmschalen gem. EnEV im Liefer- umfang (nur bei Einzelpumpen) - Automatische Sollwerteinstellung durch AutoAdapt-Funktion - Integrierter Trockenlaufschutz - Einstellbare Volumenstrombegrenzung durch FlowLimit-Funktion - Integrierte W±rmemengenerfassung - Anbindung an die Geb±udeleittechnik durch Einsteckmodule im Klemmen- kasten - Betriebs- und StØrmeldung - KommunikationsmØglichkeiten analog/ digital: 2xDO / 3xDI / 1xAI - Erfassung der Betriebshistorie - Bedienung æber TFT-Display und Soft- touch-Tastatur - Automatische Sollwerteinstellung inkl. Volumenstrombegrenzung durch FlowAdapt-Funktion - Handwerkermarke 5 1/4 Jahre Gew±hrleistung - Einstell- und AuslesemØglichkeiten mittels optionalem Diagnose- und Fernbedienger±t Grundfos GO - Betriebsarten Doppelpumpen: Wechsel/ Reserve/Parallel - Kommunikation PumpenkØpfe einer Doppelpumpe oder von 2 Einzelpumpen drahtlos

Name des Unternehmens:
Angelegt von:
Telefon:

Datum:

Position	Anz.	Beschreibung

Fördermedium:
Medientemperaturbereich: -10 .. 110 °C

Technische Daten:
Temperaturklasse: 110
Prüfkennzeichen auf dem Typenschild: CE,VDE,EAC

Werkstoffe:
Pumpengehäuse: Grauguß
EN-GJL-200
ASTM A48-200B
Laufrad: PES mit 30 % Glasfaseranteil

Installation:
Umgebungstemperatur: 0 .. 40 °C
Max. Betriebsdruck: 10 bar
Nennweite: G 2"
Nenndruck (bar): PN10
Einbaulänge: 180 mm

Elektrische Daten:
Leistungsaufnahme P1: 9 .. 144 W
Maximale Stromaufnahme: 0.09 .. 1.19 A
Netzfrequenz: 50 Hz
Nennspannung: 1 x 230 V
Schutzart (IEC 34-5): X4D
Isolationsklasse (IEC 85): F

Sonstiges:
Label: Grundfos blueflux
Energy (EEI): 0.19
Nettogewicht: 4.8 kg
Bruttogewicht: 5.27 kg
Versandvolumen: 0.015 mE

Fabrikat der Planung: Grundfos
Typ der Planung: MAGNA3 32-80
Produktnummer PN: 97924256
mit Energieeffizienzindex (EEI) ≤ 0.19

Name des Unternehmens:
Angelegt von:
Telefon:

Datum:

97924256 MAGNA3 32-80 50 Hz

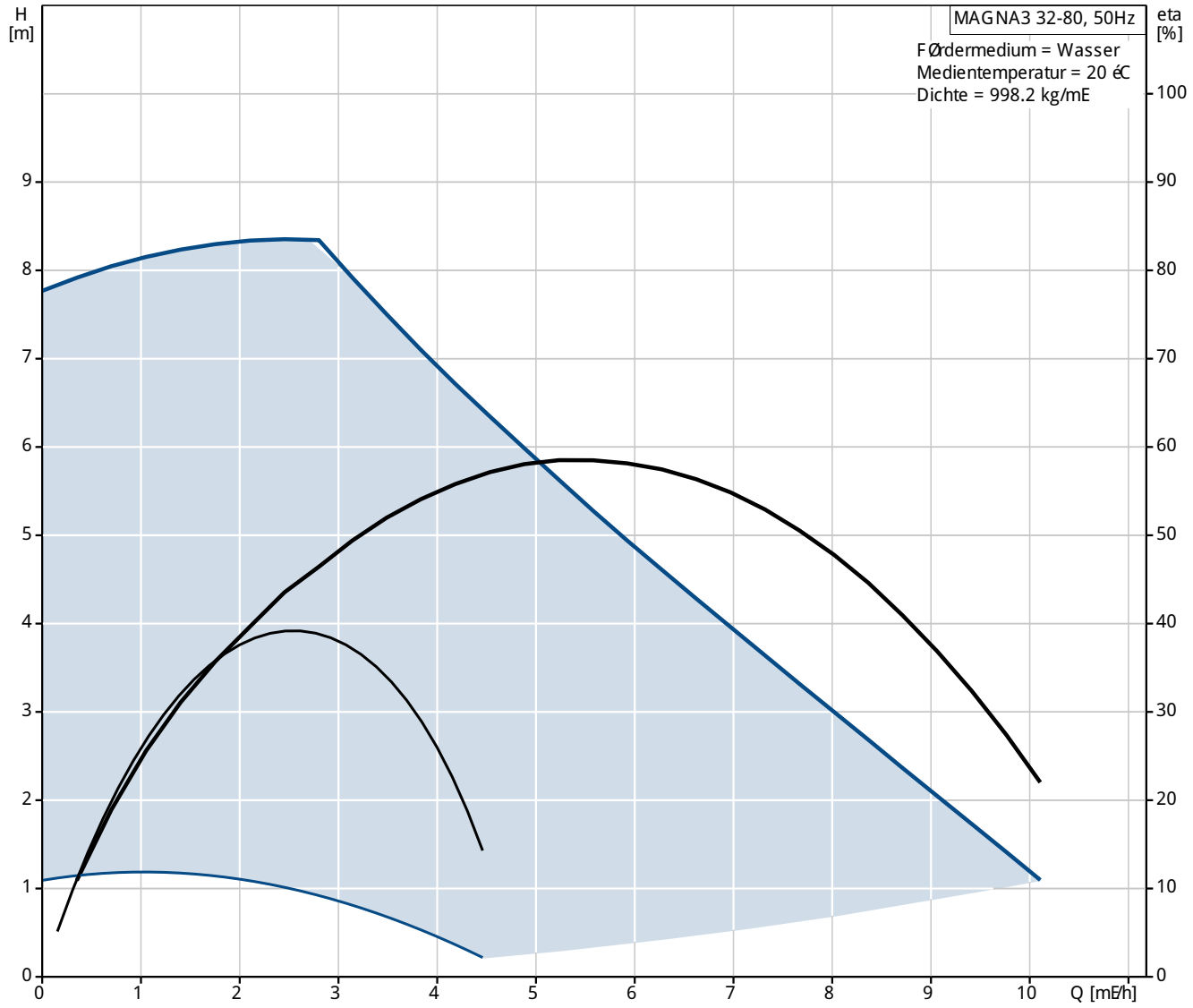

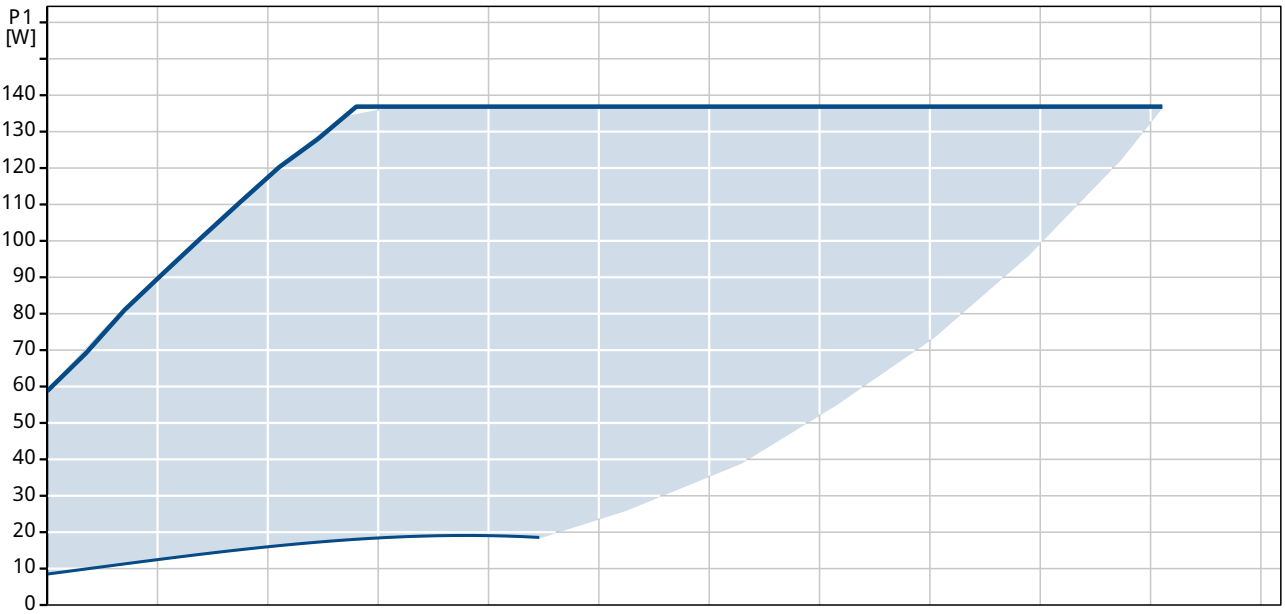

Name des Unternehmens:
Angelegt von:
Telefon:

Datum:

Beschreibung	Daten
Allgemeine Informationen:	
Produktbezeichnung:	MAGNA3 32-80
Position	
Produktnummer:	97924256
EAN Nummer:	5710626493319
Preis:	auf Anfr.
Technische Daten:	
Maximale FØrderhØhe:	80 dm
Temperaturklasse:	110
Prafkennzeichen auf dem Typenschild:	CE,VDE,EAC
Modell:	A
Werkstoffe:	
Pumpengeh±use:	Grauguó
	EN-GJL-200
	ASTM A48-200B
Laufrad:	PES mit 30 % Glasfaseranteil
Installation:	
Umgebungstemperatur:	0 .. 40 éC
Max. Betriebsdruck:	10 bar
Nennweite:	G 2"
Nenndruck (bar):	PN10
Einbaul±nge:	180 mm
FØrdermedium:	
Medientemperaturbereich:	-10 .. 110 éC
Elektrische Daten:	
Leistungsaufnahme P1:	9 .. 144 W
Maximale Stromaufnahme:	0.09 .. 1.19 A
Netzfrequenz:	50 Hz
Nennspannung:	1 x 230 V
Schutzart (IEC 34-5):	X4D
Isolationsklasse (IEC 85):	F
Sonstiges:	
Label:	Grundfos blueflux
Energy (EEI):	0.19
Nettogewicht:	4.8 kg
Bruttogewicht:	5.27 kg
Versandvolumen:	0.015 mE

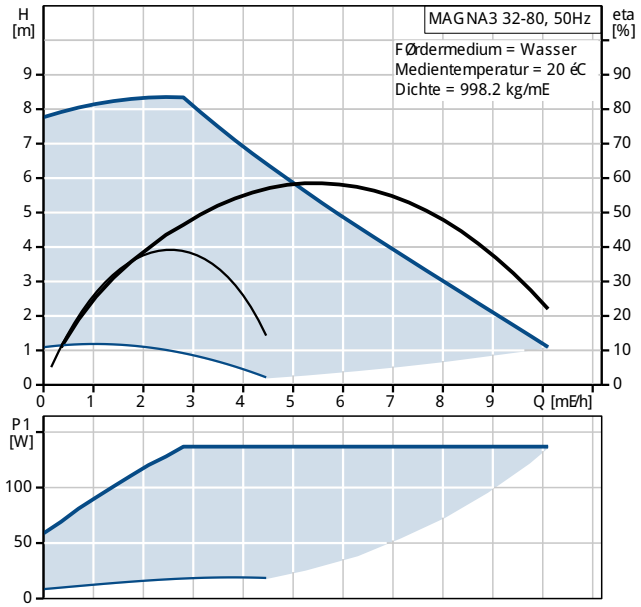

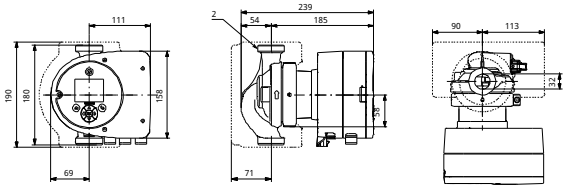

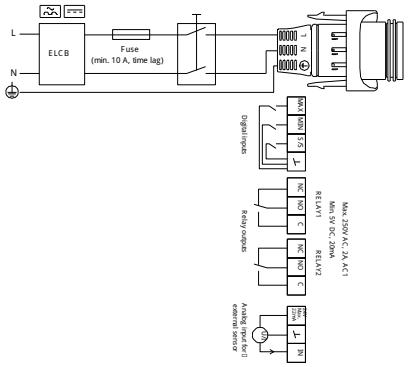

Name des Unternehmens:
Angelegt von:
Telefon:

Datum:

97924256 MAGNA3 32-80 50 Hz

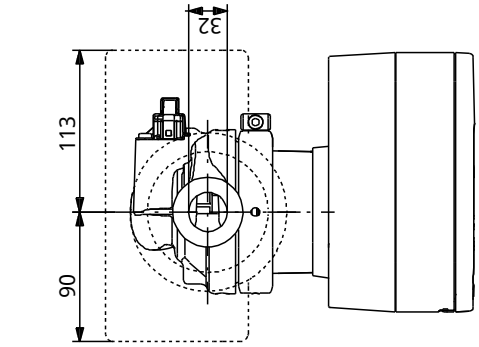

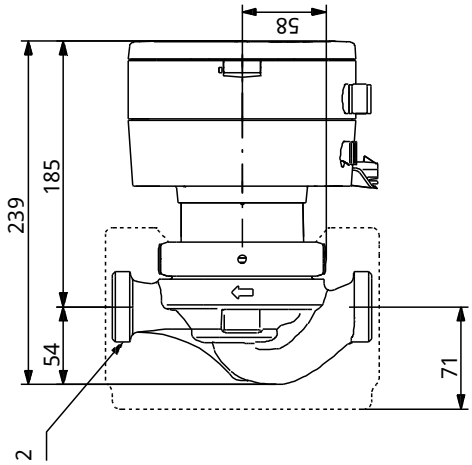

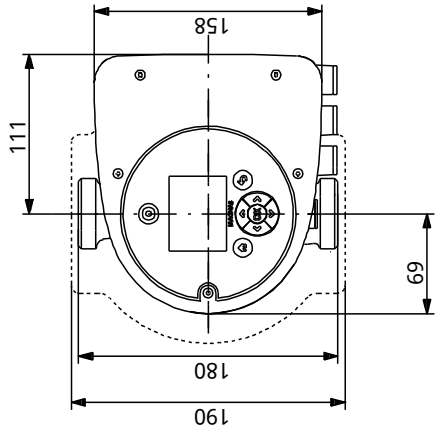

Achtung! Soweit nicht anders angegeben, handelt es sich um Millimeterangaben (mm). Die vereinfachte Maózeichnung zeigt nicht alle Einzelheiten.

Name des Unternehmens:
Angelegt von:
Telefon:

Datum:

97924256 MAGNA3 32-80 50 Hz

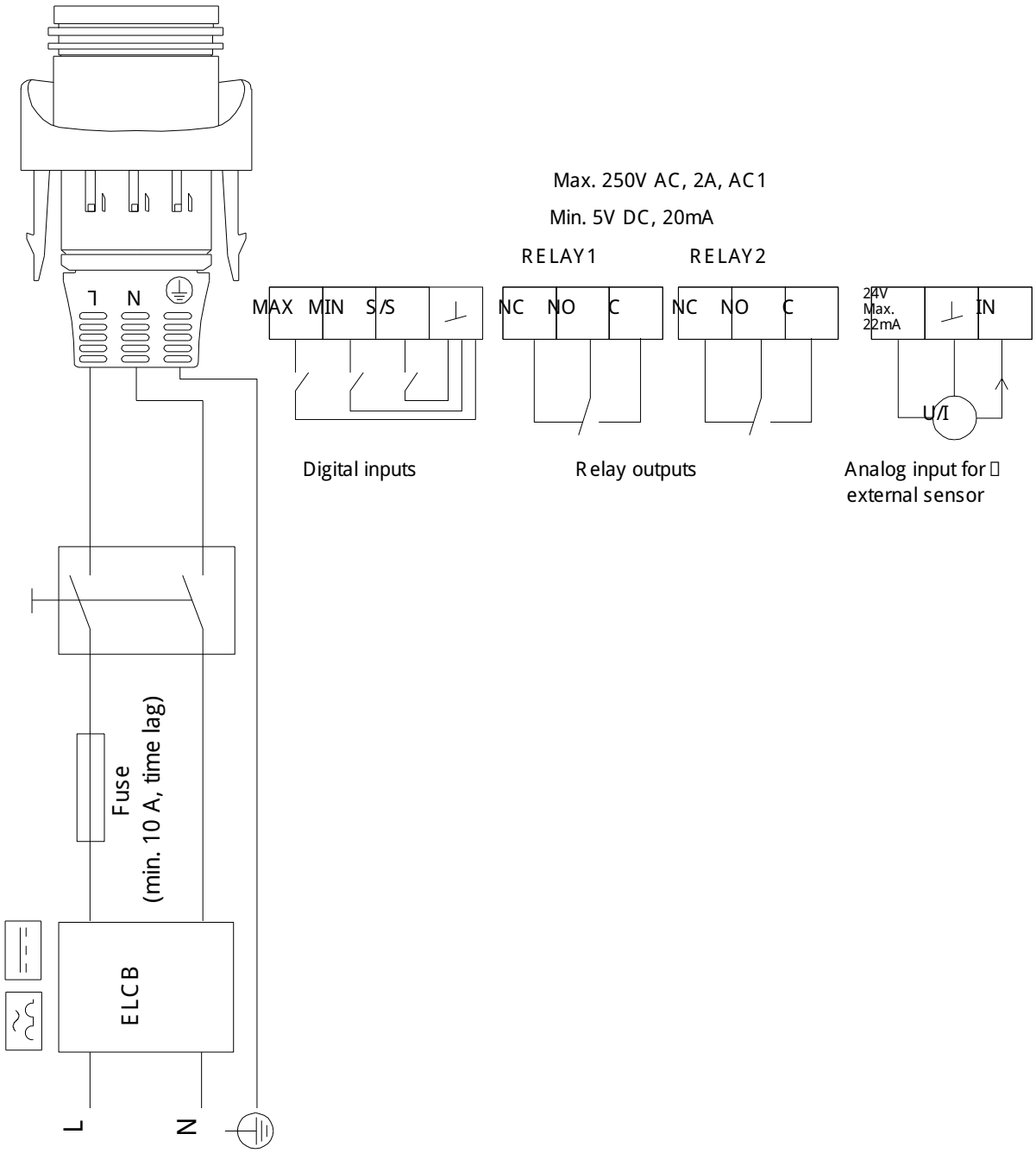

Hinweis: Alle Einheiten in [mm] soweit nicht anders bezeichnet.