N®zev spoleTnosti:
Vypracov®no kωm:
Telefon:

Datum:

Pozice	PoTet	Popis
	1	ALPHA2 25-60 N 130

Pozn.: obr. vωrobku se muτe lipit od skuteT. vωrobku

Vωrobnº T.: 97993208

Vysoce ßTinn¶ obahov¶ Terpadlo s motorem s trvalωmi magnety (ECM-technologie) a integrovanωm elektronickωm ppizpuτsobenºm vωkonu dºky plynul¶ regulaci ot®Tek. cirkulace topn¶ vody splκujºcº poτadavky VDI 2035.

Vlastnosti a ppºnosy:

ðUτ τ®dn¶ experimenty ppi nastavov®nº Terpadla. Unik®tnº funkce AUTOADAPT nalezne nejoptim®lnajρº nastavenº
ðσ®dn¶ dodateTn¶ n®klady - tepelna-izolaTnº kryty jsou souT®stº dod®vky
ðVρe je pod kontrolou - displej s ßdaji o el. ppºkonu ve wattech nebo o pruτtoku v mE/h
ðVysok¶ energetick¶ ßspory dºky nejlepρºmu indexu energetick¶ ßTinnosti (EEI) na trhu
ðVarianta v provedenº talesa Terpadla z korozivzdorn¶ oceli
ðSplκuje nameck¶ normy pro energetick¶ ßspory v budov®ch ¯ EnEV í 14(3)
ðDalρºch energetickωch ßspor je dosahov®no dºky funkci noTnºho redukovan¶ho provozu
ðSnadn®volba (jednºm tlaTºtkem) mezi 3 ppºmkami konstantnºho diferenTnºho tlaku, 3 ppºmkami proporcion®lnº tlaku nebo 3 kpivkami konstantnºch ot®Tek
ðSnadnajρº el. ppipojenº dºky nov¶mu konektoru ALPHA
ðRozρºpenº oblastº aplikacº dºky vhodnosti pro syst¶my se studenou vodou
ðKatafor¶zna chr®nan¶ taleso Terpadla - vyρρº koroznº odolnost
ðNiτρº instalaTnº n®klady, protoτe nenº nutn®externº motorov®ochrana

Kapalina:
Rozsah teploty kapaliny: 0 .. 110 éC

Techn.:
Teplotnº tpºda TF: 110
Schval. znaTky na typov¶m ρtºtku: VDE,GS,CE

Materi®ly:
Taleso Terpadla: Korozivzdorn®ocel
EN 1.4308
ASTM 351 CF8
Obaτn¶ kolo: PES 30%GF

Instalace:
Rozsah okolnº teploty: 0 .. 40 éC
Max. provoznº tlak: 10 bar
Potrubnº ppºpojka: G 1 1/2
PN pro potrubnº ppºpojku: PN 10
Vzd®lenost mazi sacºm a vωtlaTnωm hrdlem: 130 mm

Elektrick¶ ßdaje:

GRUNDFOS

N®zev spoleTnosti:
Vypracov®no kum:
Telefon:

Datum:

Pozice	PoTet	Popis	
		Pp°kon - P1:	3 .. 34 W
		Max. spotæeba el. proudu:	0.04 .. 0.32 A
		Frekvence el. s°ta:	50 Hz
		J menovit¶ napat°:	1 x 230 V
		Kryt° (IEC 34-5):	X4D
		Tp°da izolace (IEC 85):	F
		J in¶:	
		Energet. ßTinnost (EEI):	0.17
		Cist®hmotnost:	2.01 kg
		Hrub®hmotnost:	2.13 kg
		Pæepravn° objem:	3.64 mE

N®zev spoleTnosti:
Vypracov®no kum:
Telefon:

Datum:

97993208 ALPHA2 25-60 N 130 50 Hz

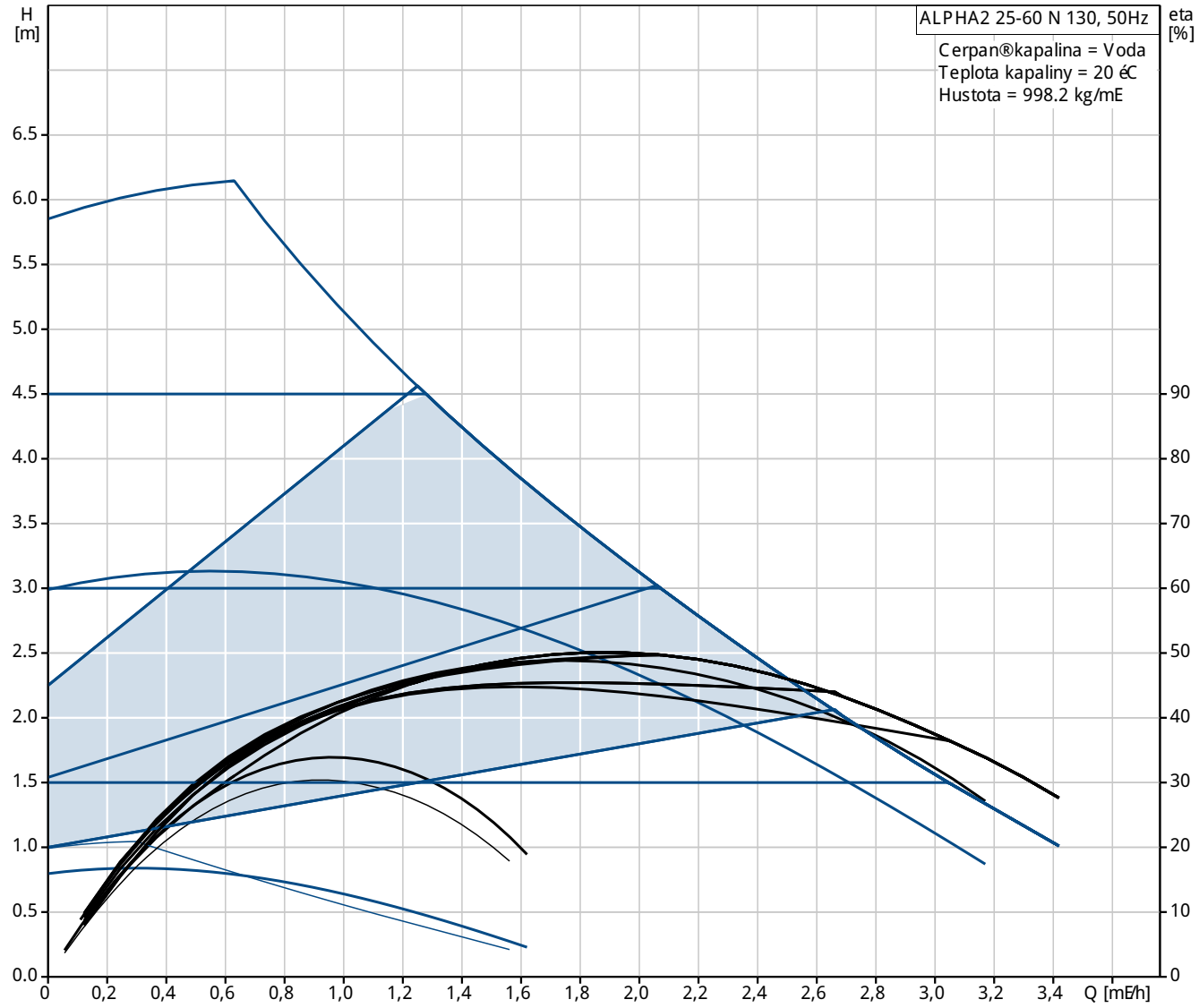

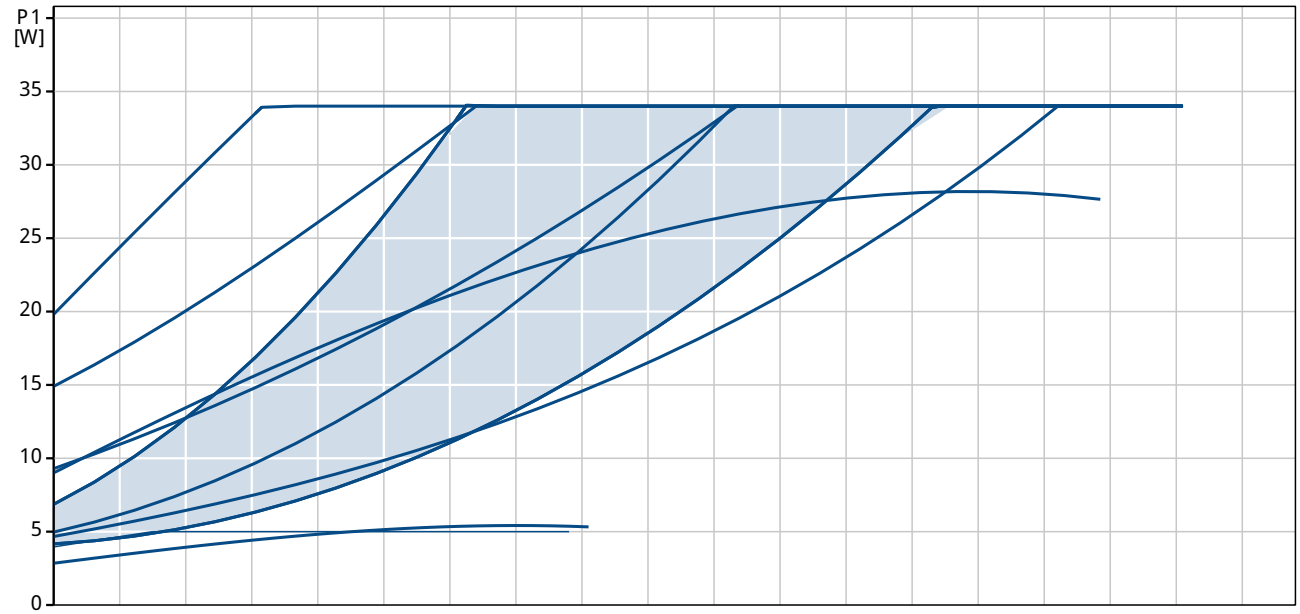

N®zev spoleTnosti:
Vypracov®no kœm:
Telefon:

Datum:

Popis	Hodnota
Vpeobecn®informace:	
N®zev vœrobku::	ALPHA2 25-60 N 130
Pozice	
C°slo vœrobku:	97993208
EAN kÆd::	5710627540470
Cena:	Na vyt®d®n°
Techn.:	
Max. dopravn° vœpka:	60 dm
Teplotn° tø°da TF:	110
Schval. znaTky na typov¶m ø°tku:	VDE,GS,CE
Model:	B
Materi®ly:	
Taleso Terpadla:	Korozivzdorn®ocel
	EN 1.4308
	ASTM 351 CF8
Obatn¶ kolo:	PES 30%GF
Instalace:	
Rozsah okoln° teploty:	0 .. 40 éC
Max. provozn° tlak:	10 bar
Potrubn° pø°pojka:	G 1 1/2
PN pro potrubn° pø°pojku:	PN 10
Vzd®lenost mazi sac°m a vœdlaTnœm hrdlem:	130 mm
Kapalina:	
Rozsah teploty kapaliny:	0 .. 110 éC
Elektrick¶ ßdaje:	
Pø°kon - P1:	3 .. 34 W
Max. spotøeba el. proudu:	0.04 .. 0.32 A
Frekvence el. s°ta:	50 Hz
Jmenovit¶ napat°:	1 x 230 V
Kryt° (IEC 34-5):	X4D
Tø°da izolace (IEC 85):	F
Motorov®ochrana:	σ®dnœ
Teplotn° ochrana:	ELEC
n°d°c° jednotky:	
Automat. noTn° reduk. provoz:	VTetna automat. noTn°ho reduk. provozu
Poloha svorkovnice:	6H
Jin¶:	
Energet. ßTinnost (EEI):	0.17
Cist®hmotnost:	2.01 kg
Hrub®hmotnost:	2.13 kg
Pøepravn° objem:	3.64 mE

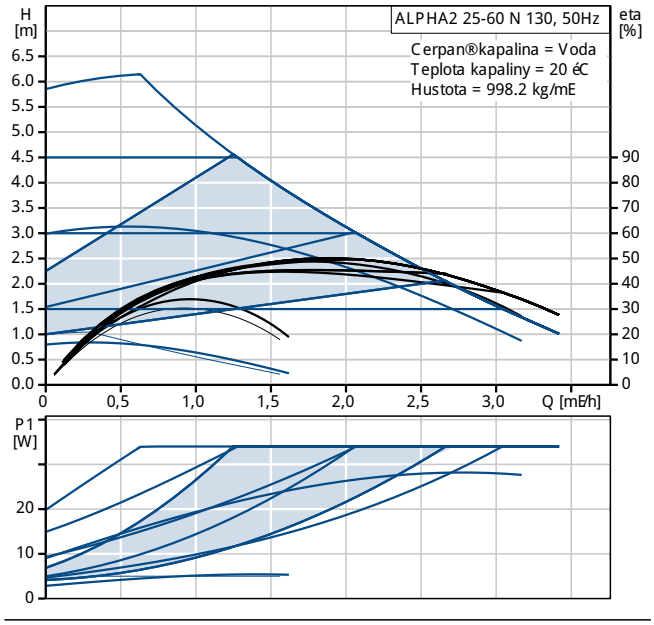

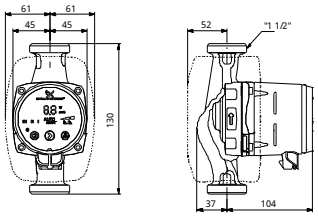

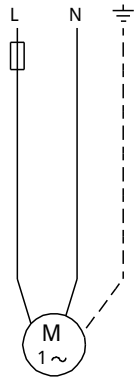

N®zev spoleTnosti:
Vypracov®no kωm:
Telefon:

Datum:

97993208 ALPHA2 25-60 N 130 50 Hz

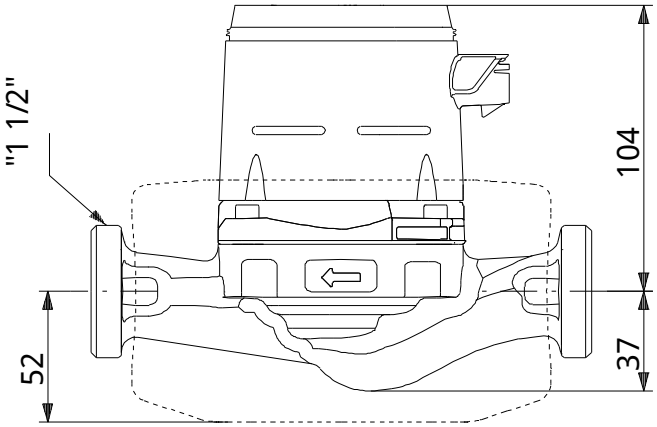

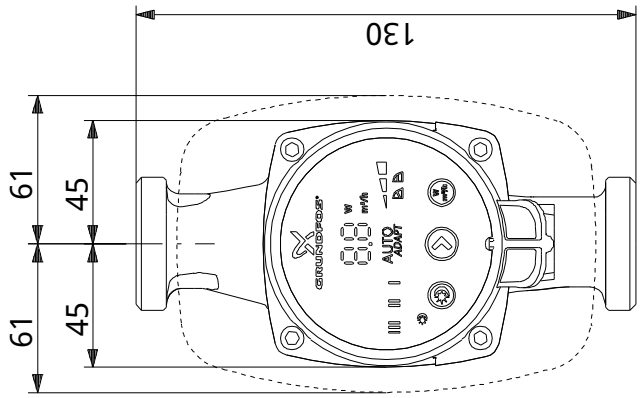

Pozn®mka! Vpechny jednotky musº bωt v[mm] jestlitε nenº uvedeno jinak.
Pozn®mka: tento zjednodupenωrozmarovωn®Trtek nezobrazuje vpechny detaily.

97993208 ALPHA2 25-60 N 130 50 Hz

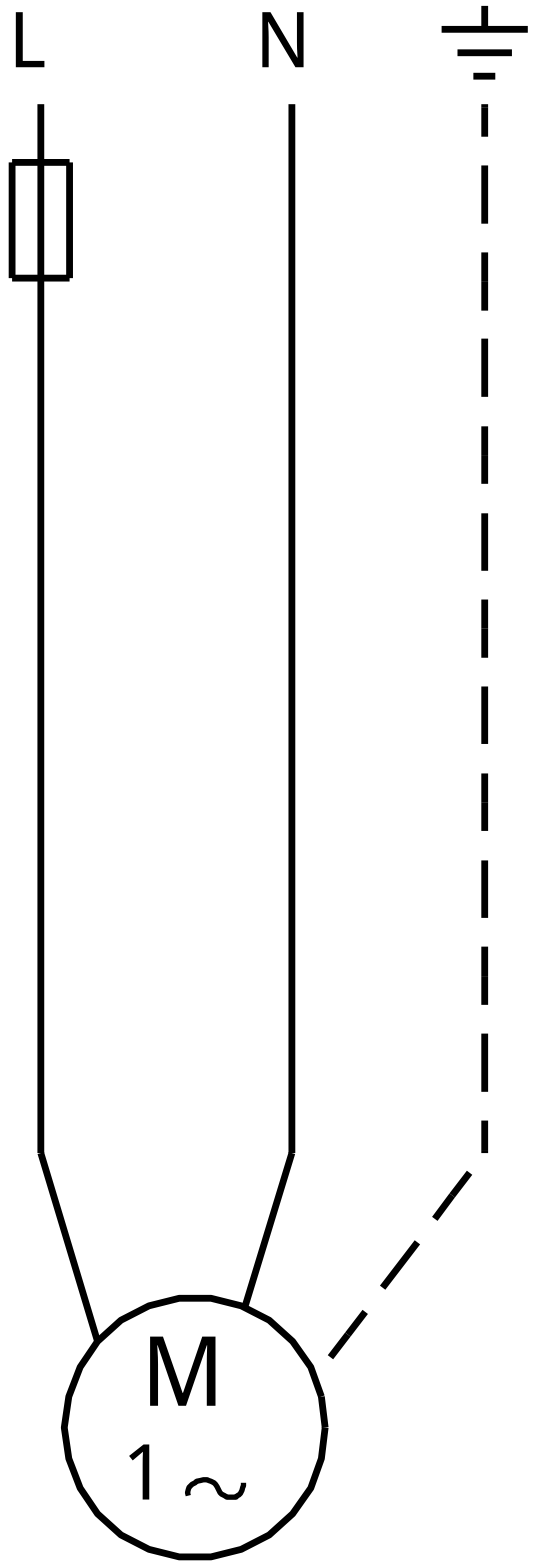

Upozornění! Všechny jednotky jsou v [mm], pokud není uvedeno jinak!