Heckenschere

UniversalHedgeCut 18V-55 | 3 600 H49 J00

Inhaltsverzeichnis

Abbildung - Typ..... 2

Robert Bosch Power Tools GmbH
Zur Luhne 2
37589 Kalefeld-Willershausen
https://www.boschtoolservice.com

Abbildung - Typ - E

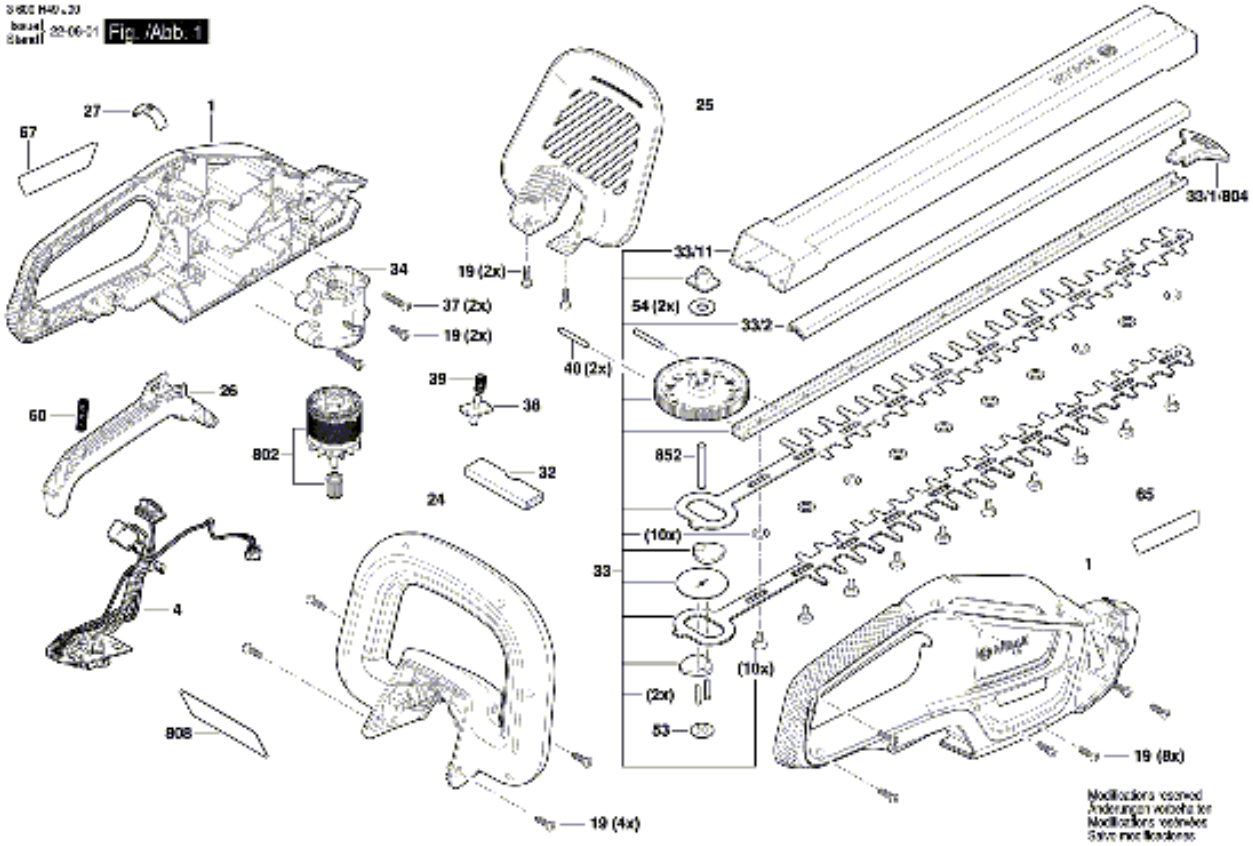

Robert Bosch Power Tools GmbH
Zur Luhne 2
37589 Kalefeld-Willershausen
https://www.boschtoolservice.com

Abbildung - Typ - E

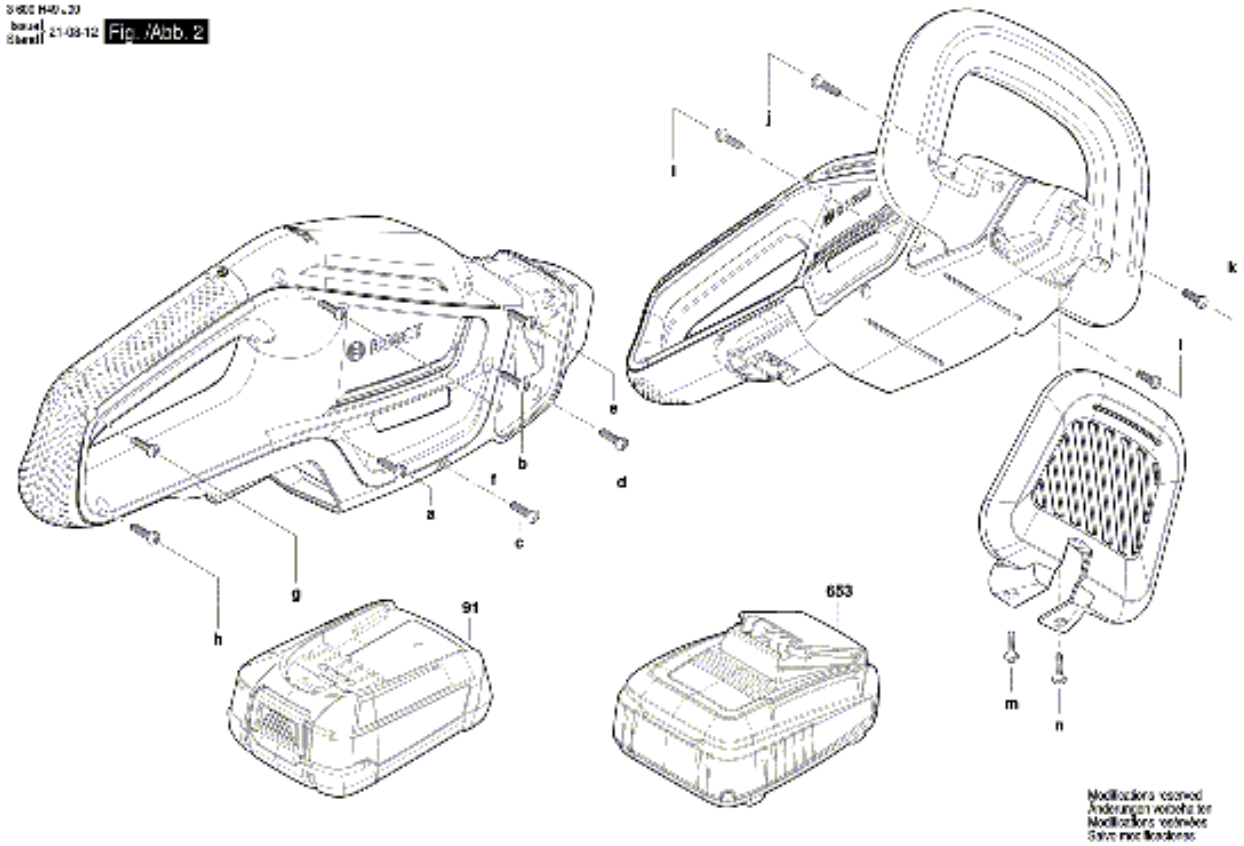

Robert Bosch Power Tools GmbH
Zur Luhne 2
37589 Kalefeld-Willershausen
https://www.boschtoolservice.com