Hochdruckreiniger

GHP 6-14 | 3 600 J10 200

Inhaltsverzeichnis

Abbildung - Typ..... 2

Robert Bosch Power Tools GmbH
Zur Luhne 2
37589 Kalefeld-Willershausen
https://www.boschtoolservice.com

Abbildung - Typ - E

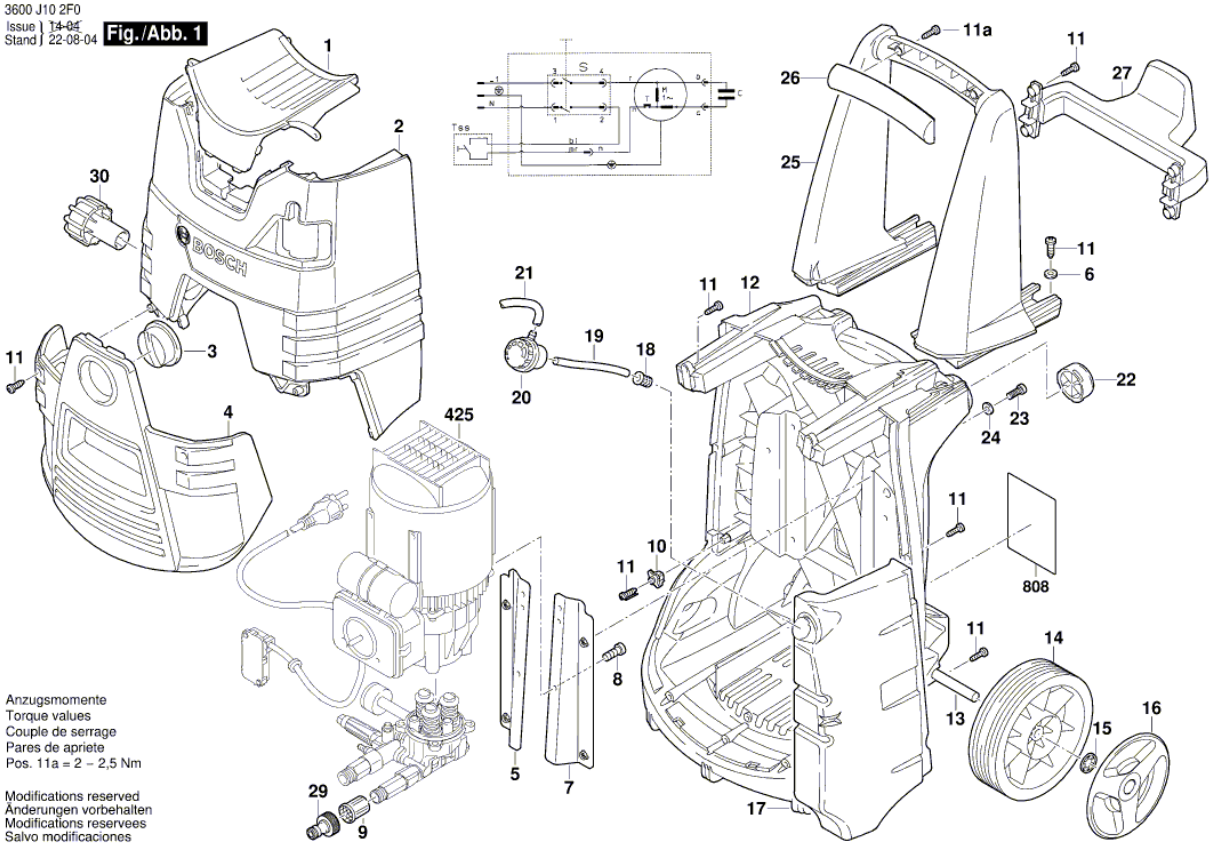

Robert Bosch Power Tools GmbH
Zur Luhne 2
37589 Kalefeld-Willershausen
https://www.boschtoolservice.com

Abbildung - Typ - E

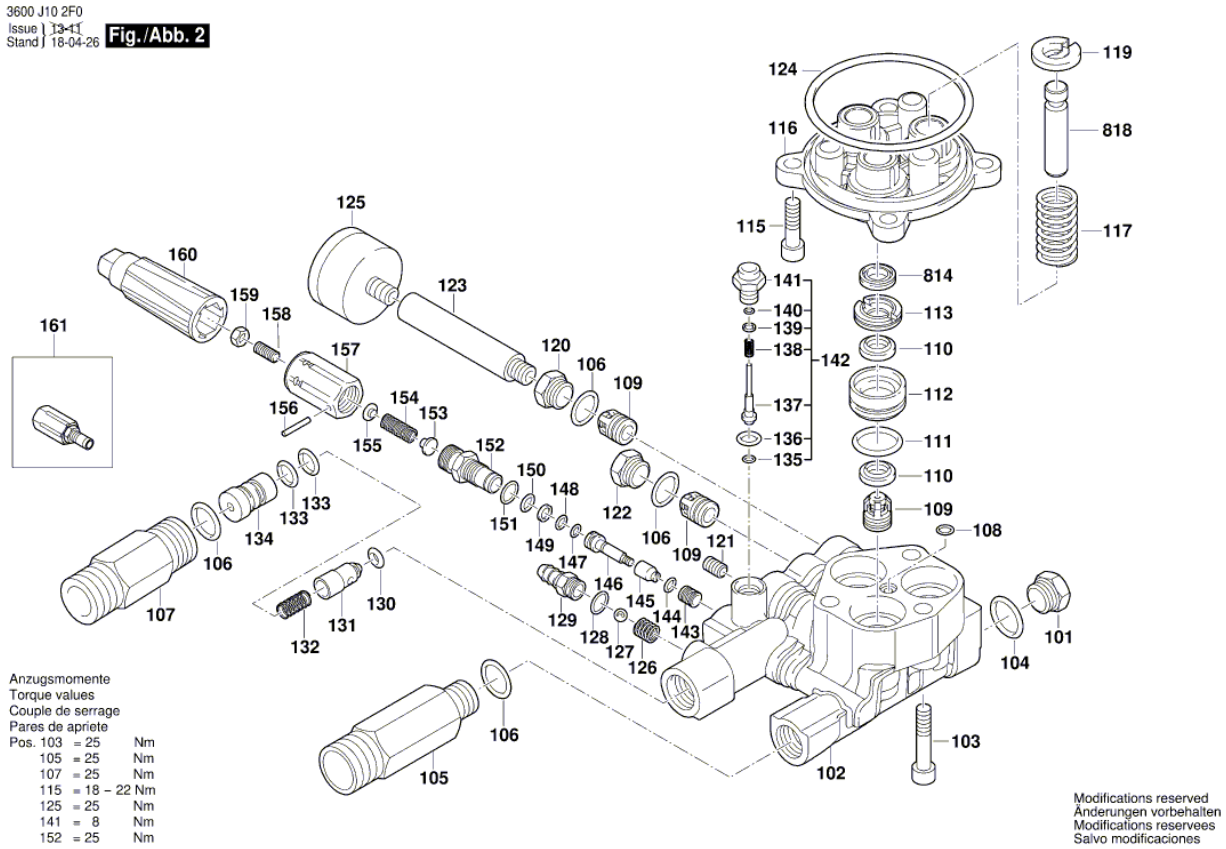

Robert Bosch Power Tools GmbH
Zur Luhne 2
37589 Kalefeld-Willershausen
https://www.boschtoolservice.com

Abbildung - Typ - E

3600 J10 2F0
Issue | ~~13-11~~
Stand | 22-11-18 **Fig./Abb. 3**

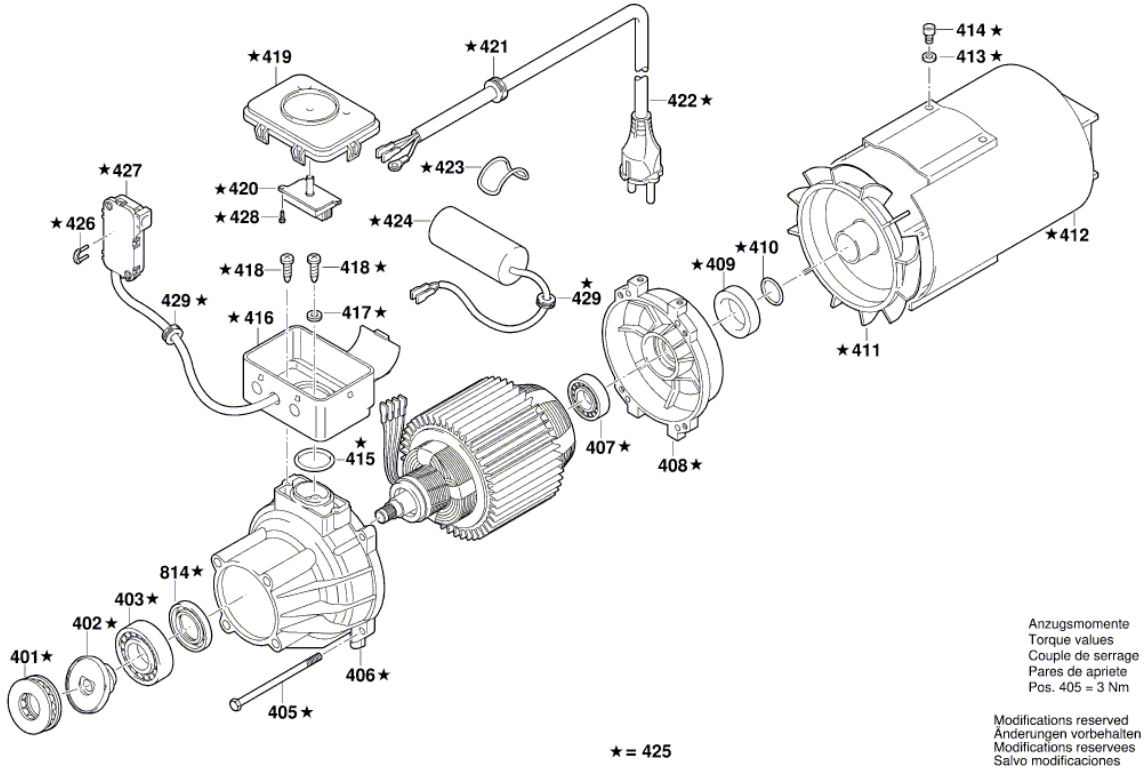

Robert Bosch Power Tools GmbH
Zur Luhne 2
37589 Kalefeld-Willershausen
https://www.boschtoolservice.com

Abbildung - Typ - E

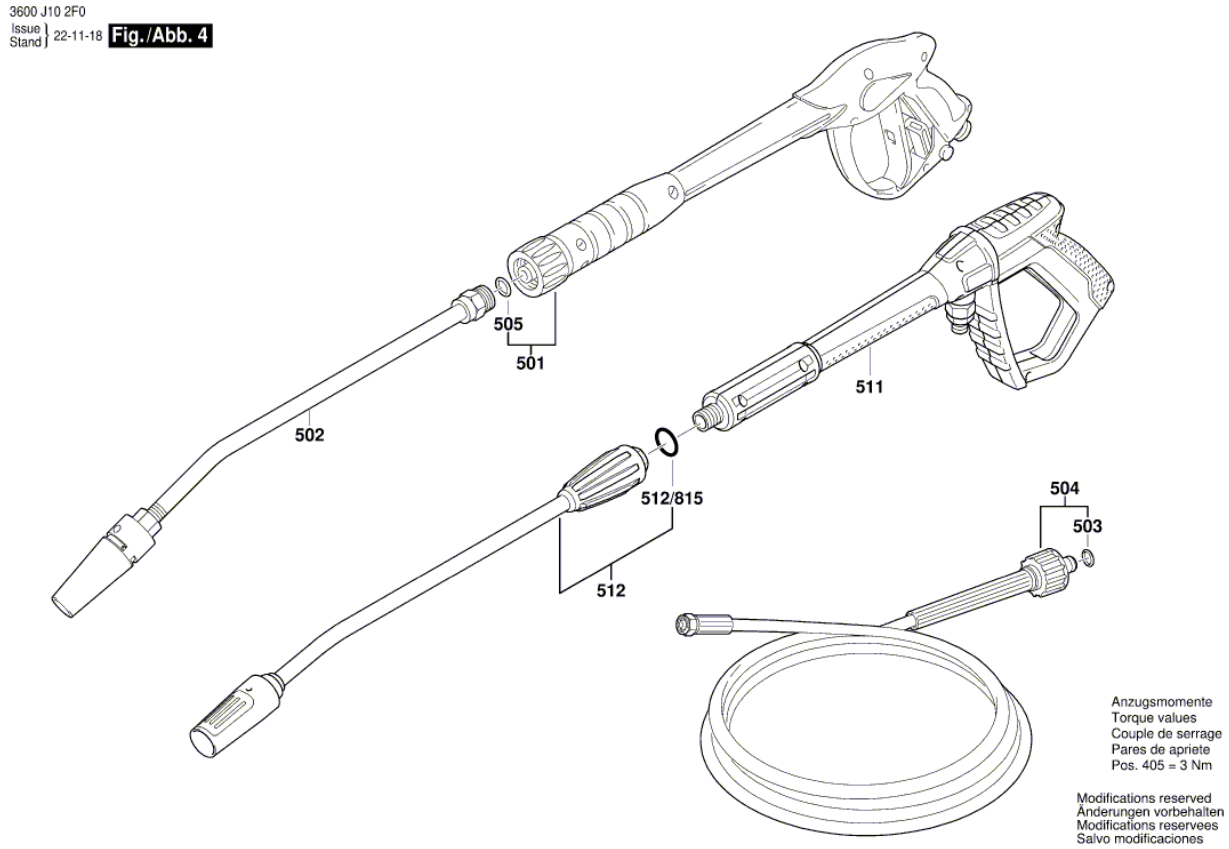

Robert Bosch Power Tools GmbH
Zur Luhne 2
37589 Kalefeld-Willershausen
https://www.boschtoolservice.com