Arm Active L Fenster Brause HD Seite CHR | 115.0653.391

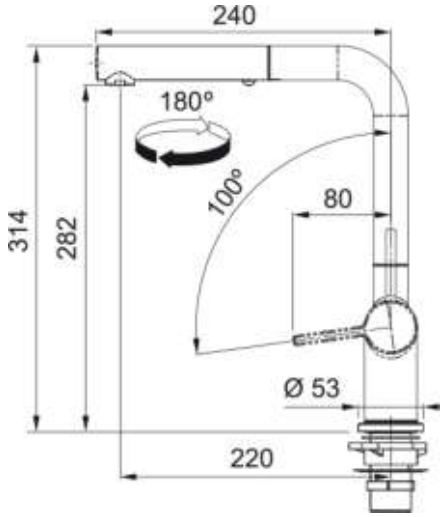

Technische Daten

Produktinformationen	
Auslauf	L - Auslauf
Farbe	Chrom
Material	Messing
Material Flexschlauch	Nylon grau
Material Brausekopf	Messing
Abmessungen	
Durchmesser Armaturenloch	35 mm
Kartuschengröße	35 mm
Installation	
Fixierungsart	Befestigungshülse
Flexschlauchverbindung	3/8"
Länge des Wasserschlauchs	650 mm
Produktspezifikationen	
Druck	Hochdruck
Version	Vorfenster Zugauslauf
Bedienung Armatur	Seitenbedienung
Schwenkbereich	180°
Artikelnummer	
Marke	Franke
Produktfamilie	Maris
Model	Active
Eigenschaften	
ECO Wasserpar System	Ja
Typ Strahlregler	Laminar

Eigenschaften