EMOtec thermischer Stellantrieb

- (GB) **EMOtec** thermal actuator
- (F) **EMOtec** servomoteur thermique n
- (NL) **EMOtec** thermische actuator
- (I) **EMOtec** attuatore termico
- (E) **EMOtec** Servomotor térmico
- (RUS) Термический сервопривод **EMOtec**
- (H) **EMOtec** termikus állítóhajtás
- (HR) **EMOtec** termički pogon izvršne sprave
- (GR) **EMOtec** Θερμικός βηματοδότης κινητήρας
- (PL) Termiczny organ wykonawczy **EMOtec**
- (CZ) **EMOtec** termický náhon nastavení
- (SK) **EMOtec** termický náhon nastavenia
- (J) **EMOtec** サーマルアクチュエータ
- (IS) **EMOtec** mótorstilling fyrir hitastöðu
- (PRC) **EMOtec** 热执行器
- (SLO) Toplotni nastavni pogon **EMOtec**
- (RO) Actuator termic **EMOtec**
- (LT) **EMOtec** terminė servopavara
- (LV) **EMOtec** termiskā servopiedziņa
- (EST) **EMOtec** termiline servoajam
- (BG) EMOtec термичен регулатор
- (TR) **EMOtec** termal aktüator

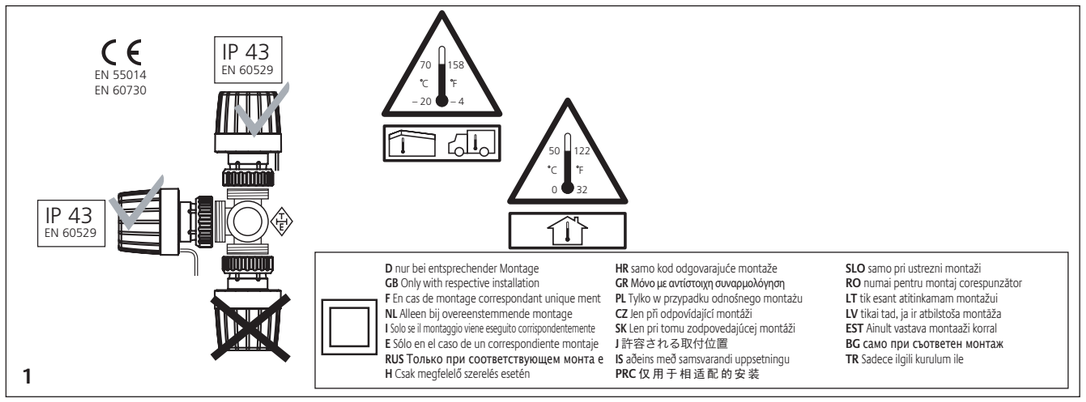

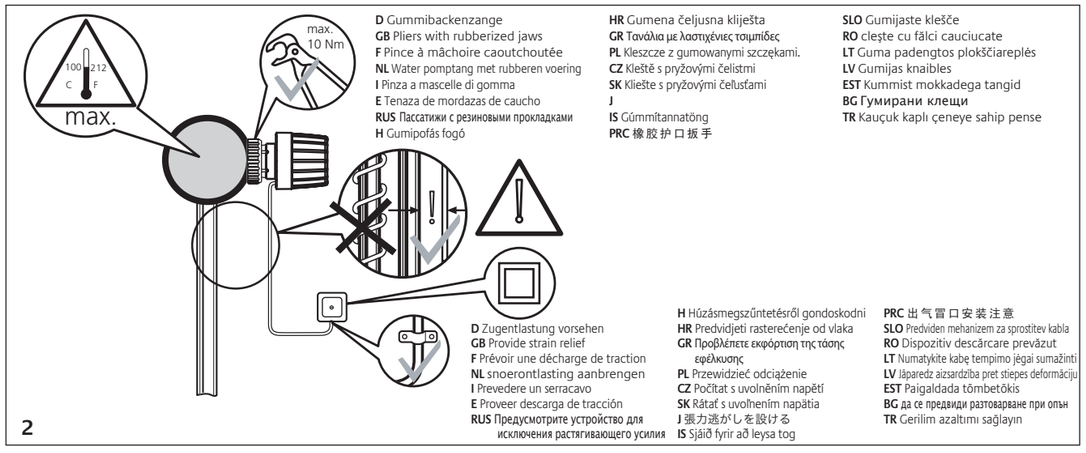

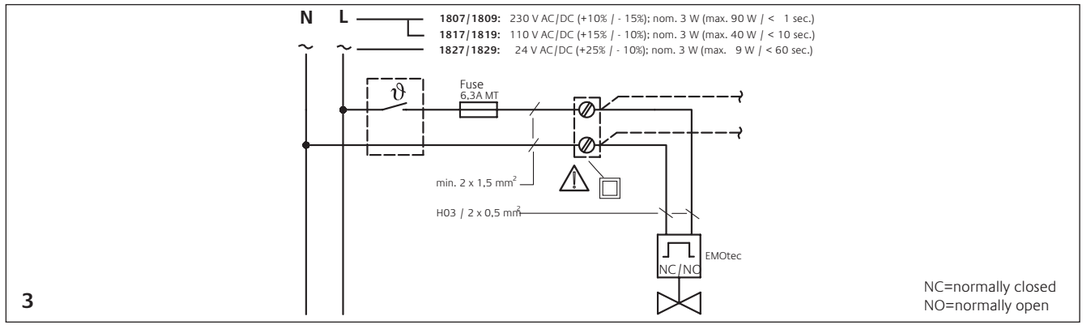

- (D) **Montageanleitung**
- (GB) **Installation instructions**
- (F) **Instructions de montage**
- (NL) **Montagevoorschrift**
- (I) **Istruzioni di montaggio**
- (E) **Instrucciones de montaje**
- (RUS) **Руководство по монта у**
- (H) **Szerelési utasítás**
- (HR) **Upute za montažu**
- (GR) **Οδηγίες συναρμολόγησης**
- (PL) **Instrukcja montażu**
- (CZ) **Montážní návod**
- (SK) **Montážny návod**
- (J) **取付手順**
- (IS) **Uppsetningarleiðbeiningar**
- (PRC) 安装说明
- (SLO) **Navodila za montažo**
- (RO) **Instrucțiuni de montaj**
- (LT) **Montažo instrukcija**
- (LV) **Montāžas instrukcija**
- (EST) **Montaažijuhend**
- (BG) **Инструкция за монтаж**
- (TR) **Kurulum talimatları**

Zulässige Montagelagen und Temperaturbereiche
Permissible mounting posi tion and temperature ranges
Position de montage et plages de température admissibles
Toegestane installatiepositie en temperatuurbereik
Posizioni di montaggio e campi di temperatura consentiti
Posiciones de montaje admisibles y escalas de temperatura
Допустимые положения монта а и области температур

Megengedett szerelési helyzetek és hőmérsékleti tartományok
Dozvoljeni položaji montaže i područja temperature
Επιτρεπτές θέσεις συναρμολόγησης και τομείς θερμοκρασίας
Dopuszczalne pozycje montażowe oraz zakresy temperatur
Přípustné montážní polohy a teplotní rozsahy
Prípustné montážne polohy a teplotné rozsahy
許容される取付位置 および温度範囲
Leyfilegar uppsetningarstellingar og hitastigssvæði

允许的安装位置和温度范围
Dovoljeni montažni položaji in temperaturna območja
Poziții de montaj permise și domenii de temperatură
Leidžiamos montažo padėtys ir temperatūros ribos
Pieļaujamie montāžas stāvokļi un temperatūras diapazoni
Lubatud paigaldusasendid ja temperatuurivahemikud
Допустими положения на монтаж и температурни диапазони
İzin verilen montaj konumu ve sıcaklık aralığı

Montage/Anschluss
Anschluss an Fremdfabrikate (Adapter) auf Anfrage.

Mounting/Connection
Connection with products of other brands, adaptors on request.

Montage/Connexion
Connexion avec produits d'autres fabrications, adapteurs sur demande.

Montage/Aansluiting
Voor aansluiting op andere fabrikaaten zijn op aanvraag adapters beschikbaar.

Montaggio/collegamento
Collegamento a prodotti di altre marche (adattatori) su richiesta.

Montaje/conexión
Conexión con productos de otras marcas (adaptadores) a petición

Монта /подключение
Подключение к изделиям других изготовителей (переходники) – по заказу.

Szerelés / bekötés
Bekötés idegen gyártmányhoz (adapter) igény esetén

Montaža/priključak
Priključak na strane proizvode (adapter) na upit.

Συναρμολόγηση/Σύνδεση
Σύνδεση σε συσκευές άλλων εταιρειών (προσαρμοστήρας) κατόπιν συνεννόησης με το εργοστάσιο κατασκευής

Montaż / podłączenie
Podłączanie do wyrobów innych wytwórców (adaptery) - na życzenie

Montáž, připojení
Připojení k cizím výrobkům (adaptér) na požádání

Montáž, pripojenie
Pripojenie k cudzím výrobkom (adaptér) na požiadanie

取付 / 接続

Uppsetning/Viðtenging
Tengingar við aðrar verksmiðjutegundir (Adaptar) eftir fyrirspurn.

安装/连接
连接于要求的其它品牌（转接器）。

Montaža/priklop
Priklop na tuje izdelke (prilagojevalnik) na željo.

Montaj/Conectare
Conectarea pe fabricate altă marcă (adaptor) la cerere.

Montažas/jungtis
Prijungimas prie kitų gamintojų detalių (adapteris) pagal atskirą užsakymą.

Montāža/pieslēgums
Pieslēgšana pie citu ražotāju izstrādājumiem (adapteriem) pēc pieprasījuma.

Montaaž/ühendamine
Muude firmade toodetega ühendus (adapter) soovi korral.

Монтаж/присъединяване
Присъединяване към чужди фабрикати (адаптер) по заявка.

Montaj/Bağlantı
Diğer Marka ürünler ile bağlantı, istek üzerine adaptör

Anschlussbild, -farben
Connection diagram, colours
Schéma des connexions, couleurs
Aansluitschema, -kleuren
Schema di collegamento, colori
Esquema de conexiones, colores
Схема подключения и цвета

- **N** blau/blue/bleu/blauw/blu Azul/синий
- **L** braun/brown/brun/bruin/marrone Marrón/коричневый

Bekötési ábra, színek
Slika priključka, boje priključka
Εικόνα σύνδεσης, χρώματα σύνδεσης
Rysunek podłączenia, kolory
Schéma připojení - barvy
Schéma pripojenia - farby
接続図、カラー
Tengingarmynd, Tengingarlitir

- **N** kék/plavo/μπλε/niebieski/ Modrá/Modrá/Blá
- **L** /barna/smeđe/καφέ/brązowy /Hnědá/Hnedá/Brún

连接图，颜色
Priključna slika in barve
Imagine, culori conectare,
Prijungimo schema ir prijungimo spalvos
Pieslēguma shēma, krāsas
Ühendamise joonis, värvid
Фигура и цветове на присъединяване
Bağlantı şemaları, renkler

- **N** 蓝色/modra/albastru/mėlyna/ zils/sinine/син/Mavi
- **L** 棕色/rjava/maro/ruda/ brūns/pruun/кафяв/Kahverengi

1807-01.480 022953 TEILE/ 12.13
Gedruckt auf chlorfrei gebleichtem Papier.

Technische Änderungen vorbehalten.

TA HEIMEIER GmbH · Postfach 1124 · 59592 Erwitte · Telefon 02943 891-0 · www.taheimeier.de
International contacts: www.tahydronics.com

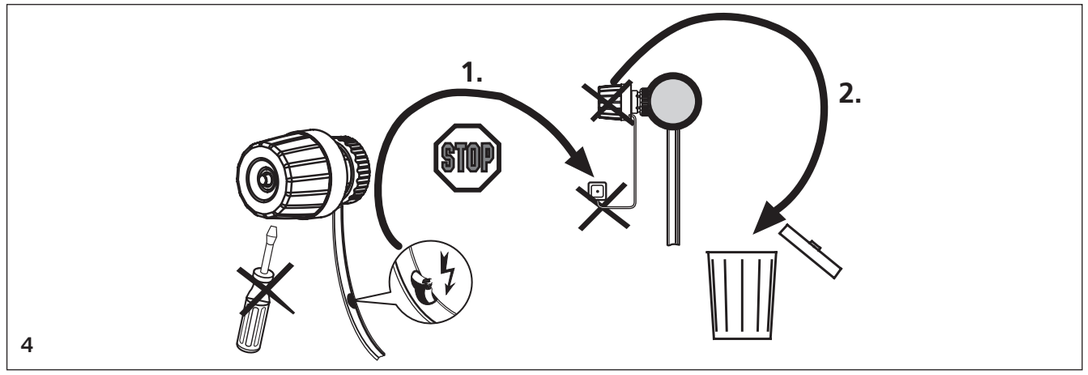

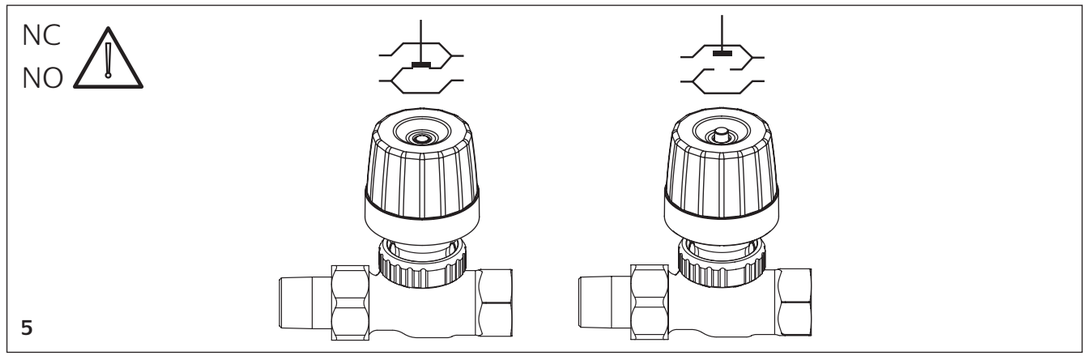

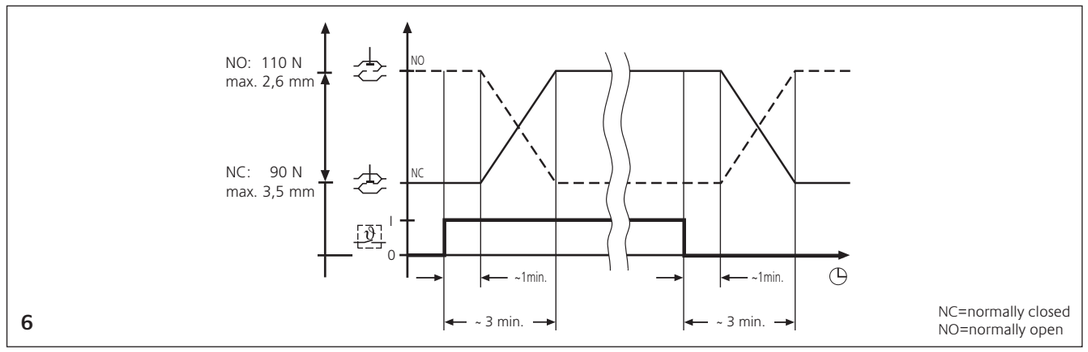

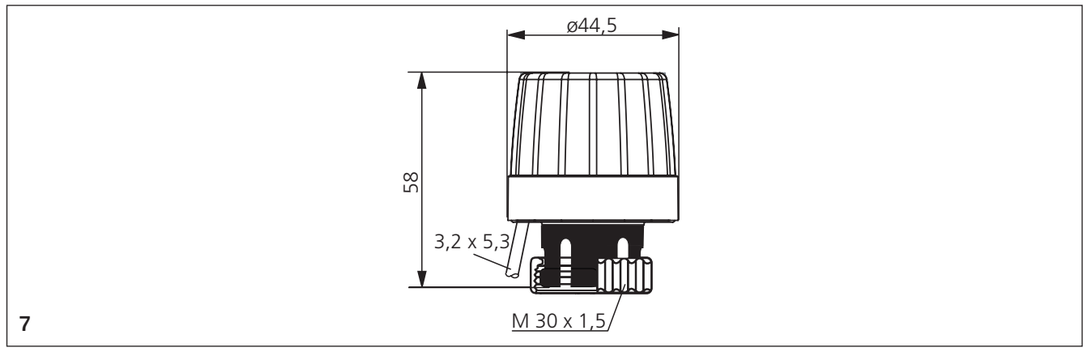

Technische Änderungen vorbehalten.

(D) Montageanleitung
(GB) Installation instructions
(F) Instructions de montage
(NL) Montagevoorschrift
(I) Istruzioni di montaggio
(E) Instrucciones de montaje
(RUS) Руководство по монта у
(H) Szerelési utasítás
(HR) Upute za montažu
(GR) Οδηγίες συναρμολόγησης
(PL) Instrukcja montażu
(CZ) Montážní návod
(SK) Montážny návod
(J) 取付手順
(IS) Uppsetningarleiðbeiningar
(PRC) 安装说明
(SLO) Navodila za montažo
(RO) Instrucțiuni de montaj
(LT) Montažo instrukcija
(LV) Montāžas instrukcija
(EST) Montaažijuhend
(BG) Инструкция за монтаж
(TR) Kurulum talimatları

Sicherheitshinweise
Safety notes
Avis de sécurité
Veiligheidsvoorschriften
Avvertenze di sicurezza
Avisos de seguridad
Указания по технике безопасности
Biztonsági utasítások
Sigurnosne upute
Οδηγίες ασφάλειας
Wskazówki bezpieczeństwa
Bezpečnostní pokyny
Bezpečnostné pokyny
安全上の注意
Öryggisábendingar
安全提示
Varnostni napotki
Indicații de siguranță
Saugos nurodymai
Drošības norādījumi
Ohutusjuhised
Указания за безопасност
Emniyet notları

Stellungsanzeige
Position indication
Indicateur de position
Standaanwijzer
Indicatore di posizione
Indicación de posición
Индикация поло ения
Állapotjelző
Pokazivanje položaja
Ένδειξη της ρυθμιστικής θέσης
Wskaźnik położenia
Ukazatel poloh
Ukazovateľ polôh
取付位置
Innstillingarmerki
位置指示
Prikaz položaja
Afişaj poziție
Padėties indikacija
Stāvokļa indikācija
Asendi näit
Индикация на позицията
Konum göstergesi

Funktionsdiagramm
Action chart
Diagramme de fonctionnement
Functiediagram
Diagramma di funzionamento
Diagrama de funcionamiento
Схема работы
Működési diagram
Funkcijski dijagram
Λειτουργικό διάγραμμα
Wykres działania
Funkční schéma
Funkčná schéma
機能図
Virknislínurit
功能图
Diagram poteka
Grafic funcții
Veikimo schema
Darbības diagramma
Talitlusdiagramm
Функционална диаграма
İşletim şeması

Baumaße
Structural dimensions
Dimensions d'appareil
Inbouwmaten
Dimensioni dell'apparecchio
Medidas del aparato
Монта ные и присоединительные размеры
Gyártási méretek
Ugradbene mjere
Διαστάσεις κατασκευής
Wymiary montażowe
Konstrukční rozměry
Konštrukčné rozmery
寸法
Stærðarmál
构造规格
Gradbene mere
Dimensiuni
Montažo ir jungimo matmenys
Konstrukcijas izmēri
Mõõdud
Конструктивни размери
Yapısal boyutlar

Technische Änderungen vorbehalten.
We reserve the right to introduce technical alterations without previous notice.
Sous réserve de modifications sans avis préalable.
Technische wijzigingen voorbehouden.
Con riserva di modifiche tecniche.
Reservado el derecho de modificaciones técnicas
Оставляем за собой право на внесение изменений, обусловленных модернизацией.
A műszaki változtatások jogát fenntartjuk.
Pridržana prava na tehničke izmjene.
Διατηρούμε το δικαίωμα διενέργειας τεχνικών αλλαγών
Zmiany techniczne zastrzeżone
Technické změny se vyhrazují
Technické zmeny sú vyhradené
弊社は、事前に通知することなしに、
技術的な変更を行う権利を有しています。
Tæknilegar breytingar áskildar.
保留技术调整的权利。
Pridržujemo si pravico do tehničnih sprememb.
Ne rezervăm dreptul să efectuăm modificări tehnice.
Pasiliekame teisę daryti techninius pakeitimus.
Ražotājs patur tiesības veikt tehniskas izmaiņas.
Jätame endale õiguse teha tehnilisi muudatusi.
Запазено правото за технически промени.
Daha önceden bildirimde bulunmaksızın teknik
değişiklik yapma hakkımızı saklı tutmaktayız.

TA HEIMEIER GmbH · Postfach 1124 · 59592 Erwitte · Telefon 02943 891-0 · www.taheimeier.de
International contacts: www.tahydronics.com