Tondeuse

UniversalRotak 36-550 | 3 600 HB9 500

Table des matières

Vue éclatée.....2

Sous réserve de modifications techniques. Nous déclinons toute responsabilité pour d'éventuelles erreurs d'impression |14 February 2023

Robert Bosch (France) S.A.S.
32 avenue Michelet
93404 Saint-Ouen, France
https://www.boschtoolservice.com

Vue éclatée - E

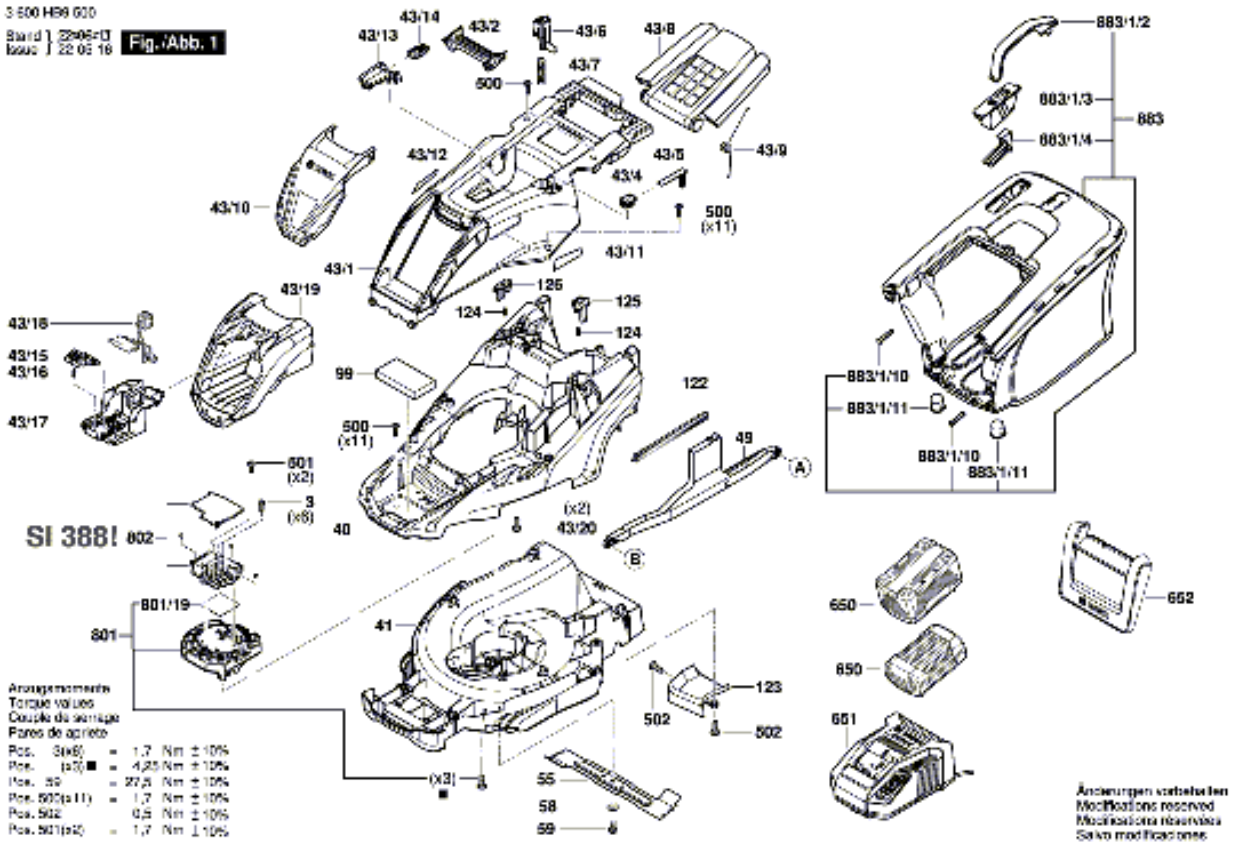

Robert Bosch (France) S.A.S.
32 avenue Michelet
93404 Saint-Ouen, France
https://www.boschtoolservice.com

Vue éclatée - E

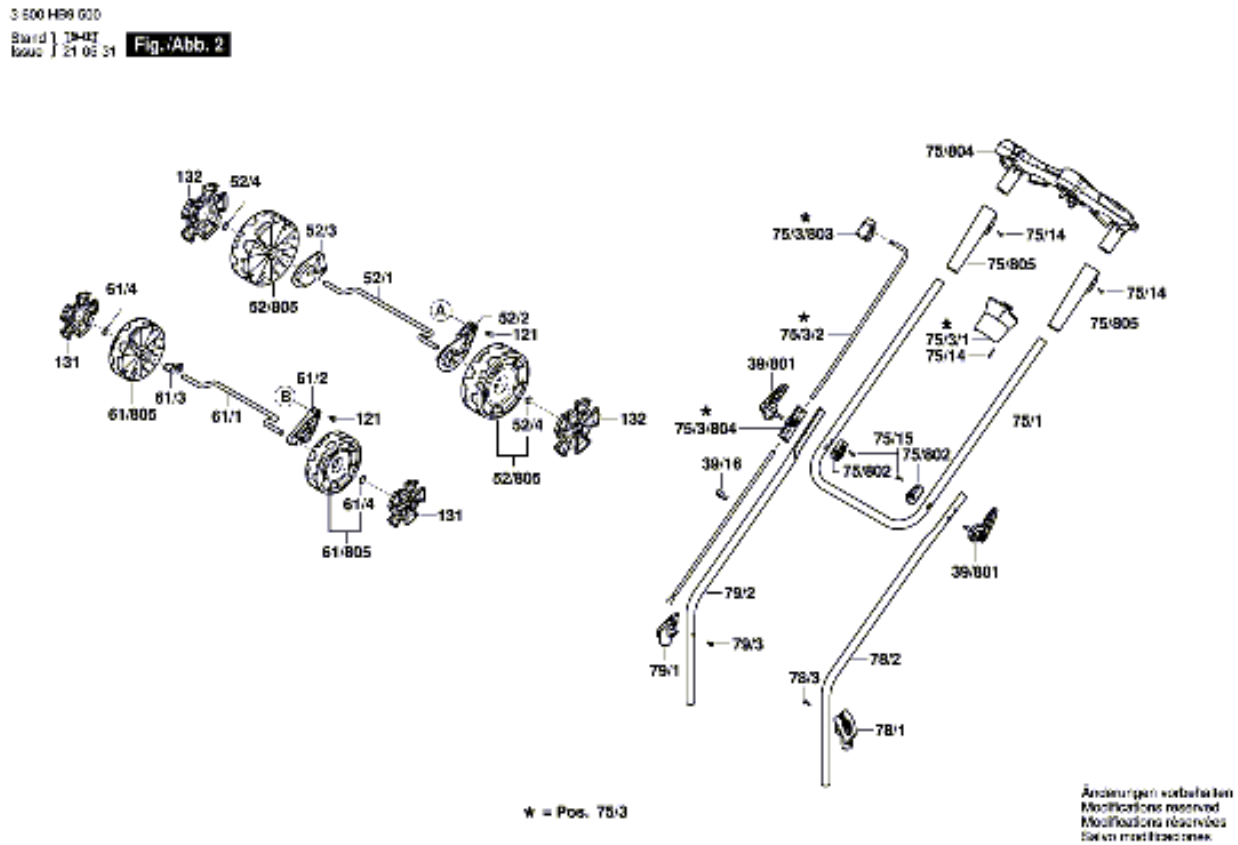

Robert Bosch (France) S.A.S.
32 avenue Michelet
93404 Saint-Ouen, France
https://www.boschtoolservice.com