GARDENA

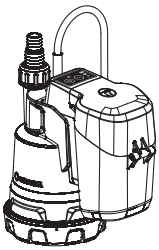

2000/2 Clear 18V P4A
Art. 14600

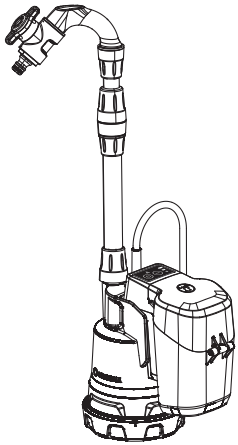

2000/2 18V P4A
Art. 14602

HU

HU Használati utasítás

Akkumulátoros búvárszivattyú/Akkumulátoros hordóürítő szivattyú

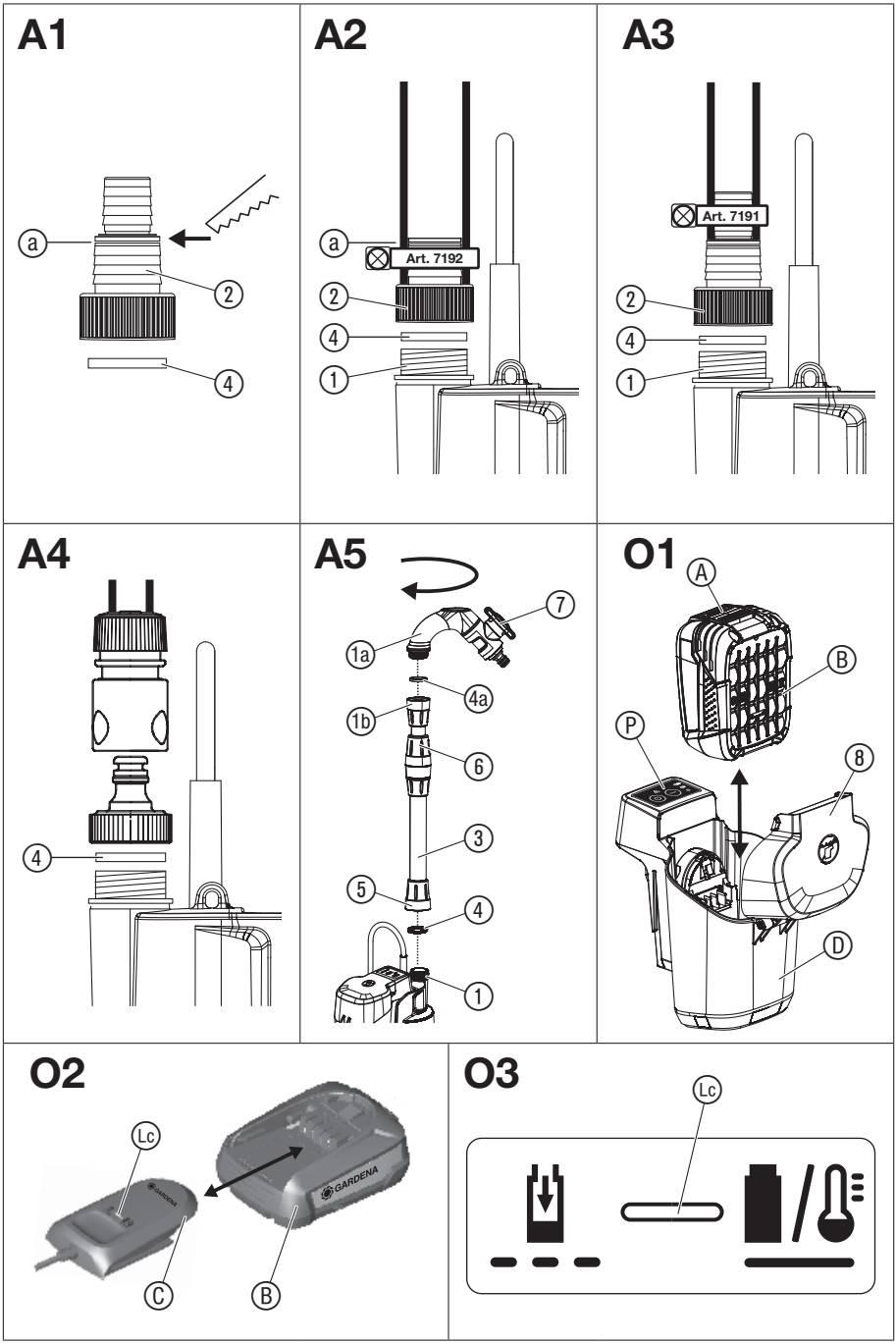
A1
a
2
4
A2
a
Art. 7192
2
4
1
A3
Art. 7191
2
4
1
A4
4
A5
7
1a
4a
1b
6
3
5
4
1
O1
A
B
P
8
D
O2
Lc
C
B
GARDENA
O3
Lc

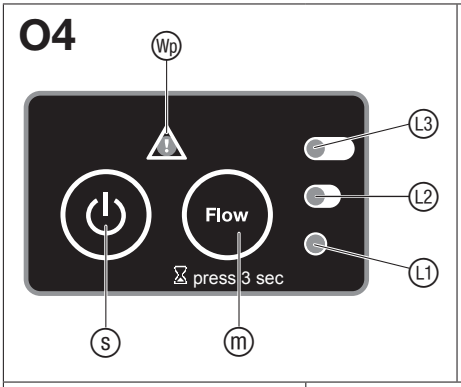
O4
Wp
L3
L2
L1
Flow
press 3 sec
s
m

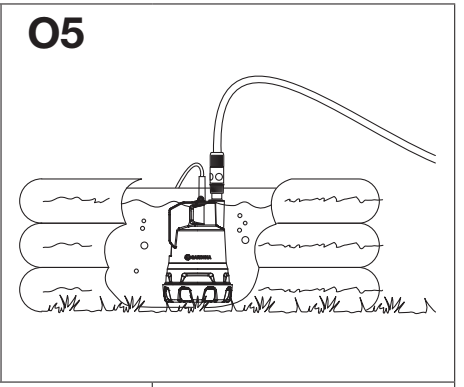
O5

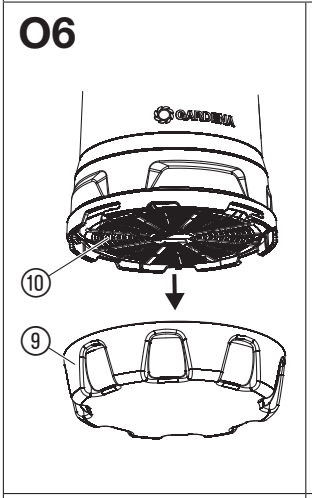
O6
GARDENA
10
9

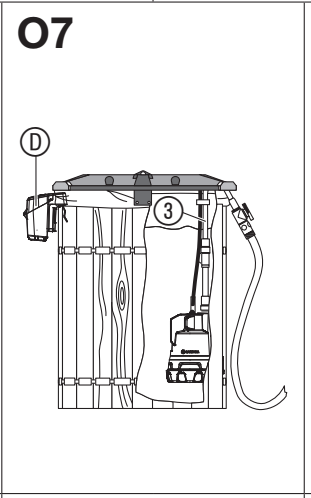
O7
D
3

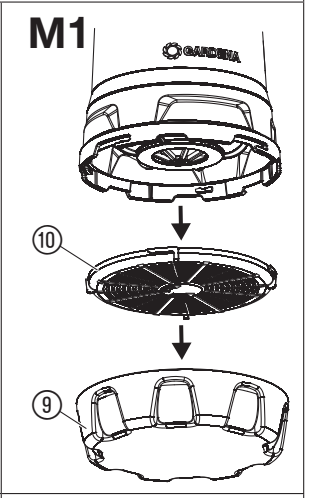
M1
GARDENA
10
9

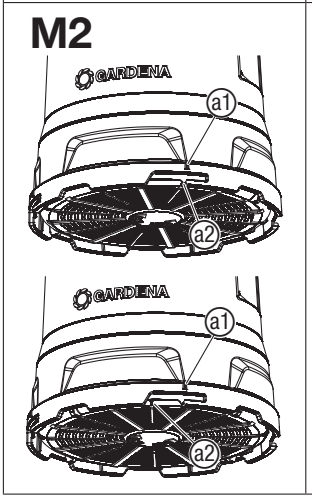
M2
GARDENA
a1
a2
GARDENA
a1
a2

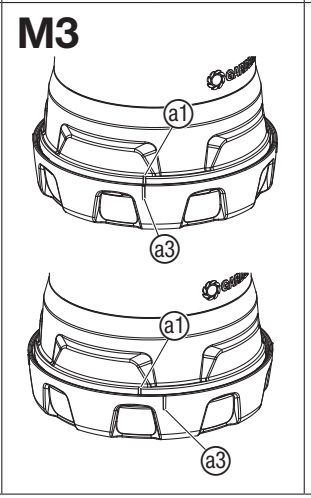
M3
a1
a3
a1
a3

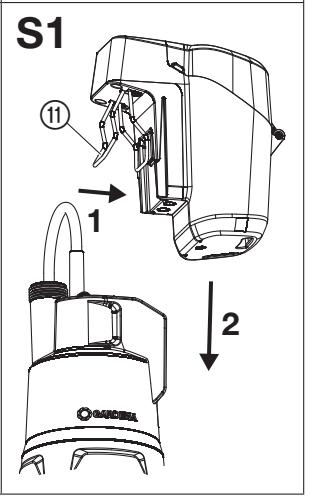
S1
11
1
2
GARDENA

GARDENA Akkumulátoros búvárszivattyú 2000/2 Clear 18V P4A/Akkumulátoros hordóürítő szivattyú 2000/2 18V P4A

1. BIZTONSÁG 119
2. SZERELÉS 121
3. KEZELÉS 122
4. KARBANTARTÁS 124
5. TÁROLÁS 125
6. HIBAELHÁRÍTÁS 125
7. MŰSZAKI ADATOK 126
8. TARTOZÉKOK 127
9. SZERVIZ/GARANCIA 128

Az eredeti útmutató fordítása.

8 éves kor feletti gyermekek, valamint csökkent fizikai, érzékszervi vagy mentális képességekkel élő, vagy hiányos tapasztalatokkal és tudással rendelkező személyek a terméket csak másik személy felügyelete mellett, vagy olyan esetben használhatják, ha megfelelő eligazítást kapnak a termék biztonságos működtetéséről, és megértik az abból eredő veszélyeket. Gyermekeknek tilos játszani a termékkel. Gyermekek felügyelet nélkül nem végezhetnek tisztítást vagy felhasználó általi karbantartást. A termék használatát csak 16 éven felüli fiatalok számára ajánljuk.

Rendeltetésszerű használat:

A **GARDENA Akkumulátoros szivattyú** tartályokból, mint pl. pancsoló medencékből, esővizes hordókból, pl. a GARDENA esővízgyűjtőből történő vízkivételre, vagy öntözőrózsával, ill. kis esőztetővel történő öntözésre szolgál.

A szivattyú teljesen elmeríthető (vízmentesen zárt). és a vízbe max mélységig beereszthető, lásd 7. MŰSZAKI ADATOK.

Az akkumulátor egységet (akkumulátor és akkumulátor-tartó) nem szabad a vízbe meríteni.

A termék hosszú ideig tartó működtetésre nem alkalmas.

VESZÉLY!

Tilos sós vizet, szennyezett vizet, maró, gyúlékony vagy rob banásveszélyes anyagokat (pl. benzint, petróleumot, nitrooldatokat), zsírokat, olajokat, és élelmiszert szivattyúzni!

HU

1. BIZTONSÁG

FONTOS!
Olvassa el figyelmesen a használati utasítást, és őrizze meg gondosan, hogy később is fellapozhassa.

Szimbólumok a terméken:

Olvassa el a használati utasítást.

Az akkumulátor egységet ne merítse be a vízbe.

Tisztítás vagy karbantartás előtt vegye le az akkumulátort.

A töltőkészülékhez: Azonnal húzza ki a hálózatból a csatlakozódugót, ha a vezeték megsérült vagy át lett vágva.

Általános biztonsági útmutatások

Áramütés elleni védelem a töltőkészüléken

VESZÉLY! Áramütés!
Áramütés miatti sérülésveszély.

→ **A terméket fel kell szerelni egy hibaáram-védőkapcsolóval (RCD), amelynél a névleges kioldóáram erőssége legfeljebb 30 mA.**

Biztonságos üzemelés

A víz nem lehet melegebb 35 °C-nál.

A szivattyú mindaddig nem használható, amíg vannak a vízben.

A kilépő kenőanyagok adott esetben elszennyezhetik a folyadékot.

Védőkapcsoló

Védelem szárazon járás ellen: vízszállítás hiányában (túl kis áram esetén) a szivattyú önműködően lekapcsol.

Ha a szivattyú többszöri próbálkozás után sem szállít vizet, valószínűleg levegő szorult a tömlőbe.

→ Rövid időre indítsa be egyszer a vízbe merülő, tömlő nélküli szivattyút.

Elakadásvédő: ha a motor elakadt (túl nagy áram folyik), a szivattyú önműködően lekapcsol.

→ Lépjen kapcsolatba a GARDENA szervizzel.

Automatikus légtelenítés: a szivattyú fel van szerelve egy légtelenítő szeleppel, amely megszünteti a szivattyúban esetlegesen jelen lévő légzsákokat. Funkcionális okokból, így kis mennyiségű víz léphet ki a típustábla fölött.

További biztonsági útmutatások

Biztonságos bánásmód az akkumulátorokkal

Olvasson el minden biztonsági útmutatást és utasítást.

A biztonsági útmutatások és utasítások be nem tartása áramütést, tüzet és/vagy súlyos sérüléseket okozhat.

Őrizze meg jól ezt a használati utasítást. Csak akkor használja a töltő készüléket, ha az összes funkció használhatóságát teljes mértékben meg tudja ítélni és azokat el is tudja végezni.

→ **A készülék használata, tisztítása és karbantartása közben tartsa rajta a szemét a gyerekeken.** Így biztos lehet benne, hogy a gyermekek nem fognak játszani a töltő készülékkel.

→ **Csak POWER FOR ALL rendszerű, PBA 18V típusú, 1,5 Aó-nál nagyobb kapacitású, (minimum 5 cellás) Li-Ion akkumulátorokat töltsön vele. Az akkumulátor feszültségének egyeznie kell a töltő készülék akkumulátortöltő feszültségével. Ne töltsön vele nem tölthető akkumulátorokat.** Máskülönben tűz és robbanás veszélyének teszi ki magát.

→ **Ügyeljen rá, hogy a töltő készüléket ne érje eső vagy nedvesség.** Ha víz jut az elektromos készülékek belsejébe, megnő az áramütés kockázata.

→ **Tartsa tisztán a töltő készüléket.** Az elkoszolódás áramütés veszélyével jár.

→ **Használat előtt vizsgálja át a töltő készüléket, kábelt és csatlakozódugót. Ha sérüléseket tapasztal, ne használja a töltő készüléket. Saját kezűleg ne nyissa fel a töltő készüléket! Ha javítani kell, csak képzett szakemberrel, és csak eredeti pótalkatrészek felhasználásával végeztesse el a munkát.** A megrongálódott töltő készülékek, kábelek és csatlakozódugók miatt megnő az áramütés kockázata.

→ **Ne használja a töltő készüléket gyúlékony felületen (pl. papíron, textíliákon stb.), ill. éghető környezetben.** A töltő készülék a töltés során felmelegszik, így tűzveszély keletkezik.

→ Ha szükségessé válik a csatlakozóvezeték cseréje, akkor azt a GARDENA-nak, vagy a GARDENA elektromos kéziszerszám forgalmazók hivatalos ügyfélszolgálatának kell elvégeznie a biztonsági kockázatok elkerülése érdekében.

→ **Töltés alatt ne üzemeltesse a terméket.**

→ **Ezek a biztonsági útmutatások csak a POWER FOR ALL rendszerű, PBA 18V típusú Li-Ion akkumulátorokra vonatkoznak.**

→ **Csak a POWER FOR ALL rendszer gyártója által készített termékekben használja az akkumulátort.** Csak így kímélheti meg az akkumulátort a veszélyes túlterheléstől.

→ **Csak a gyártó által ajánlott töltőkészülékekkel töltse az akkumulátorokat.** Amennyiben a meghatározott típusú akkumulátorok töltésére tervezett töltő készüléket más akkumulátorokkal használja, tűzveszély áll elő.

→ **Az akkumulátor részben töltött állapotban kerül a polcokra.** Az akkumulátor csak akkor tudja leadni a teljes teljesítményét, ha az első használat előtt teljesen feltölti a töltő készülékkel.

→ **Tartsa olyan helyen az akkumulátorokat, ahol nem férhetnek hozzá gyermekek.**

→ **Ne nyissa fel az akkumulátort.** Zárlat veszélye fenyeget.

→ **A megrongálódott, vagy szakszerűtlen módon használt akkumulátorból gőzök léphetnek ki. Az akkumulátor meggyulladhat vagy szétdurranhat.** Hagyja, hogy friss levegő érje. Ha pedig panaszai vannak, forduljon orvoshoz. A gőzök izgató hatással lehetnek a légutakra.

→ **A helytelenül használt, vagy megrongálódott akkumulátorból éghető folyadék juthat ki. Kerülje a folyadékkal való érintkezést. Ha véletlenül mégis hozzáért, öblítse le a helyét vízzel. Ha a folyadék a szemébe került, orvos segítségét is vegye igénybe.** Az akkumulátorból kilépő folyadék bőrirritációhoz vagy égési sérülésekhez vezethet.

→ **A meghibásodott akkumulátorból folyadék juthat ki, amely a vele szomszédos tárgyakra is rákerülhet. Vizsgálja át az érintett részeket.** Tisztítsa meg, vagy adott esetben cserélje ki őket.

→ **Ne zárja rövidre az akkumulátort. Ne tegye a nem használt akkumulátort gémkapcsok, pénzérmék, kulcsok, szögek, csavarok vagy egyéb apró fémtárgyak közelébe, mivel ezek áthidalhatják az érintkezőket.** Az akkumulátor érintkezői között fellépő zárlatnak égési sérülés vagy tűz lehet a következménye.

→ **Éles tárgyak, mint pl. szögek vagy csavarhúzók, vagy külső erők megrongálhatják az akkumulátort.** Az akkumulátor belsejében zárlat keletkezhet, így az meggyulladhat, füstölhet, szétdurranhat vagy túlhevülhet.

→ **Megrongálódott akkumulátorokat soha ne vessen alá karbantartásnak.** Az akkumulátorokon mindennemű karbantartást lehetőség szerint csak a gyártónak vagy a hivatalos ügyfélszolgálatoknak szabad végezni.

→ **Óvja az akkumulátorokat hőtől, így többek között pl. tartós napsugárzástól, tűztől, piszoktól, víztől és nedvességtől.** Robbanás és zárlat veszélye fenyeget.

→ **Az akkumulátort csak –20 ° C és +50 ° C közötti környezeti hőmérsékleten szabad üzemeltetni és tárolni.** Nyáron pl. ne hagyja az akkumulátort az autóban. 0 °C alatti hőmérsékleteken az ilyen készülékekre jellemző teljesítménykorlátozások jelentkezhetnek.

→ **Az akkumulátort csak 0 °C és +45 °C közötti környezeti hőmérsékleten szabad tölteni.**

HU

A megadott hőmérsékleti tartományon kívüli töltés károsíthatja az akkumulátort, vagy növelheti a tűz kockázatát.

Elektromos biztonság

VESZÉLY! Szívleállás!

Ez a termék az üzemelés során elektromágneses mezőt hoz létre. Ez a mező bizonyos körülmények között hatással lehet az aktív és passzív orvosi implantátumok működési módjára. A súlyos vagy halálos kimenetelű sérülések elkerülése érdekében azt javasoljuk, hogy az orvosi implantátummal rendelkező személyek a termék használata előtt beszéljenek erről az orvosukkal, vagy az implantátum gyártójával.

Rendszeresen ellenőrizze a csatlakozó vezetéket.

A szivattyút minden használat előtt vizsgálja meg szemrevételezéssel.

Sérült szivattyút nem szabad üzemeltetni. Sérülés esetén a szivattyút feltétlenül ellenőriztesse GARDENA szakszervizzel!

Óvja az akkumulátor érintkezőit a nedvességtől.

Személyi biztonság

VESZÉLY! Fulladásveszély!

Az apróbb alkatrészek könnyen lenyelhetők. A nejlonzacskó miatt kisgyermekeknél fulladás veszélye fenyeget. Szereléskor tartsa távol a kisgyermekeket.

A szivattyút merítse be a vízbe egy szemen átfűzött kötéllel. A szivattyút ugyanígy húzza fel.

Cikksz. 14602: a szivattyú bemerítése/felhúzása alternatív módon végezhető a teleszkópos nyél segítségével is.

Ügyeljen a minimális vízszintre a műszaki adatok szerint.

Ne engedje, hogy a szivattyú 10 percnél hosszabb ideig működjön zárt nyomóoldallal szemben (pl. elzárt szabályozószelep).

Fáradt állapotban, vagy amennyiben kábítószer, alkohol vagy gyógyszerek hatása alatt áll, ne használja a terméket. Az üzemeltetés során egyetlen pillanatnyi figyelmetlenség is súlyos sérülésekhez vezethet.

Ne nyissa ki a szivattyút a kiszállítási állapotnál jobban (egyetlen kivétel: a szűrő és az állítóláb).

Ha szennyezett víz került szállításra, akkor az állítólábat és a szűrőt csak nagy erővel lehet leoldani, és előfordulhat, hogy a légtelenítőszelep beszorul.

→ A légtelenítőszelepet szükség esetén lazítsa meg sűrített levegővel vagy egy huzallal.

HU

2. SZERELÉS

VESZÉLY! Személyi sérülés veszélye!

Sérülésveszély áll fenn, ha a termék véletlenül beindul.

→ **A termék szerelése előtt vegye ki az akkumulátort.**

A tömlő csatlakoztatása (cikksz. 14600):

A tömlő a szivattyúcsatlakozónál ① a csőkapcsoló ② [19 mm (3/4")/25 mm (1")] segítségével, vagy a GARDENA csatlakozórendszerrel [13 mm (1/2")/15 mm (5/8")/19 mm (3/4")]csatlakoztatható.

Tömlőcsatlakoztatás a csatlakozócsonk segítségével [ábra A1/A2/A3]:

25 mm (1")-os tömlő használatával maximális a szivattyú teljesítménye.

A 25 mm (1")- és 19 mm (3/4")-tömlőket, melyeket a csatlakozócsonkra ② erősített, rögzítenie kell pl. egy **GARDENA tömlőbilinccsel (cikksz. 7192/7191)**.

Tömlőátmérő	25 mm (1")	19 mm (3/4")
GARDENA Tömlőbilincs [ábra A1]	cikksz. 7192 [ábra A2]	cikksz. 7191 [ábra A3]
Tömlőcsatlakozás	Fűrészelje le a csonkot az ⓐ pontban.	Ne fűrészelje le a csonkot

1. Csavarozza rá a csőkapcsolót ② a tömítéssel ④ a szivattyúcsatlakozóra ① (25 mm-es (1") tömlők esetében a csőkapcsolót ② előtte válassza le ⓐ-nál).
2. Csúsztassa rá a tömlőt a csőkapcsolóra ②, és rögzítse pl. egy **7192/7191 cikksz. GARDENA tömlőbilincscsel**.

Tömlő csatlakoztatása GARDENA csatlakozórendszerrel [ábra A4]:

GARDENA csatlakozórenszerrel 19 mm (3/4")-/15 mm (5/8") és 13 mm (1/2") tömlőket lehet csatlakoztatni.

Tömlőátmérő	Szivattyú csatlakoztatása	
13 mm (1/2")	GARDENA Szivattyúcsatlakozó-készlet	cikksz. 1750
15 mm (5/8")	GARDENA Pumpenanschluss-Satz	cikksz. 1750
19 mm (3/4")	GARDENA Pumpenanschluss-Satz	cikksz. 1752

→ Csatlakoztassa a tömlőt a megfelelő GARDENA csatlakozórendszerrel.

Teleszkópos nyél csatlakoztatása (cikksz. 14602) [ábra A5]:

Ha összekötő kerti tömlők használatáról van szó, a **GARDENA tömlőcsatlakozó** használatát ajánljuk:

– Cikksz. 18215:13 mm-es (1/2") és 15 mm-es (5/8") illetve
– Cikksz. 18216: 19 mm-es (3/4") csatlakozás esetén. A szivattyú folyadékszállítása a 19 mm es (3/4") tömlővezetékek alkalmazásánál a legnagyobb.

A teleszkópcső 57 – 77 cm között állítható. **A 1420 term. sz-ú GARDENA hosszabbító csővel** a teleszkópos cső hossza 21 cm-rel megnövelhető.

1. Csavarozza rá a teleszkópos nyelet ③ a szivattyúcsatlakozóra ①. Ennek során ügyeljen arra, hogy a lapostömítés ④ megfelelően illeszkedjen a csatlakozómenetre ⑤ a teleszkópos nyélen ③.
2. Oldja le a szorítóhüvelyt ⑥ a teleszkópos nyélről ③.
3. Állítsa be a teleszkópos nyelet ③ a kívánt hosszúságra.
4. Csavarja vissza erősen a szorítóhüvelyt ⑥.

A teleszkópos nyél ③ el van látva egy **GARDENA Zárószeleppel** ⑦. A zárószelep ⑦ a szivattyúteljesítmény finomszabályozására is alkalmazható.

3. KEZELÉS

VESZÉLY! Személyi sérülés veszélye!

Sérülésveszély áll fenn, ha a termék véletlenül beindul.

→ **A termék beállítása vagy szállítása előtt vegye ki az akkumulátort.**

Akkumulátor feltöltése [ábra O1/O2/O3]:

HU

FIGYELEM!

→ **Figyeljen a hálózati feszültségre!** Az áramforrás feszültségének egyeznie kell a töltő készülék típustábláján szereplő adatokkal.

A 14600-20/-61 és 14602-20/-61 term. sz-ú GARDENA akkumulátoros szivattyúk esetében a csomagban egy-egy akkumulátor és egy töltő készülék is található.

Az intelligens töltési folyamat automatikusan felismeri az akkumulátor töltöttségi szintjét, és az akkumulátor hőmérsékletétől és feszültségétől függően mindenkor optimális töltőárammal végzi a töltést.

Ez kíméli az akkumulátort, amely a töltőben történő tárolás esetén is mindig teljesen feltöltött marad.

1. Nyissa ki a fedelet ⑧.
2. Nyomja meg az Ⓐ kireteszelő gombot, és vegye ki a Ⓑ akkumulátort a Ⓓ akkumulátor-tartóból.
3. Csatlakoztassa az akkutöltő-készüléket Ⓒ egy hálózati csatlakozóaljzathoz.
4. Tolja rá a Ⓒ akkumulátortöltő készüléket a Ⓑ akkumulátorra.

Ha a töltő készüléken lévő Ⓛc akkumulátor töltésjelző lámpa zölden villog, ez azt jelzi, hogy az akkumulátor töltése folyamatban van.

Ha a töltő készüléken lévő Ⓛc akkumulátor töltésjelző lámpa állandó zöld fénnyel ég, ez azt jelzi, hogy az akkumulátor teljesen fel van töltve
(Töltési idő, lásd a 7. MŰSZAKI ADATOK).

5. A töltés során rendszeres időközönként ellenőrizze a töltési állapotot.
6. Ha az akkumulátor Ⓑ teljesen feltöltődött, leválaszthatja a Ⓑ akkumulátort a Ⓒ töltő készülékről.

A kijelző elemek jelentése:

Kijelzés a töltő készüléken [ábra O3]:

Akkumulátor villogó töltésjelző fény Ⓛc	A töltési művelet folyását az Ⓛc akkumulátor töltésjelző **villogása** jelzi. **Útmutatás:** Töltési művelet csak akkor folyhat, ha az akkumulátor hőmérséklete a megengedett töltési hőmérséklettartományban van lásd a 7. MŰSZAKI ADATOK.
Akkumulátor állandó töltésjelző fény Ⓛc	Az Ⓛc akkumulátor töltősjelző **állandó fénye** azt jelzi, hogy az akkumulátor teljesen fel van töltve, **vagy** a hőmérséklet a megengedett töltési hőmérséklettartományon kívül van, és ezért nem végezhető töltés. Mihelyt a hőmérséklet visszatér a megengedett tartományba, folytatódik az akkumulátor töltése. Ha nincs bedugva akkumulátor, az Ⓛc akkumulátor töltésjelző **állandó fénye** azt jelzi, hogy a hálózati csatlakozó be van dugva a hálózati aljzatba, és a töltő készülék üzemkész.

Akkumulátor töltöttségi állapot kijelző a terméken [ábra O1/O4]:

A termék beindítása után jelezni fog az [Ⓛ1, Ⓛ2 és Ⓛ3] akkumulátor töltöttségi állapot kijelző.

Akkumulátor töltöttségi állapot	Akkumulátor töltöttségi állapot kijelző
67 – 100 %-ig feltöltve	Ⓛ1, Ⓛ2 és Ⓛ3 zöld fénnyel világít
34 – 66 %-ig feltöltve	Ⓛ1 és Ⓛ2 zöld fénnyel világít
11 – 33 %-ig feltöltve	Ⓛ1 zöld fénnyel világít
0 – 10 %-ig feltöltve	Ⓛ1 zöld fénnyel villog

Ha az Ⓛ1 LED zöld fénnyel villog, fel kell tölteni az akkumulátort.

Ha a Ⓦg hibajelző LED világít vagy villog,
lásd a 6. HIBAELHÁRÍTÁS.

Kezelőfelület [ábra O4]:

Be-/Kikapcsoló gomb Ⓢ:

→ Nyomja meg a Be-/Kikapcsoló gombot Ⓢ a kezelőfelületen.
Az előzőleg választott teljesítményfokozaton elindul a szivattyú.

A szivattyú bekapcsolása kijelez a **zöld LED-es** (Ⓛ1, Ⓛ2, Ⓛ3) **akkumulátor töltöttségi állapot kijelző.**

ⓜ Teljesítmény fokozatok (Átfolyás-gomb)/ Időkapcsoló funkció:

A szivattyú 3 teljesítményfokozattal rendelkezik, amelyek az **Átfolyás gombbal** egymás után behívhatók. Ehhez röviden (kb. 0,5 mp-re) le kell nyomni az Átfolyás gombot.

A teljesítményfokozatnak megfelelően 5 másodpercre **kék fénnyel felgyulladnak az** (L1), (L2), (L3) **LED-ek**.

Ha 3 másodpercre lenyomjuk az Átfolyás gombot, előjön az időkapcsoló funkció.

Teljesítményfokozatok:

1. üzemmód: [az (L1) kék fénnyel világít]: szivattyúteljesítmény: max. 1100 l/h – max. 0,4 bar

Akkumulátor működési ideje: kb. 70 perc (2,5 Aó-s akkumulátornál).

Ideális rövid tömlőkkel történő víztelenítésre, fóliák leszívására, öntözőkannák megtöltésére vagy kényes növények öntözésére.

2. üzemmód: [(L1) és (L2) kék fénnyel világít]: szivattyúteljesítmény: max. 1700 l/h – max. 1,3 bar

Akkumulátor működési ideje: kb. 35 perc (2,5 Aó-s akkumulátornál).

Ideális hosszabb tömlőkkel történő víztelenítésre, öntözőrózsával való öntözésre.

3. üzemmód: [(L1), (L2) és (L3) kék fénnyel világít]: szivattyúteljesítmény: max. 2000 l/h – max. 2,0 bar

Akkumulátor működési ideje: kb. 18 perc (2,5 Aó-s akkumulátornál).

Ideális magasságkülönbségekkel vagy hosszú tömlőkkel történő víztelenítésre, öntözőrózsával vagy esőztetővel történő öntözésre, kerti zuhanyozó tisztítására vagy ellátására.

1. A kezelőfelületen nyomja meg az ⓜ **Átfolyás gombot**. *5 másodpercre megjelenik a pillanatnyi teljesítményfokozat.*
2. A kezelőfelületen nyomja le annyiszor az ⓜ **Átfolyás gombot**, ahányszor a kívánt teljesítményfokozat kijelzéséhez szükséges.

A környezeti feltételektől (pl. közvetlen napsugárzástól) függően a szivattyú működésbe hozhatja a túlmelegedés-védelmet. Ilyenkor az ismételt üzembe helyezés előtt szükség lehet egy rövid lehűlési idő beiktatására.

Időkapcsoló funkció:

Az időkapcsoló funkcióval automatikusan ki lehet kapcsolni a szivattyút 5, 10 vagy 15 perces működés után.

Kijelzések az időkapcsoló idejének megválasztásakor:

Az (L1) váltakozva zöld és kék fénnyel villog	**Időkapcsoló 5 percen**
Az (L1) és (L2) váltakozva zöld és kék fénnyel villog	**Időkapcsoló 10 percen**
Az (L1), (L2) és (L3) váltakozva zöld és kék fénnyel villog	**Időkapcsoló 15 percen**

1. 3 másodpercig tartsa lenyomva az ⓜ **Átfolyás gombot**. *Az (L1) LED váltakozva zöld és kék fénnyel villog.*
2. A kezelőfelületen nyomja le annyiszor az ⓜ **Átfolyás gombot**, ahányszor az időkapcsolón beállítani kívánt idő kijelzéséhez szükséges.

Ha 5 másodpercig nem nyomunk le gombot, elindul az időkapcsoló funkció. A szivattyú az időkapcsolón választott ideig járni kezd, majd annak letelte után automatikusan lekapcsol.

Kijelzések az időkapcsoló funkció elindítása után:

Időkapcsoló idő 15 perc	Időkapcsoló idő 10 perc	Időkapcsoló idő 5 perc	Időkapcsoló kijelzés kék fényű LED-ekkel
Kb. 15 – 10 perc	Kb. 10 – 7 perc	Kb. 5 – 3 perc	(L1), (L2) és (L3) egymás után elalszik
Kb. 10 – 5 perc	Kb. 7 – 3 perc	Kb. 3 – 1 perc	(L1) és (L2) egymás után elalszik
Kb. 5 – 0 perc	Kb. 3 – 0 perc	Kb. 1 – 0 perc	(L1) elalszik

Az utolsó 5 másodperc alatt gyors ütemben kék fénnyel villog az (L1) LED.

Az időkapcsoló funkció elindítása után először az időkapcsolón beállított idő jelenik meg 5-ször a kék fényű LED-eken, majd utána egy másodpercig az akkumulátor töltöttségi állapota látható 1-szer a zöld fényű LED-eken.

Útmutatások:

Az időkapcsoló funkció bármikor félbe szakítható a **Be-/Kikapcsoló gomb** megnyomásával.

Ha az akkumulátor az időkapcsoló funkció alatt lemerül, a szivattyú idő előtt kikapcsol.

Felhasználás:

FIGYELEM! Az akkumulátorok rongálódása!

Az akkumulátor egység rongálódik, ha a vízbe merül.

→ Az akkumulátor egységet ne merítse be a vízbe.

Ügyeljen a minimális vízszintre (lásd a 7. MŰSZAKI ADATOK).

Használat sekély tartályok eseté [ábra O5]:

Cikksz. 14600: A szivattyú fel van szerelve egy tömlőcsatlakozóelemmel, amely nagy átfolyási mennyiségeket tesz lehetővé.

Cikksz. 14602: Ha a hordóürítő szivattyút lapos tárolóba helyezi (pl. egy gyermekmedencét akar kiüríteni), a teleszkópos cső eltávolítható és helyettesíthető a **33,3 mm-es (G1) GARDENA csapelemmel cikksz.18202**.

1. Állítsa az akkumulátor egységet (D) egy víztől védett helyre.
2. Állítsa a szivattyút a tartályba.
3. Indítsa be a szivattyút.

Lapos elszívás [ábra O6]:

Normál üzemben (állítólábbal (9)) kb. 25 mm maradék vízmagasság érhető el. Lapos elszívás esetén (állítóláb (9) nélkül) kb. 5 mm maradék vízmagasság érhető el.

HU

1. Forgassa el az állítólábat ⑨ az óramutató járásával ellenkező irányban, és húzza le az állítólábat ⑨ (bajonettzár).
2. Győződjön meg róla, hogy a szűrő ⑩ megfelelően van-e behelyezve.
3. Az állítóláb visszaszerelését lásd a 4. KARBANTARTÁS.

A szivattyút tilos a szűrő ⑩ nélkül működtetni.

Víz szivattyúzása a tartályból [ábra O7]:

Cikksz. 14602: A teleszkópcső hosszúságát ③ úgy állítsa be, hogy a szivattyú ne érjen a tartály aljához és ezáltal távol tartsa a szivíttyútól a tartályban lévő szennyeződést.

Célszerű a szivattyút a tartály fenekétől kb. 10 cm magasságban lógatni, nehogy túlságosan elszennyeződjön.

1. Nyissa ki az akkumulátor tartóján lévő kengyelt Ⓓ.
2. Függessze az akkumulátor egységet Ⓓ **kívülre**, a tartó oldalára, vagy állítsa azt egy megfelelő, árvízbiztos helyre.
3. **Cikksz. 14600:** Függessze a szivattyút egy kötél segítségével a tartályba (ne a kábelre függessze fel).

   Cikksz. 14602: Függessze a szivattyút a teleszkópos nyéllel ③ a tartályba.
4. Indítsa be a szivattyút.

Szivattyú beindítása [ábra O1/O4]:

Elindítás:

1. Nyissa ki a fedelet ⑧.
2. Helyezze be az akkumulátort Ⓑ az akkumulátor-tartóba Ⓓ, amíg az hallhatóan bekattan.
3. Csukja be a fedelet ⑧, amíg az érezhetően bekattan. *Győződjön meg arról, hogy az akkumulátor tartó ⑧ fedele teljesen zárva van.*
4. Nyomja meg a **Be-/Kikapcsoló gombot** Ⓢ a kezelőfelületen Ⓟ. *Elindul a szivattyú, és jelzést ad a akkumulátor töltöttségi állapot kijelzője.*

ÚTMUTATÁSOK:

A tömlőhossztól és a tömlővezetés módjától függően eltarthat egy ideig, amíg a szivattyú megkezdi a vízszállítást.

Ha a szivattyú többszöri próbálkozás után sem szállít vizet, valószínűleg levegő szorult a tömlőbe.

→ **Rövid időre indítsa be egyszer a vízbe merülő, tömlő nélküli szivattyút.**

Leállítás:

1. Nyomja meg a **Be-/Kikapcsoló gombot** Ⓢ a kezelőfelületen Ⓟ. *A szivattyú leáll.*
2. Nyomja meg az Ⓐ kireteszelő gombot, és vegye ki a Ⓑ akkumulátort a Ⓓ akkumulátor tartóból.

HU

4. KARBANTARTÁS

VESZÉLY! Személyi sérülés veszélye!

Sérülésveszély áll fenn, ha a termék véletlenül beindul.

→ **A termék karbantartása előtt vegye ki az akkumulátort.**

A szivattyú tisztítása:

VESZÉLY! Személyi sérülés veszélye!

Sérülésveszély, és a termék károsodásának kockázata.

→ **A terméket ne tisztítsa vízsugárral (különösen nagynyomású vízsugárral).**

→ **Tisztításhoz ne használjon vegyszereket, így benzint vagy oldószereket se. Egyes vegyszerek tönkre tehetnek fontos műanyag alkatrészeket.**

→ Tisztítsa meg a szivattyút egy nedves törlővel.

A szűrő megtisztitása [ábra M1/M2/M3]:

Célszerű a szűrőt ⑩ rendszeres időközönként megtisztítani, hogy problémamentesen lehessen működtetni.

Szennyezett víz szállítása után azonnal meg kell tisztítani a szűrőt.

1. Forgassa el az állítólábat ⑨ az óramutató járásával ellenkező irányban, és húzza le az állítólábat ⑨ (bajonettzár).
2. Forgassa el a szűrőt ⑩ az óramutató járásával megegyező irányban, és húzza le a szűrőt ⑩ (bajonettzár).
3. Tisztítsa meg a szűrőt ⑩ és az állítólábat ⑨ folyóvíz alatt.
4. A szűrőt ⑩ nyomja be a szivattyúba úgy, hogy a vonalak ⓐ1/ⓐ2 egymással szemben legyenek.
5. Forgassa el a szűrőt ⑩ az óramutató járásával ellentétes irányban (bajonettzár).
6. Az állítólábat ⑨ nyomja rá a szivattyúra úgy, hogy a vonalak ⓐ1/ⓐ3 egymással szemben legyenek.
7. Forgassa az állítólábat az óramutató járásával megegyező irányban (bajonettzár).

A szivattyút tilos a szűrő ⑩ nélkül működtetni.

Az akkumulátor és az akkutöltő-készülék tisztítása:

Biztosítsa, hogy az akkumulátor és az akkutöltő-készülék felülete és érintkezői mindig tiszták és szárazak legyenek, mielőtt az akkutöltő-készüléket a hálózatra csatlakoztatja.

A tisztításhoz ne használjon folyóvizet.

→ **Akkumulátor töltő készülék:** Tisztítsa meg az érintkezőket és a műanyag részeket puha, száraz kendővel.

→ **Akkumulátor:** Esetleg tisztítsa meg az akkumulátor szellőzőrését és a csatlakozóit puha, tiszta és száraz ecsettel.

5. TÁROLÁS

Üzemen kívül helyezés [ábra S1]:

A terméket gyermekektől elzárt helyen kell őrizni.

1. Vegye ki az akkumulátort.
2. Töltse fel az akkumulátort.
3. Fordítsa a szivattyút a tetejére, hogy a maradék víz kifolyhasson.
4. Tisztítsa meg a szivattyút, az akkumulátor-tartót, az akkumulátort és az akkutöltő-készüléket (lásd a 4. KARBANTARTÁS).
5. A helytakarékos tároláshoz hajtsa be a kengyelt ⑪ és csúsztassa be az akkumulátor-tartót felülről az arra szolgáló befogóba, amely a szivattyún található.
6. A szivattyút, az akkumulátort és az akkutöltő-készüléket száraz, zárt és fagymentes helyen tárolja.

Ártalmatlanítás:

(2012/19/EU jelű IE szerint)

Nem szabad a terméket a normál háztartási hulladékkal együtt kidobni. A hatályos helyi környezetvédelmi előírásoknak megfelelően kell ártalmatlanítani.

FONTOS!

→ Adja le a terméket a helyi újrahasznosító gyűjtőhelyen, vagy bízza rájuk az ártalmatlanítását.

Az akkumulátor ártalmatlanítása:

Li-ion

A GARDENA akkumulátor lítium-ion cellákat tartalmaz, amelyeket élettartamuk végén a normál háztartási hulladéktól elkülönítve kell ártalmatlanítani.

FONTOS!

→ Adja le az akkumulátorokat a helyi újrahasznosító gyűjtőhelyen, vagy bízza rájuk az ártalmatlanításukat.

1. Merítse le teljesen a lítium-ion cellákat (forduljon a GARDENA szervizhez).
2. Biztosítsa a lítium-ion cellák érintkezőit rövidzárlat ellen.
3. A lítium-ion cellákat szakszerűen kell ártalmatlanítani.

6. HIBAELHÁRÍTÁS

HU

VESZÉLY! Személyi sérülés veszélye!
Sérülésveszély áll fenn, ha a termék véletlenül beindul.

→ A termék hibájának elhárítása előtt vegye ki az akkumulátort.

Probléma	Lehetséges oka	Megoldása
Szennyezett víz szállítása után azonnal meg kell tisztítani a szűrőt	A levegő nem tud távozni, mert a nyomóvezeték zárva van. (Esetleg a vezeték megtört).	→ Nyissa ki a nyomóvezetéket (pl. zárószelep, kihordó készülékek).
	Légpárna a szívótalpban.	→ Várjon max. kb. 60 másodpercig, amíg a szivattyú légteleníti magát, szükség esetén többször ki/be kell kapcsolni. Ha ez nem segít, akkor indítsa el a szivattyút a vízben rövid ideig a tömlő nélkül.
	Az állítóláb/szűrő eltömődött.	→ Tisztítsa meg az állítólábat/szűrőt.
	Vízszint az üzembe helyezéskor a minimális szint alatt van	→ A szivattyút merítse mélyebbre.
A szivattyú üzemel, de a szállítási teljesítmény hirtelen visszaesik	Az állítóláb/szűrő eltömődött.	→ Tisztítsa meg az állítólábat/szűrőt.
A szivattyú nem indul el, vagy leáll. Az ⑪ LED zöld fénnyel villog [ábra O4]	Akku lemerült.	→ Töltse fel az akkumulátort.
A szivattyú nem indul el, vagy leáll. A ⑯ hibajelző LED piros fénnyel világít [ábra O4]	Az akkumulátor hőmérséklete a megengedett tartományon kívül van.	→ Várjon, amíg az akkumulátor hőmérséklete ismét 0 °C – + 45 °C között lesz.
	Működésbe lépett a száraz futás elleni védelem.	→ Merítse mélyebbre a szivattyút.

Probléma	Lehetséges oka	Megoldása
A szivattyú nem indul el, vagy leáll. A Ⓦp hibajelző LED piros fénnyel világít [ábra O4]	A kezelőfelület túlmelegedése.	→ Hagyja lehűlni a kezelőfelületet (pl. vigye árnyékba).
	Levegő van a tömlőben.	→ Rövid időre indítsa be egyszer a vízbe merülő, tömlő nélküli szivattyút.
	Víz jutott be az akkumulátorba.	→ Hagyja megszáradni az akkumulátort védett helyen.
	Az akkumulátor tartóban lévő akkumulátor érintkezői közé vízcseppek vagy nedvesség került.	→ Távolítsa el a vízcseppeket/ nedvességet száraz kendővel.
	A motor blokkolva van.	→ Lépjen kapcsolatba a GARDENA szervizzel.
A szivattyú nem indul el, vagy leáll. A Ⓦp hibajelző LED pirosan villog [ábra O4]	A termék hibás.	→ Lépjen kapcsolatba a GARDENA szervizzel.
A szivattyú nem indul el, vagy leáll. A Ⓦp hibajelző LED nem világít [ábra O4]	Az akkumulátor nincs teljesen berakva az akkutartó rekeszbe.	→ Rakja be teljesen az akkumulátort az akkutartó rekeszbe annyira, hogy hallhatóan a helyére ugorjon.
	Az akkumulátor hibás.	→ Cserélje le az akkumulátort.
	A termék hibás.	→ Lépjen kapcsolatba a GARDENA szervizzel.
Töltési művelet nem lehetséges. Az Ⓛc akkumulátor töltésjelző állandóan világít [ábra O3]	Az akkumulátor nincs (jól) rárakva.	→ Rakja rá az akkumulátort helyesen a töltő készülékre.
	Az akkumulátor érintkezők el vannak koszolódva.	→ Tisztítsa meg az akkumulátor érintkezőket (pl. az akkumulátor többszöri bedugásával és kihúzásával. Esetleg cserélje le az akkumulátort).
	Az akkumulátor hőmérséklete a megengedett töltési hőmérséklet-tartományon kívül van.	→ Várjon, amíg az akkumulátor hőmérséklete ismét 0 °C – +45 °C között lesz.
	Az akkumulátor hibás.	→ Cserélje le az akkumulátort.
Az Ⓛc akkumulátor töltésjelző nem világít [ábra O3]	A töltő készülék hálózati csatlakozója töltőegység nincs (jól) bedugva.	→ Dugja be a hálózati csatlakozót (tövig) a hálózati aljzatba.
	A hálózati aljzat, hálózati kábel vagy töltő készülék meghibásodott.	→ Vizsgálja meg a hálózati feszültséget. Esetleg vizsgáltassa meg a töltő készüléket valamelyik megbízott szerződéses kereskedővel vagy a GARDENA szervizzel.

ÚTMUTATÁS: Egyéb üzemzavarok esetén forduljon a GARDENA területileg illetékes szervizközpontjához. Javításokat csak a GARDENA szervizközpontokkal, valamint a GARDENA szerződött szakkereskedőivel szabad végeztetni.

7. MŰSZAKI ADATOK

Akkumulátoros szivattyú	Egység	Érték (cikksz. 14600)	Érték (cikksz. 14602)
Max. szállítási mennyiség	l/h	2000	2000
Max. nyomás	bar	2,0	2,0
Max. szállítási magasság	m	20	20
Max. merülési mélység	m	1,8	1,8
Max. vízhőmérséklet	°C	35	35

Akkumulátoros szivattyú	Egység	Érték (cikksz. 14600)	Érték (cikksz. 14602)
Min. vízállás állítólábbal / állítóláb nélkül történő üzembe helyezés esetén (kb.)	mm	50 / 25	50 / 25
Maradék vízmagasság állítólábbal / állítóláb nélkül (kb.)	mm	25 / 5	25 / 5
Tömeg (akkumulátor nélkül)	kg	1,8	2,2

Rendszer-akkumulátor PBA 18V 2,5Ah W-B	Egység	Érték (cikksz. 14903)
Akkumulátor feszültség	V (DC)	18
Akkumulátor kapacitás	Ah	2,5
A (Li-Ion) cellák darabszáma		5

Alkalmas POWER FOR ALL rendszerű akkumulátor töltő készülékek: AL 18..CV.

Akkumulátor töltő készülék AL 1810 CV P4A	Egység	Érték (cikksz. 14900)
Hálózati feszültség	V (AC)	220 – 240
Hálózati frekvencia	Hz	50 – 60
Névleges teljesítmény	W	26
Akkumulátor töltő feszültség	V (DC)	18
Max. akkumulátor töltő áram	mA	1000
Akkumulátor töltési idő 80 % / 97 – 100 % (kb.)		
PBA 18V 2,0Ah W-B	perc	96 / 124
PBA 18V 2,5Ah W-B	perc	120 / 154
PBA 18V 4,0Ah W-C	perc	192 / 244
Megengedett töltési hőmérséklettartomány	°C	0 – 45
Tömeg az EPTA-Procedure 01:2014-nak megfelelően	kg	0,17
Érintésvédelmi osztály		⧈ / II

Alkalmas POWER FOR ALL rendszerű akkumulátorok PBA 18V.

HU

8. TARTOZÉKOK

GARDENA Rendszer-akkumulátor PBA 18V/45 P4A PBA 18V/72 P4A	Akkumulátor a plusz működési idő érdekében vagy cseréhez.	**cikksz. 14903** **cikksz. 14905**
GARDENA Akkumulátor gyorstöltő készülék AL 1830 CV P4A	A POWER FOR ALL rendszerű PBA 18V..W-.. akkumulátorok gyors feltöltéséhez.	**cikksz. 14901**
GARDENA Hosszabbító cső	A teleszkópos cső meghosszabbításához.	**cikksz. 1420**

9. SZERVIZ/GARANCIA

Szerviz:

Kérjük, vegye fel velünk a kapcsolatot a hátoldalon lévő címen.

Garancianyilatkozat:

Garanciaigény esetén nem kerül felszámolásra díj önnek a nyújtott szolgáltatásokért.

A GARDENA Manufacturing GmbH minden új, eredeti GARDENA termékre a vásárlás napjától számított 2 év garanciát vállal, feltéve, hogy a termékeket kizárólag magán célra használták. Másodkézből vásárolt termékekre nem vonatkozik a gyártói garancia. Ez a garancia a termék minden olyan lényeges hiányosságára kiterjed, amely bizonyíthatóan anyag- vagy gyártási hibára vezethető vissza. A jótállás egy teljes mértékben működőképes cseretermék biztosításával vagy a számunkra megküldött hibás termék ingyenes megjavításával teljesül; fenntartjuk a jogot az ezen lehetőségek közötti választásra. Ez a szolgáltatás az alábbi rendelkezések teljesülése esetén érhető el:

- A terméket rendeltetés szerint használták, a használati útmutatóban meghatározott ajánlások szerint.
- Sem a vevő, sem más nem próbálta felnyitni vagy javítani a terméket.
- A készüléket csak eredeti GARDENA pót- és kopóalkatrészekkel üzemeltették.
- A vásárláskor kapott blokk bemutatása.

Az alkatrészek és készülékelemek (pl. kések, késrögzítő alkatrészek, turbinák, világítótestek, ékszíjak és fogazott szíjak, járókerekek, légszűrők, gyújtógyertyák) szokásos kopása, a kinézetben mutatkozó elváltozások, valamint a kopó alkatrészek és fogyóeszközök nem tartoznak a garancia hatálya alá.

Ez a gyártói garancia a fenti feltételeknek megfelelő pótalkatrész szállításra és javításra szorítkozik. A gyártói garancia nem szolgáltat alapot a velünk, mint gyártóval szemben támasztandó egyéb, például kártérítési igények elismerésére. Ez a gyártói garancia természetesen **nem** érinti a vásárlót a törvények és a szerződés alapján a kereskedővel/
eladóval szemben megillető szavatossági igényeket.

A gyártói garancia a Németországi Szövetségi Köztársaság jogrendjének hatálya alá tartozik.

Garancia esetén kérjük, hogy a megfelelően bérmentesített hibás terméket a vásárláskor kapott blokk másolatának és a hiba leírásának kíséretében küldje el a GARDENA szerviz címére.

Kopóalkatrészek:

A járókerék és szűrő kopóalkatrész, ezekre nincs garancia.

HU

Pumpen-Kennlinien
Performance characteristics
Courbes de performance
Prestatiegrafiek
Kapacitetskurva
Ydelses karakteristika
Pumpun ominaiskäyrä
Pumpekarakteristikk
Curva di rendimento
Curva característica de la bomba
Características de performance
Charakterystyka pompy
Szivattyú-jelleggörbe
Charakteristika čerpadla
Charakteristiky čerpadla
Χαρακτηριστικό διάγραμμα
Характеристика насоса
Karakteristika črpalka
Obilježja pumpe
Karakteristika pumpe
Крива характеристики насоса
Caracteristică pompă
Pompa karakter eğrisi
Помпена характеристика
Fuqia e pompës
Pumba karakteristik
Siurblio charakteristinė kreivė
Sūkņa raksturlīkne

2000/2 Clear 18V P4A **Art. 14600**

2000/2 18V P4A **Art. 14602**

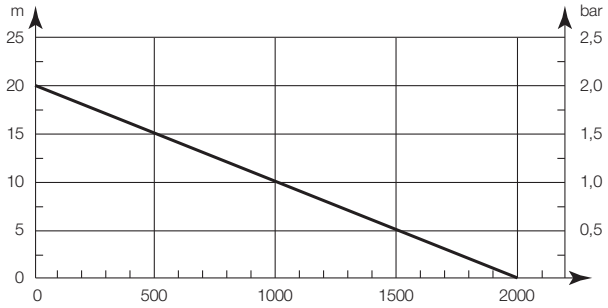

DE ***Produkthaftung***
Wir weisen ausdrücklich darauf hin, dass wir in Übereinstimmung mit dem Produkthaftungsgesetz nicht für Schäden haften, die durch unsere Produkte entstehen, wenn diese unsachgemäß und nicht durch einen von uns autorisierten Servicepartner repariert wurden oder wenn keine Original GARDENA Teile oder von uns zugelassene Teile verwendet wurden.

EN ***Product liability***
In accordance with the German Product Liability Act, we hereby expressly declare that we accept no liability for damage incurred from our products where said products have not been properly repaired by a GARDENA-approved service partner or where original GARDENA parts or parts authorised by GARDENA were not used.

FR ***Responsabilité***
Conformément à la loi relative à la responsabilité du fait des produits défectueux, nous déclarons expressément par la présente que nous déclinons toute responsabilité pour les dommages résultant de nos produits, si lesdits produits n'ont pas été correctement réparés par un partenaire d'entretien agréé GARDENA ou si des pièces d'origine GARDENA ou des pièces agréées GARDENA n'ont pas été utilisées.

NL ***Productaansprakelijkheid***
Conform de Duitse wet inzake productaansprakelijkheid verklaren wij hierbij uitdrukkelijk dat wij geen aansprakelijkheid aanvaarden voor schade ontstaan uit onze producten waarbij deze producten niet zijn gerepareerd door een GARDENA-erkende servicepartner of waarbij geen originele GARDENA-onderdelen of onderdelen die door GARDENA zijn goedgekeurd zijn gebruikt.

SV ***Produktansvar***
I enlighet med tyska produktansvarslagar förklarar vi härmed uttryckligen att vi inte åtar oss något ansvar för skador som orsakas av våra produkter där produkterna inte har genomgått korrekt reparation från en GARDENA-godkänd servicepartner eller där originaldelar från GARDENA eller delar godkända av GARDENA inte använts.

DA ***Produktansvar***
I overensstemmelse med den tyske produktansvarslov erklærer vi hermed udtrykkeligt, at vi ikke påtager os noget ansvar for skader på vores produkter, hvis de pågældende produkter ikke er blevet repareret korrekt af en GARDENA-godkendt servicepartner, eller hvor der ikke er brugt originale GARDENA-reservedele eller godkendte reservedele fra GARDENA.

FI ***Tuotevastuu***
Saksan tuotevastuulain mukaisesti emme ole vastuussa laitteiden vaurioista, jos korjauksia ei ole tehnyt GARDENAn hyväksymä huoltoliike tai jos niiden syynä on muiden kuin alkuperäisten GARDENA-varaosien tai GARDENAn hyväksymien varaosien käyttö.

IT ***Responsabilità del prodotto***
In conformità con la Legge tedesca sulla responsabilità del prodotto, con la presente dichiariamo espressamente che decliniamo qualsiasi responsabilità per danni causati dai nostri prodotti qualora non siano stati correttamente riparati presso un partner di assistenza approvato GARDENA o laddove non siano stati utilizzati ricambi originali o autorizzati GARDENA.

ES ***Responsabilidad sobre el producto***
De acuerdo con la Ley de responsabilidad sobre productos alemana, por la presente declaramos expresamente que no aceptamos ningún tipo de responsabilidad por los daños ocasionados por nuestros productos si dichos productos no han sido reparados por un socio de mantenimiento aprobado por GARDENA o si no se han utilizado piezas originales GARDENA o piezas autorizadas por GARDENA.

PT ***Responsabilidade pelo produto***
De acordo com a lei alemã de responsabilidade pelo produto, declaramos que não nos responsabilizamos por danos causados pelos nossos produtos, caso os tais produtos não tenham sido devidamente reparados por um parceiro de assistência GARDENA aprovado ou se não tiverem sido utilizadas peças GARDENA originais ou peças autorizadas pela GARDENA.

PL ***Odpowiedzialność za produkt***
Zgodnie z niemiecką ustawą o odpowiedzialności za produkt, niniejszym wyraźnie oświadczamy, że nie ponosimy żadnej odpowiedzialności za szkody poniesione na skutek użytkowania naszych produktów, w przypadku gdy naprawa tych produktów nie była odpowiednio przeprowadzana przez zatwierdzonego przez firmę GARDENA partnera serwisowego lub nie stosowano oryginalnych części GARDENA albo części autoryzowanych przez tę firmę.

HU ***Termékszavatosság***
A németországi termékszavatossági törvénnyel összhangban ezennel nyomatékosan kijelentjük, hogy nem vállalunk felelősséget a termékeinkben keletkezett olyan károkért, amelyek valamely GARDENA által jóváhagyott szervizpartner által nem megfelelően végzett javításból adódtak, vagy amely során nem eredeti GARDENA alkatrészeket vagy a GARDENA által jóváhagyott alkatrészeket használtak fel.

CS ***Odpovědnost za výrobek***
V souladu s německým zákonem o odpovědnosti za výrobek tímto výslovně prohlašujeme, že nepřijímáme žádnou odpovědnost za poškození vzniklá na našich výrobcích, kdy zmíněné výrobky nebyly řádně opraveny schváleným servisním partnerem GARDENA nebo kdy nebyly použity originální náhradní díly GARDENA nebo náhradní díly autorizované společností GARDENA.

SK ***Zodpovednosť za produkt***
V súlade s nemeckými právnymi predpismi upravujúcimi zodpovednosť za výrobok týmto výslovne prehlasujeme, že nenesieme žiadnu zodpovednosť za škody spôsobené našimi výrobkami, v prípade ktorých neboli náležité opravy vykonané servisným partnerom schváleným spoločnosťou GARDENA alebo neboli použité diely spoločnosti GARDENA alebo diely schválené spoločnosťou GARDENA.

EL ***Ευθύνη προϊόντος***
Σύμφωνα με τον γερμανικό νόμο περί Ευθύνης για τα Προϊόντα, με το παρόν δηλώνουμε ρητώς ότι δεν αποδεχόμαστε καμία ευθύνη για τυχόν ζημίες που προκύπτουν από τα προϊόντα μας εάν αυτά δεν έχουν επισκευαστεί σωστά από κάποιον εγκεκριμένο συνεργάτη επισκευών της GARDENA ή εάν δεν έχουν χρησιμοποιηθεί αυθεντικά εξαρτήματα GARDENA ή εξαρτήματα εγκεκριμένα από την GARDENA.

SL ***Odgovornost proizvajalca***
V skladu z nemškimi zakoni o odgovornosti za izdelke,izrecno izjavljajo, da ne sprejemamo nobene odgovornosti za škodo, ki jo povzročijo naši izdelki, če teh niso ustrezno popravili GARDENINI odobreni servisni partnerji ali pri tem niso bili uporabljeni originalni GARDENINI nadomestni deli ali GARDENINIMI homologiranimi nadomestnimi deli.

HR ***Pouzdanost proizvoda***
Sukladno njemačkom zakonu o pouzdanosti proizvoda, ovime izričito izjavljujemo kako ne prihvaćamo nikakvu odgovornost za oštećenja na našim proizvodima nastala uslijed neispravnog popravka od strane servisnog partnera kojeg odobrava GARDENA ili uslijed nekorištenja originalnih GARDENA dijelova ili dijelova koje odobrava GARDENA.

RO ***Răspunderea pentru produs***
În conformitate cu Legea germană privind răspunderea pentru produs, declarăm în mod expres prin prezentul document că nu acceptăm nicio răspundere pentru defecțiunile suferite de produsele noastre atunci când acestea nu au fost reparate în mod corect de un atelier de service partener, aprobat de GARDENA, sau când nu au fost utilizate piese GARDENA originale sau piese autorizate de GARDENA.

BG ***Отговорност за вреди, причинени от стоки***
Съгласно германския Закон за отговорността за вреди, причинени от стоки, с настоящото изрично декларираме, че не носим отговорност за щети, причинени от нашите продукти, ако те не са били правилно ремонтирани от одобрен от GARDENA сервиз или ако не са използвани оригинални части на GARDENA или части, одобрени от GARDENA.

ET ***Tootevastutus***
Vastavalt Saksamaa tootevastutusseadusele deklareerime käesolevaga selgesõnaliselt, et me ei kanna mingisugust vastutust meie toodetest tingitud kahjude eest, kui need tooted ei ole korrektselt parandatud GARDENA heakskiidetud hooldusspartneri poolt või kui parandamisel ei ole kasutatud GARDENA originaalosi või GARDENA volitatud osi.

LT ***Gaminio patikimumas***
Mes aiškiai pareiškiame, kad, atsižvelgiant į Vokietijos gaminių patikimumo įstatymą, neprisiimame atsakomybės dėl bet kokios žalos, patirtos dėl mūsų gaminių, jeigu jie buvo netinkamai taisomi arba jų dalys buvo pakeistos neoriginaliomis GARDENA dalimis ar nepatvirtintomis dalimis, arba jeigu remonto darbai buvo atliekami ne GARDENA techninės priežiūros centro specialistų.

LV ***Atbildība par produkcijas kvalitāti***
Saskaņā ar Vācijas likumu par atbildību par produkcijas kvalitāti ar šo mēs paziņojam, ka neuzņemamies atbildību par bojājumiem, kas radušies, lietojot mūsu izstrādājumus, kuru remontu nav veicis uzņēmuma GARDENA apstiprināts apkopes partneris vai kuru remontam netika izmantotas oriģinālās GARDENA detaļas vai detaļas, kuru lietošanu apstiprinājis uzņēmums GARDENA.

DE EU-Konformitätserklärung

Der Unterzeichnende bestätigt als Bevollmächtigte des Herstellers, der GARDENA Germany AB, PO Box 7454, S-103 92, Stockholm, Schweden, dass das (die) nachfolgend bezeichnete(n) Gerät(e) in der von uns in Verkehr gebrachten Ausführung die Anforderungen der harmonisierten EU-Richtlinien, EU-Sicherheitsstandards und produktspezifischen Standards erfüllt/erfüllen. Bei einer nicht mit uns abgestimmten Änderung des (der) Geräte(s) verliert diese Erklärung ihre Gültigkeit.

EN EC Declaration of Conformity

The undersigned hereby certifies as the authorized representative of the manufacturer, GARDENA Germany AB, PO Box 7454, S-103 92, Stockholm, Sweden, that, when leaving our factory, the unit(s) indicated below is/are in accordance with the harmonised EU guidelines, EU standards of safety and product specific standards. This certificate becomes void if the unit(s) is/are modified without our approval.

FR Déclaration de conformité CE

Le soussigné déclare, en tant que mandataire du fabricant, la GARDENA Germany AB, PO Box 7454, S-103 92, Stockholm, Suède, qu'à la sortie de ses usines le matériel neuf désigné ci-dessous était conforme aux prescriptions des directives européennes énoncées ci-après et conforme aux règles de sécurité et autres règles qui lui sont applicables dans le cadre de l'Union européenne. Toute modification portée sur ce(s) produit(s) sans l'accord express de notre part supprime la validité de ce certificat.

NL EU-conformiteitsverklaring

De ondergetekende bevestigt als gevolmachtigde van de fabrikant, GARDENA Germany AB, PO Box 7454, S-103 92, Stockholm, Zweden, dat het/de onderstaand vermelde apparaat/apparaten in de door ons in de handel gebrachte uitvoering voldoet/voldoen aan de eisen van de geharmoniseerde EU-richtlijnen, EU-veiligheidsnormen en productspecifieke normen. Bij een niet met ons afgestemde verandering van het apparaat/de apparaten verliest deze verklaring haar geldigheid.

SV EU-försäkran om överensstämmelse

Undertecknad intygar som befullmäktigad företrädare för tillverkaren, GARDENA Germany AB, PO Box 7454, S-103 92, Stockholm, Sverige, att nedan angiven apparat/nedan angivna apparater i det utförande vi har släppt på marknaden, uppfyller fordringarna i de harmoniserade EU-direktiven, EU-säkerhetsstandarderna och de produktspecifika standarderna. Denna försäkran upphör att gälla vid en ändring av apparaten/apparaterna som inte har stämts av med oss.

DA EU-overensstemmelseserklæring

Underskriveren bekræfter som fuldmægtig for producenten, GARDENA Germany AB, PO Box 7454, S-103 92, Stockholm, Sverige, at det (de) efterfølgende betegnede apparat(er) i den af os markedsførte udførelse opfylder kravene i de harmoniserede EU-direktiver, EU-sikkerhedsstandarder og produktspecifikke standarder. Foretages en ændring af apparatet/apparaterne, der ikke er aftalt med os, mister denne erklæring sin gyldighed.

FI EU-vaatimustenmukaisuusvakuutus

Allekirjoittanut vahvistaa valmistajan, GARDENA Germany AB, PO Box 7454, S-103 92, Tukholma, Ruotsi, valtuuttamana henkilönä, että seuraava laite täyttää/seuraavat laitteet täyttävät meidän toimittamassa mallissa yhdenmukaistettujen EU-direktiivien, EU-turvallisuusmääräysten ja tuotekohtaisten standardien vaatimukset. Laitteen/laitteiden muutoksissa, joista ei ole sovittu meidän kanssamme, menettää tämä selvitys voimassaolonsa.

IT Dichiarazione di conformità UE

Il sottoscritto, in quanto soggetto autorizzato dal produttore, GARDENA Germany AB, PO Box 7454, S-103 92, Stoccolma, Svezia, dichiara che l'apparecchio/gli apparecchi di seguito denominato/i, nella versione da noi immessa in commercio, soddisfa/no i requisiti delle direttive UE armonizzate, degli standard di sicurezza europei e degli standard specifici per il prodotto. La presente dichiarazione perde di validità in caso di modifica dell'apparecchio/degli apparecchi non concordata con noi.

ES Declaración de conformidad de la UE

El firmante confirma, en calidad de apoderado del fabricante GARDENA Germany AB, PO Box 7454, S-103 92 Estocolmo (Suecia), que el/los aparato(s) mencionado(s) a continuación cumple(n), en la versión lanzada al mercado por nuestra empresa, los requisitos de las directivas de la UE armonizadas, los estándares de seguridad de la UE y los estándares específicos del producto. La presente declaración perderá su validez si se modifica(n) el/los aparato(s) sin previa aprobación por nuestra parte.

PT Declaração CE de Conformidade

O abaixo-assinado, na qualidade de representante do fabricante, GARDENA Germany AB, PO Box 7454, S-103 92, Stockholm, Schweden, confirma que o(s) aparelho(s) a seguir designado(s) no modelo lançado por nós no mercado cumpre/cumprem os requisitos das diretivas UE harmonizadas, as normas de segurança UE e as normas específicas para estes produtos. Esta declaração perde a sua validade se forem realizadas alterações no(s) aparelho(s) sem o nosso consentimento.

PL Deklaracja zgodności UE

Niżej podpisany potwierdza jako upoważniony przedstawiciel producenta, spółki GARDENA Germany AB, PO Box 7454, S-103 92, Sztokholm, Szwecja, że określone poniżej urządzenie/-nia w wersji wprowadzonej przez nas do obrotu spełnia/-niają wymogi zharmonizowanych dyrektyw UE, norm bezpieczeństwa UE oraz norm dotyczących konkretnych produktów. Niniejsza deklaracja traci ważność w przypadku wprowadzania nieuzgodnionych z nami zmian urządzenia/ń.

HU EU megfelelőségi nyilatkozat

Az alulírott, a GARDENA Germany AB, Pf. 7454, S-103 92, Stockholm, Svédország megbízotti minőségében megerősíti, hogy az általunk alábbi kivitelben forgalomba hozott, lent nevezett eszköz(ök) megfelel(nek) az uniós irányelvekkel összhangba hozott nemzeti előírások követelményeinek, az EU biztonsági szabványainak és a konkrét termékre vonatkozó szabványoknak. Az eszköz(ök)nek velünk nem egyeztetett módosítása esetén ez a nyilatkozat érvényét veszti.

CS EU prohlášení o shodě

Podepsaná osoba zplnomocněná výrobcem GARDENA Germany AB, PO Box 7454, S-103 92, Stockholm, Švédsko potvrzuje, že v následujícím uvedený(-é) přístroj(-e) v provedení námi uvedeném na trh splňuje/splňují požadavky směrnic EU, bezpečnostních norem EU a norem specifických pro výrobek. V případě změny přístroje(-ů), která s námi nebyla dohodnuta, ztrácí toto prohlášení svou platnost.

SK EÚ vyhlásenie o zhode

Dolu podpísaný potvrdzuje, ako splnomocnený zástupca výrobcu, GARDENA Germany AB, PO Box 7454, S-103 92, Štokholm, Švédsko, že ďalej označené zariadenie/a vo vyhotovení uvedenom na trh spĺňa/jú požiadavky harmonizovaných smerníc EÚ, bezpečnostných štandardov EÚ a predpisov, špecifických pre dané výrobky. Pri zmene zariadenia/zariadení, ktorá nebola odsúhlasená našou spoločnosťou, stráca toto vyhlásenie platnosť.

EL Δήλωση συμμόρφωσης ΕΕ

Ο υπογεγραμμένος βεβαιώνει ως πληρεξούσιος του κατασκευαστή, της εταιρείας GARDENA Germany AB, Τ.Θ. 7454, S-103 92, Στοκχόλμη, Σουηδία, ότι η (οι) παρακάτω αναφερόμενη(ες) συσκευή(ές) στην έκδοση που τίθεται από εμάς σε κυκλοφορία πληροί/πληρούν τις απαιτήσεις των εναρμονισμένων οδηγιών της ΕΕ, προτύπων ασφαλείας της ΕΕ και των ειδικών για το προϊόν προτύπων. Σε περίπτωση τροποποίησης της (των) συσκευής(ών) χωρίς προηγούμενη συνεννόηση με την εταιρεία μας παύει να ισχύει η δήλωση.

SL Izjava EU o skladnosti

Spodaj podpisani kot pooblaščenec proizvajalca GARDENA Germany AB, PO Box 7454, S-103 92, Stockholm, Švedska, potrjuje, da v nadaljevanju označene naprave v izvedbi, v kakršni smo jih dali v promet, izpolnjujejo zahteve usklajenih direktiv EU, varnostnega standarda EU in standardov, ki veljajo za posamezne izdelke. V primeru spremembe naprave, ki ni usklajena z nami, ta izjava neha veljati.

HR EU izjava o sukladnosti

Dolje potpisani kao opunomoćenik proizvođača, tvrtke GARDENA Germany AB, PO Box 7454, S-103 92, Stockholm, Švedska, potvrđujemo da niže navedeni uređaj(i) odgovarajuće izvedbe koji/koje smo iznijeli na tržište ispunjavaju kriterije usklađenih direktiva EU i sigurnosnih standarda EU kao i standarda koji se tiču proizvoda. Ova izjava gubi valjanost u slučaju izmjena uređaja koje nisu prethodno ugovorene s nama.

RO Declarație de conformitate UE

Semnatarul, în calitatea sa de împuternicit al producătorului GARDENA Germany AB, PO Box 7454, S-103 92, Stockholm, Suedia, confirmă că aparatul (aparatele) descrise în cele ce urmează, în execuția pusă de noi pe piață îndeplinește (îndeplinesc) cerințele directivelor armonizate UE, ale standardelor de siguranță UE și ale standardelor specifice produsului. În cazul modificării fără aprobarea noastră prealabilă a aparatului (aparatelor), această declarație își pierde valabilitatea.

BG ЕС-Декларация за съответствие

Долуподписаният удостоверява като пълномощник на производителя GARDENA Germany AB, PO Box 7454, S-103 92, Стокхолм, Швеция, че по-долу описаният(ите) уред(и) във варианта на изпълнение пуснат от нас на пазара изпълнява/изпълняват изискванията на хармонизираните ЕС-директиви, ЕС-норми за безопасност и специфичните норми за продукцията. В случай на промяна на уреда(ите), която не е съгласувана с нас, тази декларация губи своята валидност.

ET EL-i vastavusdeklaratsioon

Allakirjutanu kinnitab tootja, GARDENA Germany AB, PO Box 7454, S-103 92, Stockholm, Rootsi, poolt volitatud isikuna, et järgnevalt nimetatud seade (seadmed) täidab (täidavad) meie poolt turule toodud versiooni kujul harmoneeritud EL-i direktiivide, EL-i ohutusstandardite ja tootepõhiste standardite nõuded.
Seadmel (seadmetel) meiega kooskõlastamata muudatuse tegemise korral kaotab käesolev deklaratsioon oma kehtivuse.

LT ES atitikties deklaracija

Pasirašantysis, kaip gamintojo, GARDENA Germany AB, PO Box 7454, S-103 92, Stokholmas, Švedija, įgaliotasis atstovas patvirtina, kad žemiau nurodyto (-ų) prietaiso (-ų) modeliai, kurie buvo pagaminti mūsų gamyklose, atitinka darniąsias ES direktyvas, ES saugumo standartus ir specifinius gaminio standartus.
Atlikus bet kokį prietaiso (-ų) pakeitimą, kuris nėra suderintas su mumis, ši deklaracija praranda galiojimą.

LV ES atbilstības deklarācija

Zemā parakstījusies persona kā ražotāja, uzņēmuma GARDENA Germany AB, PO Box 7454, S-103 92, Stokholma, Zviedrija, pilnvarotais pārstāvis apstiprina, ka tālāk norādītā(-s) ierice(-s) izpildījumā, kādā mēs to (tās) esam laiduši tirgū, atbilst saskaņotajām ES direktīvām, ES drošības standartiem un konkrētajam produktam noteiktajiem standartiem.
Ierīcē(-s) veicot ar mums nesaskaņotas izmaiņas, šī deklarācija zaudē savu spēku.

Produktbezeichnung:	**Akku-Tauchpumpe / Akku-Regenfass-Pumpe**
Description of the product:	**Battery Submersible Pump / Battery Rain Water Tank Pump**
Désignation du produit :	**Pompe d'évacuation à batterie / Pompe pour collecteur d'eau de pluie à batterie**
Beschrijving van het product:	**Accu-dompelpomp / Accu-regentonpomp**
Beskrivning av produkten:	**Batteridriven dränkbar pump / Batteridriven pump för regnvattentunna**
Beskrivelse af produktet:	**Accu-dykpumpe / Accu-regnvandspumpe**
Tuotteen kuvaus:	**Akkukäyttöinen uppopumppu / Akkukäyttöinen sadevesisäiliöpumppu**
Descrizione del prodotto:	**Pompa sommersa a batteria / Pompa per cisterna a batteria**
Descripción del producto:	**Bomba sumergible con Accu / Bomba con Accu para depósitos de aguas pluviales**
Descrição do produto:	**Bomba submersível a bateria / Bomba do depósito de água de chuva com bateria**
Opis produktu:	**Akumulatorowa pompa zanurzeniowa / Akumulatorowa pompa do deszczówki**
A termék leírása:	**Akkumulátoros búvárszivattyú / Akkumulátoros hordóürítő szivattyú**
Popis výrobku:	**Akumulátorové ponorné čerpadlo / Akumulátorové čerpadlo do sudu na dešťovou vodu**
Popis produktu:	**Akumulátorové ponorné čerpadlo / Akumulátorové čerpadlo do suda na dažďovú vodu**
Περιγραφή του προϊόντος:	**Υποβρύχια αντλία μπαταρίας / Αντλία μπαταρίας συλλεκτών βρόχινου νερού**
Opis izdelka:	**Akumulatorska potopna črpalka / Akumulatorska črpalka za sod z deževnico**
Opis proizvoda:	**Baterijska uronska pumpa / Baterijska pumpa za spremnike kišnice**
Descrierea produsului:	**Pompă submersibilă cu acumulator / Pompă pentru rezervor de apă de ploaie, cu acumulator**
Описание на продукта:	**Акумулаторна потопяема дренажна помпа / Акумулаторна помпа за дъждовна вода**
Toote kirjeldus:	**Akuga sukelpump / Akuga vihmaveemahutipump**
Gaminio aprašas:	**Akumuliatorinis panardinamas siurblys / Akumuliatorinis lietaus vandens talpyklų siurblys**
Izstrādājuma apraksts:	**Ar akumulatoru darbināms iegremdējamais sūknis / Ar akumulatoru darbināms lietus ūdens tvertnes sūknis**

Produkttyp:	Terméktípus:	Artikelnummer:	Cikkszámok:
Product type:	Druh výrobku:	Article number:	Objednací číslo:
Type de produit :	Typ produktu:	Référence :	Objednávacie číslo:
Producttype:	Τύπος προϊόντος:	Artikelnummer:	Κωδικός είδους:
Produkttyp:		Artikelnummer:	Številka izdelka:
Producttype:	Vrsta izdelka:	Artikelnummer:	Kataloški broj:
Tuotetyyppi:	Vrsta proizvoda:	Tuotenumero:	Cod articol:
Tipo di prodotto:	Tip produs:	Codice articolo:	Артикул номер:
Tipo de producto:	Тип продукт:	Referencia:	Artiklinumber:
Tipo de produto:	Tootetüüp:	Número de referência:	Dalies numeris:
Typ produktu:	Gaminio tipas:		Artikula numurs:
	Produkta veids:	Numer katalogowy:	
2000/2 Clear 18V P4A		**14600**	
2000/2 18V P4A		**14602**	

EU-Richtlinien:	Директиви на ЕО:
EC-Directives:	EÜ direktiivid:
Directives CE :	EB direktyvos:
EG-richtlijnen:	EK direktivas:
EU-direktiv:	
EF-direktiver:	
EY-direktiivit:	
Direttive UE:	
Directiva CE:	
Direktivas CE:	
Dyrektywy WE:	
EK-irányelvek:	**2006/42/EG**
Předpisy ES:	**2011/65/EU**
Smernice EÚ:	**2014/30/EU**
Οδηγίες ΕΚ:	
Direktive EU:	**Ladegerät / Charger:**
EC direktive:	**2014/35/EC**
Directive CE:	

Harmonisierte EN-Normen / Harmonised EN:	
EN ISO 12100	
EN 60335-1	
EN 60335-2-41	**Ladegerät / Charger:**
	EN 60335-2-29

Hinterlegte Dokumentation:
GARDENA-Technische Dokumentation,
M. Kugler, 89079 Ulm

Deposited Documentation:
GARDENA Technical Documentation,
M. Kugler, 89079 Ulm

Documentation déposée:
Documentation technique GARDENA,
M. Kugler, 89079 Ulm

Anbringungsjahr der CE-Kennzeichnung:	Godina dobivanja CE oznake:
Year of CE marking:	Anul de marcare CE:
Année d'apposition du marquage CE :	Година на поставяне на CE-маркировка:
Installatiejaar van de CE-aanduiding:	CE-märgistuse paigaldamise aasta:
Märkningsår:	Metai, kada pažymėta CE-ženklu:
CE-Mærkningsår:	CE-marķējuma uzlikšanas gads:
CE-merkin kiinnitysvuosi:	
Anno di applicazione della certificazione CE:	
Colocación del distintivo CE:	
Ano de marcação pela CE:	
Rok nadania oznakowania CE:	
CE-jelzés elhelyezésének éve:	
Rok umístění značky CE:	
Rok udelenia značky CE:	
Έτος σήματος CE:	
Leto namestitve CE-oznake:	**2020**

Ulm, den 30.10.2020	Der Bevollmächtigte
Ulm, 30.10.2020	Authorised representative
Fait à Ulm, le 30.10.2020	Le mandataire
Ulm, 30-10-2020	De gevolmachtigde
Ulm, 2020.10.30.	Auktoriserad representant
Ulm, 30.10.2020	Autoriseret repræsentant
Ulmissa, 30.10.2020	Valtuutettu edustaja
Ulm, 30.10.2020	Persona delegata
Ulm, 30.10.2020	La persona autorizada
Ulm, 30.10.2020	O representante
Ulm, dnia 30.10.2020	Pełnomocnik
Ulm, 30.10.2020	Meghatalmazott
Ulm, 30.10.2020	Zplnomocněnec
Ulm, dňa 30.10.2020	Splnomocnený
Ulm, 30.10.2020	Ο εξουσιοδοτημένος
Ulm, 30.10.2020	Pooblaščenec
Ulm, dana 30.10.2020	Ovlaštena osoba
Ulm, 30.10.2020	Conducerea tehnică
Улм, 30.10.2020	Упълномощен
Ulm, 30.10.2020	Volitatud esindaja
Ulm, 30.10.2020	Įgaliotasis atstovas
Ulme, 30.10.2020	Pilnvarotā persona

Reinhard Pompe
Vice President

Deutschland / Germany
GARDENA
Manufacturing GmbH
Central Service
Hans-Lorenser-Straße 40
D-89079 Ulm
Produktfragen:
(+49) 731 490 - 123
Reparaturen:
(+49) 731 490 - 290
service@gardena.com
http://www.gardena.com

Albania
KRAFT SHPK
Autostrada Tirane-Durres
Km 7
1051 Tirane

Argentina
ROBERTO C. RUMBO S.R.L.
Predio Norlog
Lote 7
Benavidez. ZC:1621
Buenos Aires
ventas@rumbosrl.com.ar

Australia
Husqvarna Australia Pty. Ltd.
Locked Bag 5
Central Coast BC
NSW 2252
Phone: (+61) (0) 2 4352 7400
customer.service@
husqvarna.com.au

Austria / Österreich
Husqvarna Austria GmbH
Industriezeile 36
4010 Linz
Tel.: (+43) 732 77 01 01 - 485
service.gardena@
husqvarnagroup.com

Azerbaijan
Firm Progress
a. Aliyev Str. 26A
1052 Baku

Belarus
Private Enterprise
"Master Garden"
Minsk
Sharangovich str., 7a
Phone: (+375) 17 257-00-33
Mob.: (+375) 29 676-16-09
mg@mastergarden.by

Belgium
Husqvarna Belgium nv
Gardena Division
Leuvensesteenweg 542
Planet II E
1930 Zaventem
België

Bosnia / Herzegovina
SILK TRADE d.o.o.
Industrijska zona Bukva bb
74260 Tešanj

Brazil
Husqvarna do Brasil Ltda
Av. Francisco Matarazzo,
1400 – 13º andar
São Paulo – SP
CEP: 05001-903
Tel: 0800-112252
marketing.br.husqvarna@
husqvarna.com.br

Bulgaria
AGROLAND Бълг рия АД
бул. 8 Декември, №13
Офис 5
1700 Студентски гр д
София
Тел.: (+359) 24 66 69 10
info@agroland.eu

Canada / USA
GARDENA Canada Ltd.
100 Summerlea Road
Brampton, Ontario L6T 4X3
Phone: (+1) 905 792 93 30
info@gardenacanada.com

Chile
REPRESENTACIONES
JCE S.A.
Av. Del Valle Norte 857,
Piso 4
Santiago RM
Phone: (+56) 2 24142560
contacto@jce.cl

China
Husqvarna (Shanghai)
Management Co., Ltd.
富世华（上海）管理有限公司
3F, Benq Square B,
No207, Song Hong Rd.,
Chang Ning District,
Shanghai
PRC. 200335
上海市长宁区淞虹路207号明基广场B座3楼，邮编：200335

Colombia
Husqvarna Colombia S.A.
Calle 18 No. 68 D-31, zona
Industrial de Montevideo
Bogotá, Cundinamarca
Tel. 571 2922700 ext. 105
jairo.salazar@
husqvarna.com.co

Costa Rica
Compania Exim
Euroiberoamericana S.A.
Los Colegios, Moravia,
200 metros al Sur del Colegio
Saint Francis – San José
Phone: (+506) 297 68 83
exim_euro@racsa.co.cr

Croatia
Husqvarna Austria GmbH
Industriezeile 36
4010 Linz
Tel.: (+43) 732 77 01 01 - 485
service.gardena@
husqvarnagroup.com

Cyprus
Med Marketing
17 Digeni Akrita Ave
P.O. Box 27017
1641 Nicosia

Czech Republic
Husqvarna Česko s.r.o.
Türkova 2319/5b
149 00 Praha 4 – Chodov
Bezplatná infolinka:
800 100 425
servis@cz.husqvarna.com

Denmark
GARDENA DANMARK
Lejrvej 19, st.
3500 Værløse
Tlf.: (+45) 70 26 47 70
husqvarna@husqvarna.dk
www.gardena.com/dk

Dominican Republic
BOSQUESA, S.R.L
Carretera Santiago Licey
Km. 5 ½
Esquina Copal II.
Santiago
Dominican Republic
Phone: (+809) 736-0333
joserbosquesa@claro.net.do

Ecuador
Husqvarna Ecuador S.A.
Arupos E1-181 y 10 de
Agosto Quito, Pichincha
Tel. (+593) 22800739
francisco.jacome@
husqvarna.com.ec

Estonia
Husqvarna Eesti OÜ
Valdeku 132
EE-11216 Tallinn
info@gardena.ee

Finland
Oy Husqvarna Ab
Gardena Division
Lautatarhankatu 8 B / PL 3
00581 HELSINKI
www.gardena.fi

France
Husqvarna France
9/11 Allée des pierres mayettes
92635 Gennevilliers Cedex
France
http://www.gardena.com/fr
N° AZUR : 0 810 00 78 23
(Prix d'un appel local)

Georgia
Transporter LLC
113b Beliashvili street
0159 Tbilisi, Georgia

Great Britain
Husqvarna UK Ltd
Preston Road
Aycliffe Industrial Park
Newton Aycliffe
County Durham
DL5 6UP
info.gardena@
husqvarna.co.uk

Greece
Π. ΠΑΠΑΔΟΠΟΥΛΟΣ ΑΕΒΕ
Λεωφ. Αθηνών 92
Αθήνα
Τ.Κ.104 42
Ελλάδα
Τηλ. (+30) 210 51 93 100
info@papadopoulos.com.gr

Hungary
Husqvarna Magyarország Kft.
Ezred u. 1 - 3
1044 Budapest
Telefon: (+36) 1 251-4161
vevoszolgalat.husqvarna@
husqvarna.hu

Iceland
BYKO ehf.
Bildshöfoa 20
110 Reykjavik

Ireland
Husqvarna UK Ltd
Preston Road
Aycliffe Industrial Park
Newton Aycliffe
County Durham
DL5 6UP
info.gardena@
husqvarna.co.uk

Italy
Husqvarna Italia S.p.A.
Via Santa Vecchia 15
23868 VALMADRERA (LC)
Phone: (+39) 0341.203.111
assistenza.italia@
it.husqvarna.com

Japan
Husqvarna Zenoah Co., Ltd.
1-9 Minamidai
Kawagoe
350-1165 Saitama
gardena-jp@
husqvarnagroup.com

Kazakhstan
LAMED Ltd.
155/1, Tazhibayevoi Str.
050060 Almaty
IP Schmidt
Abayavenue 3B
110 005 Kostanay

Korea
Kyung Jin Trading CO.,LTD.
107-4, SunDuk Bld.,
YangJae-dong,
Seocho-gu,
Seoul, (zipcode: 137-891)
Phone: (+82) (0)2 574-6300

Latvia
Husqvarna Latvija SIA
Ulbrokas 19A
LV-1021 Rīga
info@gardena.lv

Lithuania
UAB Husqvarna Lietuva
Ateities pl. 77C
LT-52104 Kaunas
info@gardena.lt

Luxembourg
Magasins Jules Neuberg
39, rue Jacques Stas
Luxembourg-Gasperich 2549
Case Postale No. 12
Luxembourg 2010
Phone: (+352) 40 14 01
api@neuberg.lu

Mexico
AFOSA
Av. Lopez Mateos Sur # 5019
Col. La Calma 45070
Zapopan, Jalisco
Mexico
Phone: (+52) 33 3818-3434
icornejo@afosa.com.mx

Moldova
Convel S.R.L.
290A Muncesti Str.
2002 Chisinau

Netherlands
Husqvarna Nederland B.V.
GARDENA Division
Postbus 50131
1305 AC ALMERE
Phone: (+31) 36 521 00 10
info@gardena.nl

Neth. Antilles
Jonka Enterprises N.V.
Sta. Rosa Weg 196
P.O. Box 8200
Curaçao
Phone: (+599) 9 767 66 55
pgm@jonka.com

New Zealand
Husqvarna New Zealand Ltd.
PO Box 76-437
Manukau City 2241
Phone: (+64) (0) 9 9202410
support.nz@husqvarna.co.nz

Norway
Husqvarna Norge AS
Gardena Division
Trøskenveien 36
1708 Sarpsborg
info@gardena.no

Peru
Husqvarna Perú S.A.
Jr. Ramón Cárcamo 710
Lima 1
Tel: (+51) 1 3320400 ext. 416
juan.remuzgo@
husqvarna.com

Poland
Husqvarna
Poland Spółka z o.o.
ul. Wysockiego 15 b
03-371 Warszawa
Phone: (+48) 22 330 96 00
gardena@husqvarna.com.pl

Portugal
Husqvarna Portugal, SA
Lagoa - Albarraque
2635 - 595 Rio de Mouro
Tel.: (+351) 21 922 85 30
Fax : (+351) 21 922 85 36
info@gardena.pt

Romania
Madex International Srl
Soseaua Odaii 117-123,
RO 013603 Bucureşti, S 1
Phone: (+40) 21 352.76.03
madex@ines.ro

Russia / Россия
ООО „Хускв рн "
141400, Московск я обл.,
г. Химки,
улиц Ленингр дск я,
вл дение 39, стр.6
Бизнес Центр
„Химки Бизнес П рк",
помещение ОВ02_04
http://www.gardena.ru

Serbia
Domel d.o.o.
Autoput za Novi Sad bb
11273 Belgrade
Phone: (+381) 11 8 48 88 12
miroslav.jejina@domel.rs

Singapore
Hy-Ray PRIVATE LIMITED
40 Jalan Pemimpin
#02-08 Tat Ann Building
Singapore 577185
Phone: (+65) 6253 2277
shiying@hyray.com.sg

Slovak Republic
Husqvarna Česko s.r.o.
Türkova 2319/5b
149 00 Praha 4 – Chodov
Bezplatná infolinka: 800 154 044
servis@sk.husqvarna.com

Slovenia
Husqvarna Austria GmbH
Industriezeile 36
4010 Linz
Tel.: (+43) 732 77 01 01 - 485
service.gardena@
husqvarnagroup.com

South Africa
Husqvarna South Africa (Pty) Ltd
Postnet Suite 250
Private Bag X6,
Cascades, 3202, South Africa
Phone: (+27) 33 846 9700
info@gardena.co.za

Spain
Husqvarna España S.A.
Calle de Rivas nº 10
28052 Madrid
Phone: (+34) 91 708 05 00
atencioncliente@gardena.es

Suriname
Deto Handelmaatschappij N.V.
Kernkampweg 72-74
P.O.Box: 12782
Paramaribo – Suriname
South America
Phone: (+597) 438050
www.deto.sr

Sweden
Husqvarna AB /
GARDENA Sverige
Drottninggatan 2
561 82 Huskvarna Sverige

Switzerland / Schweiz
Husqvarna Schweiz AG
Consumer Products
Industriestrasse 10
5506 Mägenwil
Phone: (+41) (0) 62 887 37 90
info@gardena.ch

Turkey
Dost Bahçe Dış Ticaret
Mümessillik A.Ş
Yunus Mah. Adil Sok. No:3
Ic Kapi No: 1 Kartal
34873 Istanbul
Phone: (+90) 216 38 93 939
info@dostbahce.com.tr

Ukraine / Україна
ТОВ «Хускв рн Укр їн »
вул. В сильківськ , 34,
офіс 204-г
03022, м. Київ
Тел. (+38) 0 800 504 804
info@gardena.ua

Uruguay
FELI SA
Entre Ríos 1083 CP 11800
Montevideo – Uruguay
Tel: (+598) 22 03 18 44
info@felisa.com.uy

Venezuela
Corporación Casa y Jardín C.A.
Av. Caroní, Edif. Trezmen, PB.
Colinas de Bello Monte.
1050 Caracas.
Tlf: (+58) 212 992 33 22
info@casayjardin.net.ve

14600-20.960.01/0820
© GARDENA Manufacturing GmbH
D-89079 Ulm
http://www.gardena.com