GARDENA®

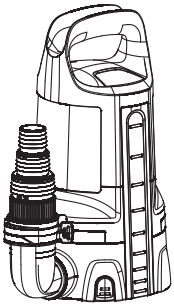

***11000**CLEAR* Art. 9034
***17000**CLEAR* Art. 9036

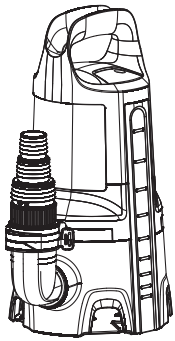

***20000**DIRT* Art. 9044

HU

HU Használati utasítás
Búvárszivattyú tiszta vízhez/
Búvárszivattyú szennyezett vízhez

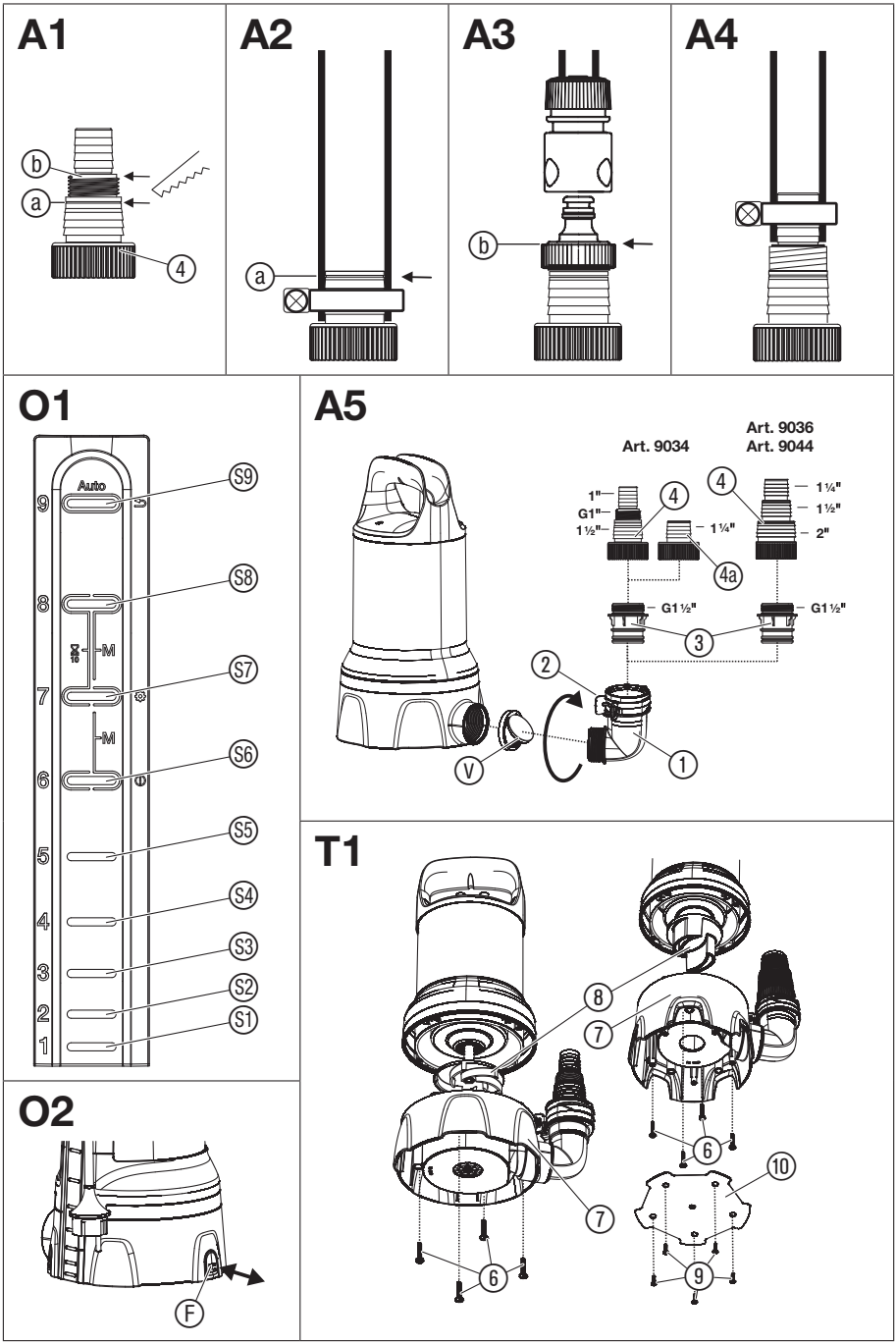
A1
b
a
4
A2
a
A3
b
A4
O1
Auto
9
8
7
6
5
4
3
2
1
M
M
S9
S8
S7
S6
S5
S4
S3
S2
S1
A5
Art. 9034
Art. 9036
Art. 9044
1"
G1"
1½"
4
1¼"
4a
4
1¼"
1½"
2"
G1½"
G1½"
3
2
1
V
T1
8
7
6
10
7
6
9
O2
F

GARDENA Búvárszivattyú tiszta vízhez *11000CLEAR* cikksz. 9034 / *17000CLEAR* cikksz. 9036 / Búvárszivattyú szennyezett vízhez *20000DIRT* cikksz. 9044

1. BIZTONSÁG 100
2. SZERELÉS 102
3. KEZELÉS 103
4. KARBANTARTÁS 104
5. TÁROLÁS 105
6. HIBAELHÁRÍTÁS 105
7. MŰSZAKI ADATOK 106
8. TARTOZÉKOK 107
9. SZERVIZ/GARANCIA 107

Az eredeti útmutató fordítása.

8 éves kor feletti gyermekek, valamint csökkent fizikai, érzékszervi vagy mentális képességekkel élő, vagy hiányos tapasztalatokkal és tudással rendelkező személyek a terméket csak másik személy felügyelete mellett, vagy olyan esetben használhatják, ha megfelelő eligazítást kapnak a termék biztonságos működtetéséről, és megértik az abból eredő veszélyeket. Gyermekeknek tilos játszani a termékkel. Gyermekek felügyelet nélkül nem végezhetnek tisztítást vagy felhasználó általi karbantartást. A termék használatát csak 16 éven felüli fiatalok számára ajánljuk.

HU

Rendeltetésszerű használat:

A **GARDENA Búvárszivattyú** segítségével el lehet távolítani a vizet vízzel elárasztott helyiségekből, de tartályokból is át lehet/ki lehet szivattyúzni a vizet, kutakból és aknákból vizet lehet vételezni, el lehet távolítani a vizet csónakokból és jachtokból, valamint korlátozott ideig ki lehet levegőztetni és vissza lehet forgatni a vizet, továbbá klór- és mosószer tartalmú vizet lehet szivattyúzni magánházakban és hétvégi telkeken.

Szállítható folyadékok:

A GARDENA búvárszivattyújával csak vizet szabad szállítani.

A szivattyúk teljesen bemeríthetők (vízhatlan tok védi őket) és a vízbe süllyeszthetek (a max. merülési mélységet lásd a 7. MŰSZAKI ADATOK).

A termék az alábbi folyadékok szivattyúzására használható:

- **Búvárszivattyú tiszta vízhez:** tiszta, vagy legfeljebb 5 mm-es átmérőjű szemcséket tartalmazó szennyezett víz.
- **Búvárszivattyú szennyezett vízhez:** szennyezett, legfeljebb 35 mm-es átmérőjű szemcséket tartalmazó víz.

A termék hosszú ideig tartó működtetésre nem alkalmas (folyamatos keringtető üzem).

VESZÉLY! Személyi sérülés veszélye!

Tilos vele sósvizet, maró, könnyen éghető vagy robbanásveszélyes anyagokat (pl. benzint, petróleumot, nitro-hígítót), olajokat, fűtőolajat és élelmiszert szivattyúzni.

1. BIZTONSÁG

FONTOS!
Olvassa el figyelmesen a használati utasítást, és őrizze meg gondosan, hogy később is fellapozhassa.

Szimbólumok a terméken:

Olvassa el a használati utasítást.

Általános biztonsági útmutatások

Elektromos biztonság

VESZÉLY! Áramütés!
Áramütés miatti sérülésveszély.

→ **A terméket fel kell szerelni egy hibaáram-védőkapcsolóval (RCD), amelynél a névleges kioldóáram erőssége legfeljebb 30 mA.**

→ **Ha kioldott az áram-védőkapcsoló (RCD), forduljon a GARDENA szervizhez.**

VESZÉLY! Sérülésveszély!
Az esetleges áramütés sérülés veszélyével fenyeget.

→ **Karbantartás vagy alkatrészcsere előtt válassza le a terméket a hálózatról. E műveletek végzése alatt a hálózati aljzatnak a látóterében kell maradnia.**

Biztonságos üzemelés

A víz nem lehet melegebb 35 °C-nál.

A szivattyú mindaddig nem használható, amíg vannak a vízben.

A kilépő kenőanyagok adott esetben elszennyezhetik a folyadékot.

Harmadik személyt tartson távol a víztől.

Csak a könyökdarabbal működtesse a szivattyút.

A tömlő végének lehetőség szerint a maximális emelőmagasságnál alacsonyabb ponton kell elhelyezkednie.

Védőkapcsoló

Hővédő kapcsoló:
Túlterhelés esetén a motor beépített hővédelme kikapcsolja a szivattyút. Miután a motor kellő mértékben lehűlt, a szivattyú újból készen áll az üzemelésre.

Automatikus légtelenítés

A szivattyú fel van szerelve egy légtelenítő szeleppel, amely megszünteti a szivattyúban esetlegesen jelen lévő légzsákokat. A működéstől függően előfordulhat, hogy oldalt egy kevéske víz lép ki a házból.

További biztonsági útmutatások

Elektromos biztonság

VESZÉLY! Szívleállás!

Ez a termék az üzemelés során elektromágneses mezőt hoz létre. Ez a mező bizonyos körülmények között hatással lehet az aktív és passzív orvosi implantátumok működési módjára. A súlyos vagy halálos kimenetelű sérülések elkerülése érdekében azt javasoljuk, hogy az orvosi implantátummal rendelkező személyek a termék használata előtt beszéljenek erről az orvosukkal, vagy az implantátum gyártójával.

Kábelek

Hosszabbító kábelek használata esetén azoknak meg kell felelniük a következő táblázatban feltüntetett minimális keresztmetszet értékeknek:

Feszültség	Kábelhossz	Keresztmetszet
230 – 240 V/50 Hz	20 m-ig	1,5 mm^2
230 – 240 V/50 Hz	20 – 50 m	2,5 mm^2

VESZÉLY! Áramütés!

Egy levágott csatlakozó dugó miatt a hálózati kábelen keresztül nedvesség juthat az elektromos részekhez, ami rövidzárlatot okozhat.

→ **Semmilyen esetben <u>ne</u> vágja le a csatlakozó dugót (pl. falba történő behúzásnál).**

→ A hálózati dugót ne a kábelnél, hanem a dugó testénél fogva húzza ki a konnektorból.

→ Ha megrongálódott a készülék hálózati csatlakozóvezetéke, azt a gyártóval vagy a Vevőszolgálatával, ill. szakemberrel kell kicseréltetni, nehogy veszélyhelyzet álljon elő.

A hálózati csatlakozó és hosszabbító fröccsenő víz ellen védett kell legyen.

Győződjön meg arról, hogy az elektromos csatlakozások áradásmentes területen helyezkednek el.

A dugaszt és a csatlakozó vezetéket óvja a hőtől, olajoktól és éles szegélyektől.

Ügyeljen a hálózati feszültségre! A gép adatlapjának adatai a hálózati áram adataival meg kell egyezzenek.

Mielőtt belelépne az úszómedencébe, vagy hozzáérne a vízfelülethez, okvetlenül húzza ki a szivattyú hálózati csatlakozóját.

A hálózati csatlakozó vezetéket nem szabad a szivattyú szállítására vagy rögzítésére használni!

A vízbe merítés, ill. a kihúzás és biztosítás céljából rögzítőkötelet kell ráerősíteni a szivattyúra.

Rendszeresen ellenőrizze a csatlakozó vezetéket.

Használat előtt a szivattyút (különösen a hálózati vezetéket és dugaszt) vesse biztonsági ellenőrzés alá.

Sérült szivattyút nem szabad üzemeltetni. Sérülés esetén a szivattyút feltétlenül ellenőriztesse GARDENA szakszervizzel!

Szerelési útmutató: valamennyi csavart kézzel szorítson meg.

Karbantartás után csak akkor kezdje használni, ha megyőződött róla, hogy az összes része helyére van csavarozva.

Ha a szivattyúinkat generátorral üzemelteti, meg kell fogadnia a generátor gyártója által adott óva intéseket.

Személyi biztonság

VESZÉLY! Fulladásveszély!

Az apróbb alkatrészek könnyen lenyelhetők. A nejlonzacskó miatt kisgyermekeknél fulladás veszélye fenyeget. Szereléskor tartsa távol a kisgyermekeket.

Ügyeljen a szivattyú műszaki adatai közt található minimális vízszint betartására.

A szivattyút zárt szívóoldallal ne üzemeltesse 10 percnél tovább.

Homok és más súroló hatású anyagok a szivattyú gyorsabb elhasználódásához és teljesítményének csökkenéséhez vezetnek.

Az érzékelő mezőket csak vízből kiemelt helyzetben szabad kezelni.

Üzemelés alatt nem szabad lehúzni róla a tömlőt.

Csak akkor fogjon hozzá a hibakereséshez, ha a szivattyú már lehűlt.

2. SZERELÉS

VESZÉLY! Személyi sérülés veszélye!
Sérülésveszély áll fenn, ha a termék véletlenül beindul.
→ Mielőtt szerelni kezdené a terméket, válassza le az áramellátásról.

A tömlőkapcsoló csatlakozási lehetőségei [ábra A1]:

A tömlő a különböző átmérőjű tömlőkhöz használható ④ tömlőkapcsoló, vagy a GARDENA csatlakozórendszer segítségével csatlakoztatható.

Nagy átmérőjű tömlő	**Fűrészelje le a csonkot az ⓐ pontban [ábra A2]**
GARDENA csatlakozórendszer/ 9036/9044 sz.-ú tömlőkapcsoló: közepes átmérőjű tömlő	**Fűrészelje le a csonkot az ⓑ pontban [ábra A3]**
Kis átmérőjű tömlő	**Ne fűrészelje le a csonkot [ábra A4]**

A legnagyobb átmérőjű tömlő használatakor a szivattyú maximális szállítóteljesítménnyel tud dolgozni.

Szivattyú	**Cikksz. 9034**	**Cikksz. 9036 Cikksz. 9044**
Kis átmérőjű tömlő	25 mm (1")	32 mm (1 1/4")
Cikksz. GARDENA Tömlőbilincs	**Cikksz. 7193**	**Cikksz. 7194**
Közepes átmérőjű tömlő	GARDENA csatlakozórendszer G 1"	38 mm (1 1/2")
Cikksz. GARDENA Tömlőbilincs	32 mm (1 1/4")* **Cikksz. 7194**	**Cikksz. 7195**
Nagy átmérőjű tömlő	38 mm (1 1/2")	51 mm (2")
Cikksz. GARDENA Tömlőbilincs	**Cikksz. 7195**	**Cikksz. 7196**

38 mm-es (1 1/2"-os) tömlő esetén a **5005 sz.-ú GARDENA lapos tömlő készlet** használatát ajánljuk 10 m-es hosszal és tömlőbilinccsel.

* A cikksz. 9034 termék tartozékai között 1 1/4"-os tömlőkhöz használható ④a tömlőkapcsoló is szerepel.

Tömlő csatlakoztatása tömlőkapcsolóval:

1. Nagy átmérőjű tömlő használatakor a ④ tömlőkapcsolót az ⓐ ponton válassza le.
2. Cikksz. 9036/9044 sz-ú terméknél: közepes átmérőjű tömlő használatakor a ④ tömlőkapcsolót a ⓑ ponton válassza le.
3. Húzza rá a tömlőt a ④ tömlőkapcsolóra.
4. Erősítse rá a tömlőt a ④ tömlőkapcsolóra pl. egy **GARDENA tömlőbilincs** segítségével.

Tömlő csatlakoztatása a GARDENA csatlakozórendszerrel:

A ***17000****CLEAR*/***20000****DIRT* (cikksz. 9036/9044) esetén a tömlő nem csatlakoztatható a GARDENA csatlakozórendszerrel használható ④ tömlőkapcsoló segítségével.

GARDENA csatlakozórenszerrel 19 mm (3/4")-/ 15 mm (5/8") és 13 mm (1/2") tömlőket lehet csatlakoztatni.

25 m-nél (1"-nál) kisebb átmérőjű tömlőt nem tanácsos használni, mivel ez a szállított mennyiség tekintetében jelentős teljesítménycsökkenéshez vezetne.

Tömlőátmérő	**Szivattyú csatlakoztatása**	
13 mm (1/2")	**GARDENA Szivattyú-csatlakozó-készlet**	**Cikksz. 1750**
15 mm (5/8")	**GARDENA Szivattyú-csatlakozó-készlet**	**Cikksz. 1750**
19 mm (3/4")	**GARDENA Szivattyú-csatlakozó-készlet**	**Cikksz. 1752**

1. A ④ tömlőkapcsolót a ⓑ ponton válassza le.
2. A tömlőt a GARDENA megfelelő csatlakozórendszerének segítségével csatlakoztassa a ④ tömlőkapcsolóra.

Szivattyú csatlakozó felszerelése [ábra A5]:

VESZÉLY! Személyi sérülés veszélye!
A járókerék vágási sérülésekkel fenyeget.
→ Csak a könyökdarabbal működtesse a szivattyút.

A tömlőkötés az ① könyökdarabon lévő ② rögzítőelemek segítségével nehézség nélkül létrehozható és bontható.

A cikksz. 9034/9036 sz-ú terméket visszacsapó szeleppel is elláttuk, amely megakadályozza, hogy a víz vísszafolyjon a tömlőn. A legnagyobb emelőmagasság csak visszacsapó szelep nélkül érhető el.

Ha csak kis visszafolyó mennyiség várható, pl. felszínen vezetett tömlő esetén, a jobb szállítási és szívási teljesítmény érdekében ajánlatos lemondani a szelep használatáról.

1. Csak a 9034/9036 sz-ú terméknél: rakja be a ⓥ visszacsapó szelepet a szivattyúba. A berakáskor figyeljen a beépítési irányra.
2. Ütközésig csavarja be az ① könyökdarabot a szivattyúba az óramutató járásának irányában. (Ha a tömlőt vízszintesen át kívánja helyezni, az ① könyökdarab visszafelé akár fél fordulattal is kicsavarható. A visszacsapó szelep használata esetén fokozott erőkifejtés szükséges.)
3. Csavarja be a ③ összekötő darabot a ④ tömlőkapcsolóba.
4. Ütközésig nyomja be a ④ tömlőkapcsolót az ① könyökdarabba úgy, hogy az hallhatóan és láthatóan a helyére ugorjon.
   A tömlő immár biztonságos módon össze van kötve a szivattyúval.

3. KEZELÉS

VESZÉLY! Személyi sérülés veszélye!
Sérülésveszély áll fenn, ha a termék véletlenül beindul.

→ **Csatlakoztatás, beállítás vagy szállítás előtt válassza le a terméket az áramellátásról.**

Víz szivattyúzása:

Ha a szivattyút nem lehet a markolatnál fogva leengedni, ezt a műveletet mindig kötél segítségével kell elvégezni. Bújtassa át a kötelet az e célra szolgáló gyűrűkön, és kössön rá csomót, nehogy kicsúszhasson. A beüzemeléskor alkalmazandó minimális merülési mélységet lásd a 7. MŰSZAKI ADATOK.

A szivattyút úgy kell felállítani, hogy a szennyezések ne zárhassák el teljesen vagy részben a szívótalpon lévő beömlő nyílásokat.

Tóban pl. célszerű téglára állítani a szivattyút.

Ha a szivattyúval minimális vízszintnél kezd vizet szívni, a szívási folyamat hosszabb időt vehet igénybe.

1. Merítse be a szivattyút.
2. Kösse össze a szivattyút az áramellátással.
   Figyelem! A szivattyú azonnal beindul. A rendszer kezdőállapotba állítja az érzékelőt, és felgyújtja a járásjelző lámpát.

Automatikus üzem [ábra O1]:

Automatikus üzemmódban a szivattyú önmagától bekapcsol, amikor a víz szintje eléri a bekapcsolási magasságot, majd a kikapcsolási magasság elérésekor ismét kikapcsol.

Az érzékelő mezők be-/kikapcsolása:

Az érzékelő a LED lámpák jobb oldalán kilenc darab (alulról felfelé haladva S1 – S9) érzékelő mezővel rendelkezik.

Az érzékelő mezők nagyjából 1 cm magasak (az érzékelő mezők között a rendszer sem az ujjat, sem a megváltozott vízszintet nem érzékeli).

Érzékelő mező	S1	S2	S3	S4	S5	S6	S7	S8	S9
Cikksz. 9034/ 9036 Kapcsolási magasság [mm]	5	19	34	53	77	105	136	170	207
Cikksz. 9044 Kapcsolási magasság [mm]	42	54	69	88	112	140	171	205	242

Cikksz. 9034/9036: Behajtott lábak esetén a megadott értékek 4 mm-rel nagyobbak.

A szivattyú csatlakozójának bedugása után a 9 darab LED egyenként felgyullad.

Gyári beállítás szerint a szivattyú automatikus üzemmódban az S8 érzékelő mező bekapcsolási magasságánál és az S4 érzékelő kikapcsolási magasságánál indul el.

A be- és kikapcsolási magasságok beállítása [ábra O1]:

Az érzékelő mezők csak vízből kiemelt helyzetben állíthatók be.

Miután kiemelte a szivattyút a vízből, a programozáshoz még meg kell szárítania az érzékelőket.

A felső érzékelő mező mindig a bekapcsolási, az alsó pedig mindig a kikapcsolási magasság érzékelésére szolgál.

1. Működtesse addig az érzékelő mezőt, amíg kétszeri rövid felvillanással az összes LED vissza nem jelezte a beadás elfogadását.
2. Tartsa nyomva az S7 érzékelő mezőt mindaddig, amíg kétszeri felvillanással az összes LED vissza nem jelezte a beadás elfogadását.
   Rövid időre megjelennek a jelenleg beállított be- és kikapcsolási magasságok. Utána az összes érzékelő mező égve marad.
3. A bekapcsolási magassághoz nyomja meg a kívánt felső érzékelő mezőt.
   A választott érzékelő mező LED lámpája elalszik.
4. A kikapcsolási magassághoz nyomja meg a kívánt alsó érzékelő mezőt.
   A választott érzékelő mező LED lámpája elalszik.
   3 másodperc múlva a rendszer elfogadja és kijelzi a beállított be- és kikapcsolási magasságokat.

Tiszta víz automatikus leszívása igen kis vízmagasságoknál:

Az S1 érzékelőmező egyszerre be- és ugyanakkor kikapcsolási pontként is kiválasztható.

Ha az S1 érzékelőmező a szivattyú elindításától számított 10 percen belül netán még vizet észlelne, kikapcsolja a szivattyút, nehogy megrongálódjon az a száraz járás miatt.

A szivattyú azonban még akkor is elindul, ha az S2 érzékelőmező vizet észlel. Ebben az esetben azonban célszerű megtisztítani az érzékelőt, hogy biztosítani lehessen a vízszint pontos észlelését.

Ha a tömlővezetékből visszafolyó víz rövid időn belül netán többször is működtetné az S1 érzékelőmezőt, a szivattyú üzemében 10 perces szünet áll be.

Ha a vízszint netán elérné az S2 érzékelőmezőt, a szivattyú önmagától kikapcsol, még a 10 perces szüneten belül is. Ha az eset netán rendszeresen ismétlődne, kérjük, bekapcsolási pontnak a következő érzékelőmezőt válassza.

A gyors felszívás biztosítása érdekében a szivattyú az S1 – S5 érzékelőmezőknél légtelenítés céljából rövid időre kikapcsol. A szivattyú 20 mp-es üzemelés után egyszer kb. 2 mp-re kikapcsol, majd utána ismét visszakapcsol.

Be- és kikapcsolási magasságok kijelzése:

→ Tartsa nyomva az S6 érzékelő mezőt mindaddig, amíg kétszeri felvillanással az összes LED vissza nem jelezte a beadás elfogadását.
Megjelennek a jelenleg beállított be- és kikapcsolási magasságok.

A vízszint nyomon követésének kikapcsolása:

Az automatikus üzemmódban a LED lámpák figyelemmel kísérik a vízszint alakulását. Ez a funkció működésen kívül helyezhető.

→ Kezdésre állítás alatt tartsa nyomva az S8 érzékelő mezőt mindaddig, amíg kétszeri felvillanással az összes LED vissza nem jelezte a beadás elfogadását (lásd a ***Víz szivattyúzása*** című szakaszt).

HU

Ha vissza szeretné kapcsolni a vízszint nyomon követési funkcióját, a kezdésre állítás alatt ismételten tartsa nyomva az Ⓢ8 érzékelő mezőt mindaddig, amíg kétszeri felvillanással az összes LED vissza nem jelezte a beadás elfogadását.

Bemutató mód:

Bemutatás céljából a szivattyú bemutató módba kapcsolható. Ebben a módban a LED-ek egymás utáni felvillanásokkal leutánozzák a szivattyú egyes működési funkcióit, az érzékelő mezők pedig reagálnak a megérintésükre.

→ A bekapcsolást követő kezdésre állítás alatt, ill. a csatlakozó bedugását követő önellenőrzés során tartsa nyomva az Ⓢ5 és Ⓢ8 érzékelő mezőt mindaddig, amíg kétszeri felvillanással az összes LED vissza nem jelezte a beadás elfogadását.

Ha ki kívánja kapcsolni a bemutató módot, a bekapcsolást követő kezdésre állítás alatt, ill. a csatlakozó bedugását követő önellenőrzés során újból tartsa nyomva az Ⓢ5 és Ⓢ8 érzékelő mezőt mindaddig, amíg kétszeri felvillanással az összes LED vissza nem jelezte a beadás elfogadását.

Kézi üzemeltetés [ábra O1]:

Kézi üzemben a szivattyú mindaddig jár, amíg le nem választja a szivattyút a hálózatról. Ez a mód különösen alkalmas sekély vízszintnél végzendő leszívásra.

Kézi üzemben az érzékelő mezők működésen kívül vannak helyezve. Ilyenkor a szivattyú addig jár, amíg le nem választjuk a hálózatról, vagy amíg egy másik üzemmódot nem választunk.

→ Tartsa nyomva a 2 Ⓢ6 és Ⓢ8 érzékelő mezőt mindaddig, amíg kétszeri felvillanással az összes LED vissza nem jelezte a beadás elfogadását.
Valamennyi LED világít, majd 5 másodpercen belül egymás után mindegyik elalszik. A szivattyú elindul.

Lehetőség szerint ezalatt az 5 másodperc alatt be kell állítani a szivattyút a vízbe. A szivattyú elindulására csak akkor kerül sor, ha a szivattyú vizet észlelt. Ha erre netán nem került volna sor, akkor a rendszer háromszor megismétli a visszaszámlálást.

Ha a szivattyú vízbe állításához netán ennél hosszabb időre lenne szüksége, válassza le a szivattyút az áramellátásról. A visszaszámlálás a szivattyú újbóli csatlakoztatása után folytatódni fog.

A Kézi üzem az áramellátás leválasztása után is működésben marad.

Ha meg szeretné szüntetni a kézi üzemet, válassza le a szivattyút a hálózatról, és emelje ki a vízből. Kösse össze újból a szivattyút az áramellátással, és tartsa nyomva az Ⓢ9 érzékelő mezőt mindaddig, amíg kétszeri felvillanással az összes LED vissza nem jelezte a művelet sikeres megtörténtét. A berendezés immár automatikus módban üzemel.

A kézi mód alatt mindig tartsuk rajta a szemünket a berendezésen.

Korlátozott időtartamú Kézi üzem:

Korlátozott időtartamú kézi üzemben az érzékelő mezők 10 percre működésen kívüli állapotba kerülnek. Ilyenkor a szivattyú 10 percig jár, majd utána önmagától kikapcsol.

→ Tartsa nyomva a 2 Ⓢ7 és Ⓢ8 érzékelő mezőt mindaddig, amíg kétszeri felvillanással az összes LED vissza nem jelezte a beadás elfogadását.
Valamennyi LED világít, majd 10 másodpercen belül egymás után mindegyik elalszik. A szivattyú elindul.

10 perc letelte után a szivattyú önmagától ismét visszaáll automatikus üzembe.

Az áramellátás leválasztása után a szivattyú önmagától ismét visszaáll automatikus üzembe.

Ha ismét be kívánja kapcsolni az automatikus üzemet, tartsa nyomva egyidejűleg a 2 Ⓢ7 és Ⓢ8 érzékelő mezőt mindaddig, amíg kétszeri felvillanással az összes LED vissza nem jelezte a beadás elfogadását.

Leszívás sekély vízszintnél / Normál üzemelés (csak a tiszta víz leszívó búvárszivattyúhoz) [ábra O2]:

Normál üzemelés:

A maximális szivattyúteljesítmény és a max. 5 mm-es szemcseméret eléréséhez ajánlott üzemmód, különösen automata módban.

→ Hajtsa be a 3 db Ⓕ kihajtható lábat.

Leszívás sekély vízszintnél:

A kb. 1 mm-es maradék vízmagasság csak kézi üzemben, sekély vízszintnél végzendő leszívással érhető el. Ne feledje, hogy ebben a módban az adagolás és szívás csökkent teljesítménnyel üzemel.

→ Hajtsa ki a 3 db Ⓕ kihajtható lábat.

4. KARBANTARTÁS

VESZÉLY! Személyi sérülés veszélye!
Sérülésveszély áll fenn, ha a termék véletlenül beindul.

→ **Mielőtt karbantartásba fogna a terméken, válassza le az áramellátásról.**

A szivattyú tisztítása:

VESZÉLY! Személyi sérülés veszélye!
Sérülésveszély, és a termék károsodásának kockázata.

→ **A terméket ne tisztítsa vízsugárral (különösen nagynyomású vízsugárral).**

→ **Tisztításhoz ne használjon vegyszereket, így benzint vagy oldószereket se. Egyes vegyszerek tönkre tehetnek fontos műanyag alkatrészeket.**

→ Tisztítsa meg a szivattyú felületét nedves kendővel.

Szivattyú átöblítése:

Klórtartalmú, mosószeres vagy erősen szennyezett víz szivattyúzása után mindig át kell öblíteni a szivattyút.

1. Nyomjon át a szivattyún langymeleg (max. 35 °C-os) vizet, esetleg enyhe tisztítószer (pl. öblítőszer) hozzáadásával mindaddig, ameddig a szivattyúzott víz tiszta nem lesz.
2. Ártalmatlanítsa a maradványokat a hulladékkezelési törvény irányelvei szerint.

5. TÁROLÁS

Üzemen kívül helyezés:

A szivattyú nem fagyálló!

A terméket gyermekektől elzárt helyen kell őrizni.

1. Válassza le a szivattyút az áramforrásról.
2. Fordítsa feje tetejére a szivattyút mindaddig, amíg több víz már nem folyik ki belőle.
3. Tisztítsa meg a szivattyút (lásd a 4. KARBANTARTÁS című szakaszt).
4. Őrizze a szivattyút száraz, zárt és fagymentes helyen.

Ártalmatlanítás:

(2012/19/EU jelű IE szerint)

Nem szabad a terméket a normál háztartási hulladékkal együtt kidobni. A hatályos helyi környezetvédelmi előírásoknak megfelelően kell ártalmatlanítani.

FONTOS!

→ Adja le a terméket a helyi újrahasznosító gyűjtőhelyen, vagy bízza rájuk az ártalmatlanítását.

6. HIBAELHÁRÍTÁS

VESZÉLY! Személyi sérülés veszélye!

Sérülésveszély áll fenn, ha a termék véletlenül beindul.

→ Válassza le a terméket a hálózatról, mielőtt nekifogna a termék hibájának elhárításához.

Szívótalp és járókerék megtisztítása [ábra T1]:

1. Csak 9044 sz-ú terméknél: Csavarja ki az 5 darab ⑨ kereszthornyú csavart, és vegye le a ⑩ fedelet.
2. Csavarja ki a 4 darab ⑥ kereszthornyú csavart
3. Húzza le az ⑦ szívótalpat a szivattyúról.
4. Tisztítsa meg az ⑦ szívótalpat és a ⑧ járókereket (e karbantartási munkák elvégzése nem teszi semmissé a garanciát).
5. Gondosan tisztítsa meg a tömítőfelületeket, nehogy rongálódás és szivárgás következzen be.
6. Fordított sorrendben szerelje vissza a ⑦ szívótalpat.

A megrongálódott tömítést le kell cserélni.

Biztonsági okokból a megrongálódott járókereket csak a GARDENA szerviz cserélheti ki.

HU

Probléma	Lehetséges oka	Megoldása
Szivattyú jár, de nem szállít vizet	Alacsony vízszint és megtelt tömlő beépített visszacsapó szeleppel.	→ Távolítsa el a visszacsapó szelepet, vagy kézzel ürítse ki a tömlőt.
	A levegő nem tud távozni, mert a nyomóvezeték zárva van. (Esetleg a vezeték megtört).	→ Nyissa ki a nyomóvezetéket (pl. zárószelep, kihordó készülékek).
	Légpárna a szívótalpban.	→ Várjon kb. 60 másodpercet, amíg a szivattyú el nem végzi az ön-légtelenítést (esetleg kapcsolja ki/be).
2-as hibakód	Szívónyílás eldugult.	→ Vízsugárral tisztítsa meg a szívónyílást.
	Tömlő eldugult.	→ Távolítsa el a dugulást a tömlőből.
1-as hibakód	Járókerék forgása akadályozva van.	→ Tisztítsa meg a szívótalpat és a járókereket.
2-as hibakód	Vízszint az üzembe helyezéskor a minimális szint alatt van.	→ A szivattyút merítse mélyebbre.
3-as hibakód	Érzékelő elpiszkolódott.	→ Tisztítsa meg az érzékelőt.
4-as hibakód	Időhatár átlépve.	→ A visszaszámlálás ideje alatt állítsa bele vízbe a szivattyút.
A szivattyú nem indul el vagy üzemelés közben hirtelen megáll	A hővédő kapcsoló túlmelegedés miatt lekapcsolta a szivattyút.	→ Tisztítsa meg a szívónyílást. Ügyeljen arra, hogy a közeg hőmérséklete ne legyen nagyobb (35 °C-nál).
	Szivattyú nem kap áramot.	→ Vizsgálja meg a biztosítékokat és az elektromos dugaszoló csatlakozásokat.

Probléma	Lehetséges oka	Megoldása
A szivattyú nem indul el vagy üzemelés közben hirtelen megáll	A HÁV kapcsoló kioldott (hibaáram).	→ Válassza le a szivattyút az áramellátásról, és forduljon a GARDENA szervizhez.
A szivattyú üzemel, de a szállítási teljesítmény hirtelen visszaesik	Szívónyílás eldugult.	→ Vízsugárral tisztítsa meg a szívónyílást.
	Tömlő eldugult.	→ Távolítsa el a dugulást a tömlőből.
Szivattyú egymás után többször elindul és leáll	Visszafolyó víz a tömlőből.	→ Válassza a következő magasabb bekapcsolási pontot, és rakja be a visszacsapó szelepet.
Működtetett Ⓢ1 érzékelőmező mellett a szivattyú nem indul el	Az Ⓢ1 érzékelőmező rövid időn belül többször működésbe lépett, és a szivattyú szünet módban van.	→ Várja ki a szünetidő végét. Válassza a következő magasabb bekapcsolási pontot, és rakja be a visszacsapó szelepet.

ÚTMUTATÁS: Egyéb üzemzavarok esetén forduljon a GARDENA területileg illetékes szervizközpontjához. Javításokat csak a GARDENA szervizközpontokkal, valamint a GARDENA szerződött szakkereskedőivel szabad végeztetni.

7. MŰSZAKI ADATOK

Búvárszivattyú	Egység	Érték (cikksz. 9034)	Érték (cikksz. 9036)	Érték (cikksz. 9044)
Névleges teljesítmény	W	450	750	750
Hálózati feszültség	V (AC)	230	230	230
Hálózati frekvencia	Hz	50	50	50
Max. szállítási mennyiség	l/h	11.000	17.000	20.000
Max. nyomás/ Max. szállítási magasság	bar/ m	0,7 / 7,0	0,9 / 9,0	0,9 / 9,0
Max. merülési mélység	m	7	7	7
Min./max. bekapcsolási magasság	mm	5 / 207	5 / 207	42 / 242
Min./max. kikapcsolási magasság	mm	1 / 170	1 / 170	35 / 205
Maradék víz magasság	mm	1	1	35
Víz max. átmérőjű szemcséket tartalmaz (* Leszívás sekély vízszintnél)	mm	1* / 5	1* / 5	35
Minimális vízszint üzembe helyezéskor (kb.)	mm	5	5	42
Csatlakozókábel	m	10 (H05RN-F)	10 (H05RN-F)	10 (H07RN-F)
Súly kábel nélkül (kb.)	kg	4,0	4,7	5,0
Vízlefolyó csatlakozómenet	Coll	G 1 1/2"	G 1 1/2"	G 1 1/2"
Csatlakozási lehetőségek	Coll	1" / 1 1/4" / 1 1/2" / G 1"	1 1/4" / 1 1/2" / 2"	1 1/4" / 1 1/2" / 2"
Max. vízhőmérséklet	°C	35	35	35

Útmutatás: A be-/kikapcsolási magasságokat, valamint a minimális vízszintet üzembe helyezéskor, a legyőzendő magasságkülönbségek figyelembe vétele nélkül határoztuk meg. Kb. 1 m-nél nagyobb szállítási magasságoknál hosszabb, akár 1 percet is kitevő felszívási idők, vagy magasabb, akár +5 cm-es minimális vízszintek adódnak.

* Behajtott lábak esetén a megadott értékek 4 mm-rel nagyobbak.

8. TARTOZÉKOK

GARDENA Lapos tömlő készlet	10 m-es, 38 mm-es (1/2"-os) tömlő szorítóbilinccsel.	**cikksz. 5005**
GARDENA Csatlakozóbilincs	25 mm (1") tömlőkhöz, csatlakozócsonkra történő csatlakoztatásához.	**cikksz. 7193**
GARDENA Csatlakozóbilincs	32 mm (1 1/4") tömlőkhöz, csatlakozócsonkra történő csatlakoztatásához.	**cikksz. 7194**
GARDENA Csatlakozóbilincs	38 mm (1 1/2") tömlőkhöz, csatlakozócsonkra történő csatlakoztatásához.	**cikksz. 7195**
GARDENA Csatlakozóbilincs	51 mm (2") tömlőkhöz, csatlakozócsonkra történő csatlakoztatásához.	**cikksz. 7196**
GARDENA Szivattyúcsatlakozó készlet	19 mm (3/4") tömlőkhöz, GARDENA csatlakozórendszerrel történő csatlakoztatásához.	**cikksz. 1752**

9. SZERVIZ/GARANCIA

Szerviz:

Kérjük, vegye fel velünk a kapcsolatot a hátoldalon lévő címen.

Garancianyilatkozat:

Garanciaigény esetén nem kerül felszámolásra díj önnek a nyújtott szolgáltatásokért.

A GARDENA Manufacturing GmbH minden új, eredeti GARDENA termékre a vásárlás napjától számított 2 év garanciát vállal, feltéve, hogy a termékeket kizárólag magán célra használták. Másodkézből vásárolt termékekre nem vonatkozik a gyártói garancia. Ez a garancia a termék minden olyan lényeges hiányosságára kiterjed, amely bizonyíthatóan anyag- vagy gyártási hibára vezethető vissza. A jótállás egy teljes mértékben működőképes cseretermék biztosításával vagy a számunkra megküldött hibás termék ingyenes megjavításával teljesül; fenntartjuk a jogot az ezen lehetőségek közötti választásra. Ez a szolgáltatás az alábbi rendelkezések teljesülése esetén érhető el:

- A terméket rendeltetés szerint használták, a használati útmutatóban meghatározott ajánlások szerint.
- Sem a vevő, sem más nem próbálta felnyitni vagy javítani a terméket.
- A készüléket csak eredeti GARDENA pót- és kopóalkatrészekkel üzemeltették.
- A vásárláskor kapott blokk bemutatása.

Az alkatrészek és készülékelemek (pl. kések, késrögzítő alkatrészek, turbinák, világítótestek, ékszíjak és fogazott szíjak, járókerekek, légszűrők, gyújtógyertyák) szokásos kopása, a kinézetben mutatkozó elváltozások, valamint a kopó alkatrészek és fogyóeszközök nem tartoznak a garancia hatálya alá.

Ez a gyártói garancia a fenti feltételeknek megfelelő pótalkatrész szállításra és javításra szorítkozik. A gyártói garancia nem szolgáltat alapot a velünk, mint gyártóval szemben támasztandó egyéb, például kártérítési igények elismerésére. Ez a gyártói garancia természetesen **nem** érinti a vásárlót a törvények és a szerződés alapján a kereskedővel/eladóval szemben megillető szavatossági igényeket.

A gyártói garancia a Németországi Szövetségi Köztársaság jogrendjének hatálya alá tartozik.

Garancia esetén kérjük, hogy a megfelelően bérmentesített hibás terméket a vásárláskor kapott blokk másolatának és a hiba leírásának kíséretében küldje el a GARDENA szerviz címére.

Kopóalkatrészek:

A járókerék kopó alkatrésznek számít, így nem tartozik a garancia hatálya alá.

Pumpen-Kennlinien
Performance characteristics
Courbes de performance
Prestatiegrafiek
Kapacitetskurva
Ydelses karakteristika
Pumpun ominaiskäyrä
Pumpekarakteristikk
Curva di rendimento
Curva característica de la bomba
Características de performance
Charakterystyka pompy
Szivattyú-jelleggörbe
Charakteristika čerpadla
Charakteristiky čerpadla
Χαρακτηριστικό διάγραμμα
Характеристика насоса
Karakteristika črpalka
Obilježja pumpe
Karakteristika pumpe
Крива характеристики насоса
Caracteristică pompă
Pompa karakter eğrisi
Помпена характеристика
Fuqia e pompës
Pumba karakteristik
Siurblio charakteristinė kreivė
Sūkņa raksturlīkne

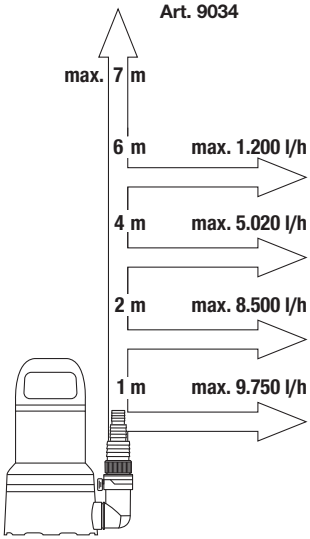

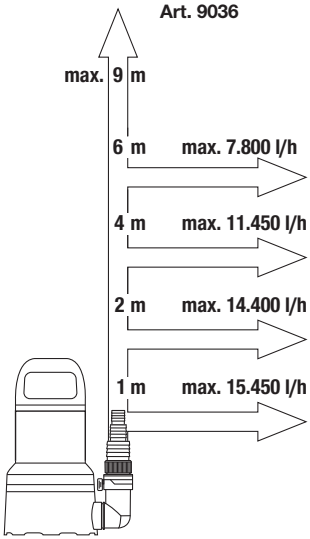

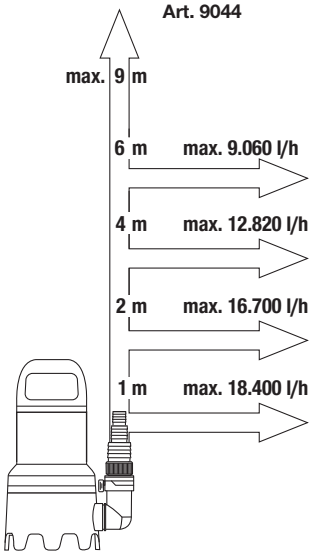

DE ***Produkthaftung***
Wir weisen ausdrücklich darauf hin, dass wir in Übereinstimmung mit dem Produkthaftungsgesetz nicht für Schäden haften, die durch unsere Produkte entstehen, wenn diese unsachgemäß und nicht durch einen von uns autorisierten Servicepartner repariert wurden oder wenn keine Original GARDENA Teile oder von uns zugelassene Teile verwendet wurden.

EN ***Product liability***
In accordance with the German Product Liability Act, we hereby expressly declare that we accept no liability for damage incurred from our products where said products have not been properly repaired by a GARDENA-approved service partner or where original GARDENA parts or parts authorised by GARDENA were not used.

FR ***Responsabilité***
Conformément à la loi relative à la responsabilité du fait des produits défectueux, nous déclarons expressément par la présente que nous déclinons toute responsabilité pour les dommages résultant de nos produits, si lesdits produits n'ont pas été correctement réparés par un partenaire d'entretien agréé GARDENA ou si des pièces d'origine GARDENA ou des pièces agréées GARDENA n'ont pas été utilisées.

NL ***Productaansprakelijkheid***
Conform de Duitse wet inzake productaansprakelijkheid verklaren wij hierbij uitdrukkelijk dat wij geen aansprakelijkheid aanvaarden voor schade ontstaan uit onze producten waarbij deze producten niet zijn gerepareerd door een GARDENA-erkende servicepartner of waarbij geen originele GARDENA-onderdelen of onderdelen die door GARDENA zijn goedgekeurd zijn gebruikt.

SV ***Produktansvar***
I enlighet med tyska produktansvarslagar förklarar vi härmed uttryckligen att vi inte åtar oss något ansvar för skador som orsakas av våra produkter där produkterna inte har genomgått korrekt reparation från en GARDENA-godkänd servicepartner eller där originaldelar från GARDENA eller delar godkända av GARDENA inte använts.

DA ***Produktansvar***
I overensstemmelse med den tyske produktansvarslov erklærer vi hermed udtrykkeligt, at vi ikke påtager os noget ansvar for skader på vores produkter, hvis de pågældende produkter ikke er blevet repareret korrekt af en GARDENA-godkendt servicepartner, eller hvor der ikke er brugt originale GARDENA-reservedele eller godkendte reservedele fra GARDENA.

FI ***Tuotevastuu***
Saksan tuotevastuulain mukaisesti emme ole vastuussa laitteiden vaurioista, jos korjauksia ei ole tehnyt GARDENAn hyväksymä huoltoliike tai jos niiden syynä on muiden kuin alkuperäisten GARDENA-varaosien tai GARDENAn hyväksymien varaosien käyttö.

IT ***Responsabilità del prodotto***
In conformità con la Legge tedesca sulla responsabilità del prodotto, con la presente dichiariamo espressamente che decliniamo qualsiasi responsabilità per danni causati dai nostri prodotti qualora non siano stati correttamente riparati presso un partner di assistenza approvato GARDENA o laddove non siano stati utilizzati ricambi originali o autorizzati GARDENA.

ES ***Responsabilidad sobre el producto***
De acuerdo con la Ley de responsabilidad sobre productos alemana, por la presente declaramos expresamente que no aceptamos ningún tipo de responsabilidad por los daños ocasionados por nuestros productos si dichos productos no han sido reparados por un socio de mantenimiento aprobado por GARDENA o si no se han utilizado piezas originales GARDENA o piezas autorizadas por GARDENA.

PT ***Responsabilidade pelo produto***
De acordo com a lei alemã de responsabilidade pelo produto, declaramos que não nos responsabilizamos por danos causados pelos nossos produtos, caso os tais produtos não tenham sido devidamente reparados por um parceiro de assistência GARDENA aprovado ou se não tiverem sido utilizadas peças GARDENA originais ou peças autorizadas pela GARDENA.

PL ***Odpowiedzialność za produkt***
Zgodnie z niemiecką ustawą o odpowiedzialności za produkt, niniejszym wyraźnie oświadczamy, że nie ponosimy żadnej odpowiedzialności za szkody poniesione na skutek użytkowania naszych produktów, w przypadku gdy naprawa tych produktów nie była odpowiednio przeprowadzana przez zatwierdzonego przez firmę GARDENA partnera serwisowego lub nie stosowano oryginalnych części GARDENA albo części autoryzowanych przez tę firmę.

HU ***Termékszavatosság***
A németországi termékszavatossági törvénnyel összhangban ezennel nyomatékosan kijelentjük, hogy nem vállalunk felelősséget a termékeinkben keletkezett olyan károkért, amelyek valamely GARDENA által jóváhagyott szervizpartner által nem megfelelően végzett javításból adódtak, vagy amely során nem eredeti GARDENA alkatrészeket vagy a GARDENA által jóváhagyott alkatrészeket használtak fel.

CS ***Odpovědnost za výrobek***
V souladu s německým zákonem o odpovědnosti za výrobek tímto výslovně prohlašujeme, že nepřijímáme žádnou odpovědnost za poškození vzniklá na našich výrobcích, kdy zmíněné výrobky nebyly řádně opraveny schváleným servisním partnerem GARDENA nebo kdy nebyly použity originální náhradní díly GARDENA nebo náhradní díly autorizované společností GARDENA.

SK ***Zodpovednosť za produkt***
V súlade s nemeckými právnymi predpismi upravujúcimi zodpovednosť za výrobok týmto výslovne prehlasujeme, že nenesieme žiadnu zodpovednosť za škody spôsobené našimi výrobkami, v prípade ktorých neboli náležité opravy vykonané servisným partnerom schváleným spoločnosťou GARDENA alebo neboli použité diely spoločnosti GARDENA alebo diely schválené spoločnosťou GARDENA.

EL ***Ευθύνη προϊόντος***
Σύμφωνα με τον γερμανικό νόμο περί Ευθύνης για τα Προϊόντα, με το παρόν δηλώνουμε ρητώς ότι δεν αποδεχόμαστε καμία ευθύνη για τυχόν ζημίες που προκύπτουν από τα προϊόντα μας εάν αυτά δεν έχουν επισκευαστεί σωστά από κάποιον εγκεκριμένο συνεργάτη επισκευών της GARDENA ή εάν δεν έχουν χρησιμοποιηθεί αυθεντικά εξαρτήματα GARDENA ή εξαρτήματα εγκεκριμένα από την GARDENA.

SL ***Odgovornost proizvajalca***
V skladu z nemškimi zakoni o odgovornosti za izdelke,izrecno izjavljajo, da ne sprejemamo nobene odgovornosti za škodo, ki jo povzročijo naši izdelki, če teh niso ustrezno popravili GARDENINI odobreni servisni partnerji ali pri tem niso bili uporabljeni originalni GARDENINI nadomestni deli ali GARDENINIMI homologiranimi nadomestnimi deli.

HR ***Pouzdanost proizvoda***
Sukladno njemačkom zakonu o pouzdanosti proizvoda, ovime izričito izjavljujemo kako ne prihvaćamo nikakvu odgovornost za oštećenja na našim proizvodima nastala uslijed neispravnog popravka od strane servisnog partnera kojeg odobrava GARDENA ili uslijed nekorištenja originalnih GARDENA dijelova ili dijelova koje odobrava GARDENA.

RO ***Răspunderea pentru produs***
În conformitate cu Legea germană privind răspunderea pentru produs, declarăm în mod expres prin prezentul document că nu acceptăm nicio răspundere pentru defecțiunile suferite de produsele noastre atunci când acestea nu au fost reparate în mod corect de un atelier de service partener, aprobat de GARDENA, sau când nu au fost utilizate piese GARDENA originale sau piese autorizate de GARDENA.

BG ***Отговорност за вреди, причинени от стоки***
Съгласно германския Закон за отговорността за вреди, причинени от стоки, с настоящото изрично декларираме, че не носим отговорност за щети, причинени от нашите продукти, ако те не са били правилно ремонтирани от одобрен от GARDENA сервиз или ако не са използвани оригинални части на GARDENA или части, одобрени от GARDENA.

ET ***Tootevastutus***
Vastavalt Saksamaa tootevastutusseadusele deklareerime käesolevaga selgesõnaliselt, et me ei kanna mingisugust vastutust meie toodetest tingitud kahjude eest, kui need tooted ei ole korrektselt parandatud GARDENA heakskiidetud hooldusspartneri poolt või kui parandamisel ei ole kasutatud GARDENA originaalosi või GARDENA volitatud osi.

LT ***Gaminio patikimumas***
Mes aiškiai pareiškiame, kad, atsižvelgiant į Vokietijos gaminių patikimumo įstatymą, neprisiimame atsakomybės dėl bet kokios žalos, patirtos dėl mūsų gaminių, jeigu jie buvo netinkamai taisomi arba jų dalys buvo pakeistos neoriginaliomis GARDENA dalimis ar nepatvirtintomis dalimis, arba jeigu remonto darbai buvo atliekami ne GARDENA techninės priežiūros centro specialistų.

LV ***Atbildība par produkcijas kvalitāti***
Saskaņā ar Vācijas likumu par atbildību par produkcijas kvalitāti ar šo mēs paziņojam, ka neuzņemamies atbildību par bojājumiem, kas radušies, lietojot mūsu izstrādājumus, kuru remontu nav veicis uzņēmuma GARDENA apstiprināts apkopes partneris vai kuru remontam netika izmantotas oriģinālās GARDENA detaļas vai detaļas, kuru lietošanu apstiprinājis uzņēmums GARDENA.

DE EU-Konformitätserklärung

Der Unterzeichnende bestätigt als Bevollmächtigte des Herstellers, der GARDENA Germany AB, PO Box 7454, S-103 92, Stockholm, Schweden, dass das (die) nachfolgend bezeichnete(n) Gerät(e) in der von uns in Verkehr gebrachten Ausführung die Anforderungen der harmonisierten EU-Richtlinien, EU-Sicherheitsstandards und produktspezifischen Standards erfüllt/erfüllen. Bei einer nicht mit uns abgestimmten Änderung des (der) Geräte(s) verliert diese Erklärung ihre Gültigkeit.

EN EC Declaration of Conformity

The undersigned hereby certifies as the authorized representative of the manufacturer, GARDENA Germany AB, PO Box 7454, S-103 92, Stockholm, Sweden, that, when leaving our factory, the unit(s) indicated below is/are in accordance with the harmonised EU guidelines, EU standards of safety and product specific standards. This certificate becomes void if the unit(s) is/are modified without our approval.

FR Déclaration de conformité CE

Le soussigné déclare, en tant que mandataire du fabricant, la GARDENA Germany AB, PO Box 7454, S-103 92, Stockholm, Suède, qu'à la sortie de ses usines le matériel neuf désigné ci-dessous était conforme aux prescriptions des directives européennes énoncées ci-après et conforme aux règles de sécurité et autres règles qui lui sont applicables dans le cadre de l'Union européenne. Toute modification portée sur ce(s) produit(s) sans l'accord express de notre part supprime la validité de ce certificat.

NL EU-conformiteitsverklaring

De ondergetekende bevestigt als gevolmachtigde van de fabrikant, GARDENA Germany AB, PO Box 7454, S-103 92, Stockholm, Zweden, dat het/de onderstaand vermelde apparaat/apparaten in de door ons in de handel gebrachte uitvoering voldoet/voldoen aan de eisen van de geharmoniseerde EU-richtlijnen, EU-veiligheidsnormen en productspecifieke normen. Bij een niet met ons afgestemde verandering van het apparaat/de apparaten verliest deze verklaring haar geldigheid.

SV EU-försäkran om överensstämmelse

Undertecknad intygar som befullmäktigad företrädare för tillverkaren, GARDENA Germany AB, PO Box 7454, S-103 92, Stockholm, Sverige, att nedan angiven apparat/nedan angivna apparater i det utförande vi har släppt på marknaden, uppfyller fordringarna i de harmoniserade EU-direktiven, EU-säkerhetsstandarderna och de produktspecifika standarderna. Denna försäkran upphör att gälla vid en ändring av apparaten/apparaterna som inte har stämts av med oss.

DA EU-overensstemmelseserklæring

Underskriveren bekræfter som fuldmægtig for producenten, GARDENA Germany AB, PO Box 7454, S-103 92, Stockholm, Sverige, at det (de) efterfølgende betegnede apparat(er) i den af os markedsførte udførelse opfylder kravene i de harmoniserede EU-direktiver, EU-sikkerhedsstandarder og produktspecifikke standarder. Foretages en ændring af apparatet/apparaterne, der ikke er aftalt med os, mister denne erklæring sin gyldighed.

FI EU-vaatimustenmukaisuusvakuutus

Allekirjoittanut vahvistaa valmistajan, GARDENA Germany AB, PO Box 7454, S-103 92, Tukholma, Ruotsi, valtuuttamana henkilönä, että seuraava laite täyttää/seuraavat laitteet täyttävät meidän toimittamassa mallissa yhdenmukaistettujen EU-direktiivien, EU-turvallisuusmääräysten ja tuotekohtaisten standardien vaatimukset. Laitteen/laitteiden muutoksissa, joista ei ole sovittu meidän kanssamme, menettää tämä selvitys voimassaolonsa.

IT Dichiarazione di conformità UE

Il sottoscritto, in quanto soggetto autorizzato dal produttore, GARDENA Germany AB, PO Box 7454, S-103 92, Stoccolma, Svezia, dichiara che l'apparecchio/gli apparecchi di seguito denominato/i, nella versione da noi immessa in commercio, soddisfa/no i requisiti delle direttive UE armonizzate, degli standard di sicurezza europei e degli standard specifici per il prodotto. La presente dichiarazione perde di validità in caso di modifica dell'apparecchio/degli apparecchi non concordata con noi.

ES Declaración de conformidad de la UE

El firmante confirma, en calidad de apoderado del fabricante GARDENA Germany AB, PO Box 7454, S-103 92 Estocolmo (Suecia), que el/los aparato(s) mencionado(s) a continuación cumple(n), en la versión lanzada al mercado por nuestra empresa, los requisitos de las directivas de la UE armonizadas, los estándares de seguridad de la UE y los estándares específicos del producto. La presente declaración perderá su validez si se modifica(n) el/los aparato(s) sin previa aprobación por nuestra parte.

PT Declaração CE de Conformidade

O abaixo-assinado, na qualidade de representante do fabricante, GARDENA Germany AB, PO Box 7454, S-103 92, Stockholm, Schweden, confirma que o(s) aparelho(s) a seguir designado(s) no modelo lançado por nós no mercado cumpre/cumprem os requisitos das diretivas UE harmonizadas, as normas de segurança UE e as normas específicas para estes produtos. Esta declaração perde a sua validade se forem realizadas alterações no(s) aparelho(s) sem o nosso consentimento.

PL Deklaracja zgodności UE

Niżej podpisany potwierdza jako upoważniony przedstawiciel producenta, spółki GARDENA Germany AB, PO Box 7454, S-103 92, Sztokholm, Szwecja, że określone poniżej urządzenie/-nia w wersji wprowadzonej przez nas do obrotu spełnia/-niają wymogi zharmonizowanych dyrektyw UE, norm bezpieczeństwa UE oraz norm dotyczących konkretnych produktów. Niniejsza deklaracja traci ważność w przypadku wprowadzania nieuzgodnionych z nami zmian urządzenia/ń.

HU EU megfelelőségi nyilatkozat

Az alulírott, a GARDENA Germany AB, Pf. 7454, S-103 92, Stockholm, Svédország megbízotti minőségében megerősíti, hogy az általunk alábbi kivitelben forgalomba hozott, lent nevezett eszköz(ök) megfelel(nek) az uniós irányelvekkel összhangba hozott nemzeti előírások követelményeinek, az EU biztonsági szabványainak és a konkrét termékre vonatkozó szabványoknak. Az eszköz(ök)nek velünk nem egyeztetett módosítása esetén ez a nyilatkozat érvényét veszti.

CS EU prohlášení o shodě

Podepsaná osoba zplnomocněná výrobcem GARDENA Germany AB, PO Box 7454, S-103 92, Stockholm, Švédsko potvrzuje, že v následujícím uvedený(-é) přístroj(-e) v provedení námi uvedeném na trh splňuje/splňují požadavky směrnic EU, bezpečnostních norem EU a norem specifických pro výrobek. V případě změny přístroje(-ů), která s námi nebyla dohodnuta, ztrácí toto prohlášení svou platnost.

SK EÚ vyhlásenie o zhode

Dolu podpísaný potvrdzuje, ako splnomocnený zástupca výrobcu, GARDENA Germany AB, PO Box 7454, S-103 92, Štokholm, Švédsko, že ďalej označené zariadenie/a vo vyhotovení uvedenom na trh spĺňa/jú požiadavky harmonizovaných smerníc EÚ, bezpečnostných štandardov EÚ a predpisov, špecifických pre dané výrobky. Pri zmene zariadenia/zariadení, ktorá nebola odsúhlasená našou spoločnosťou, stráca toto vyhlásenie platnosť.

EL Δήλωση συμμόρφωσης ΕΕ

Ο υπογεγραμμένος βεβαιώνει ως πληρεξούσιος του κατασκευαστή, της εταιρείας GARDENA Germany AB, Τ.Θ. 7454, S-103 92, Στοκχόλμη, Σουηδία, ότι η (οι) παρακάτω αναφερόμενη(ες) συσκευή(ές) στην έκδοση που τίθεται από εμάς σε κυκλοφορία πληροί/πληρούν τις απαιτήσεις των εναρμονισμένων οδηγιών της ΕΕ, προτύπων ασφαλείας της ΕΕ και των ειδικών για το προϊόν προτύπων. Σε περίπτωση τροποποίησης της (των) συσκευής(ών) χωρίς προηγούμενη συνεννόηση με την εταιρεία μας παύει να ισχύει η δήλωση.

SL Izjava EU o skladnosti

Spodaj podpisani kot pooblaščenec proizvajalca GARDENA Germany AB, PO Box 7454, S-103 92, Stockholm, Švedska, potrjuje, da v nadaljevanju označene naprave v izvedbi, v kakršni smo jih dali v promet, izpolnjujejo zahteve usklajenih direktiv EU, varnostnega standarda EU in standardov, ki veljajo za posamezne izdelke. V primeru spremembe naprave, ki ni usklajena z nami, ta izjava neha veljati.

HR EU izjava o sukladnosti

Dolje potpisani kao opunomoćenik proizvođača, tvrtke GARDENA Germany AB, PO Box 7454, S-103 92, Stockholm, Švedska, potvrđujemo da niže navedeni uređaj(i) odgovarajuće izvedbe koji/koje smo iznijeli na tržište ispunjavaju kriterije usklađenih direktiva EU i sigurnosnih standarda EU kao i standarda koji se tiču proizvoda. Ova izjava gubi valjanost u slučaju izmjena uređaja koje nisu prethodno ugovorene s nama.

RO Declarație de conformitate UE

Semnatarul, în calitatea sa de împuternicit al producătorului GARDENA Germany AB, PO Box 7454, S-103 92, Stockholm, Suedia, confirmă că aparatul (aparatele) descrise în cele ce urmează, în execuția pusă de noi pe piață îndeplinește (îndeplinesc) cerințele directivelor armonizate UE, ale standardelor de siguranță UE și ale standardelor specifice produsului. În cazul modificării fără aprobarea noastră prealabilă a aparatului (aparatelor), această declarație își pierde valabilitatea.

BG ЕС-Декларация за съответствие

Долуподписаният удостоверява като пълномощник на производителя GARDENA Germany AB, PO Box 7454, S-103 92, Стокхолм, Швеция, че по-долу описаният(ите) уред(и) във варианта на изпълнение пуснат от нас на пазара изпълнява/изпълняват изискванията на хармонизираните ЕС-директиви, ЕС-норми за безопасност и специфичните норми за продукцията. В случай на промяна на уреда(ите), която не е съгласувана с нас, тази декларация губи своята валидност.

ET EL-i vastavusdeklaratsioon

Allakirjutanu kinnitab tootja, GARDENA Germany AB, PO Box 7454, S-103 92, Stockholm, Rootsi, poolt volitatud isikuna, et järgnevalt nimetatud seade (seadmed) täidab (täidavad) meie poolt turule toodud versiooni kujul harmoneeritud EL-i direktiivide, EL-i ohutusstandardite ja tootepõhiste standardite nõuded.
Seadmel (seadmetel) meiega kooskõlastamata muudatuse tegemise korral kaotab käesolev deklaratsioon oma kehtivuse.

LT ES atitikties deklaracija

Pasirašantysis, kaip gamintojo, GARDENA Germany AB, PO Box 7454, S-103 92, Stokholmas, Švedija, įgaliotasis atstovas patvirtina, kad žemiau nurodyto (-ų) prietaiso (-ų) modeliai, kurie buvo pagaminti mūsų gamyklose, atitinka darniąsias ES direktyvas, ES saugumo standartus ir specifinius gaminio standartus.
Atlikus bet kokį prietaiso (-ų) pakeitimą, kuris nėra suderintas su mumis, ši deklaracija praranda galiojimą.

LV ES atbilstības deklarācija

Zemā parakstījusies persona kā ražotāja, uzņēmuma GARDENA Germany AB, PO Box 7454, S-103 92, Stokholma, Zviedrija, pilnvarotais pārstāvis apstiprina, ka tālāk norādītā(-s) ierice(-s) izpildījumā, kādā mēs to (tās) esam laiduši tirgū, atbilst saskaņotajām ES direktīvām, ES drošības standartiem un konkrētajam produktam noteiktajiem standartiem.
Ierīcē(-s) veicot ar mums nesaskaņotas izmaiņas, šī deklarācija zaudē savu spēku.

Produktbezeichnung:	**Klarwasser-Tauchpumpe / Schmutzwasser-Tauchpumpe**
Description of the product:	**Clear Water Submersible Pump / Dirty Water Submersible Pump**
Désignation du produit :	**Pompe d'évacuation pour eaux claires / Pompe d'évacuation pour eaux sales**
Beschrijving van het product:	**Schoonwaterpomp / Vuilwaterpomp**
Beskrivning av produkten:	**Dränkbar pump för rent vatten / Dränkbar pump för smutsvatten**
Beskrivelse af produktet:	**Rentvands-dykpumpe / Spildevands-dykpumpe**
Tuotteen kuvaus:	**Puhtaan veden uppopumppu / Likaveden uppopumppu**
Descrizione del prodotto:	**Pompa sommersa per acqua pulita / Pompa sommersa per acqua sporca**
Descripción del producto:	**Bomba sumergible para agua limpia / Bomba sumergible para agua residual**
Descrição do produto:	**Bomba submersível de água limpa / Bomba submersível de água suja**
Opis produktu:	**Pompa zanurzeniowa do czystej wody / Pompa zanurzeniowa do brudnej wody**
A termék leírása:	**Búvárszivattyú tiszta vízhez / Búvárszivattyú szennyezett vízhez**
Popis výrobku:	**Ponorné čerpadlo na čistou vodu / Ponorné čerpadlo na špinavou vodu**
Popis produktu:	**Ponorné čerpadlo na čistú vodu / Ponorné čerpadlo na znečistenú vodu**
Περιγραφή του προϊόντος:	**Υποβρύχια αντλία καθαρού νερού / Υποβρύχια αντλία λυμάτων**
Opis izdelka:	**Potopna črpalka za čisto vodo / Potopna črpalka za umazano vodo**
Opis proizvoda:	**Uronska pumpa za čistu vodu / Uronska pumpa za prljavu vodu**
Descrierea produsului:	**Pompă submersibilă pentru apă curată / pompă submersibilă pentru apă murdară**
Описание на продукта:	**Потопяема помпа за чиста вода / Потопяема помпа за мръсна вода**
Toote kirjeldus:	**Selge vee sukelpump / Reovee sukelpump**
Gaminio aprašas:	**Panardinamas švaraus vandens siurblys / Panardinamas purvino vandens siurblys**
Izstrādājuma apraksts:	**Iegremdējamais tīrā ūdens sūknis / Iegremdējamais noteküdens sūknis**

Produkttyp:	Terméktípus:	Artikelnummer:	Cikkszámok:
Product type:	Druh výrobku:	Article number:	Objednací číslo:
Type de produit :	Typ produktu:	Référence :	Objednávacie číslo:
Producttype:	Τύπος προϊόντος:	Artikelnummer:	Κωδικός είδους:
Produkttyp:	Vrsta izdelka:	Artikelnummer:	Številka izdelka:
Producttype:	Vrsta proizvoda:	Artikelnummer:	Kataloški broj:
Tuotetyyppi:	Tip produs:	Tuotenumero:	Cod articol:
Tipo di prodotto:	Тип продукт:	Codice articolo:	Артикул номер:
Tipo de producto:	Tootetüüp:	Referencia:	Artiklinumber:
Tipo de produto:	Gaminio tipas:	Número de referência:	Dalies numeris:
Typ produktu:	Produkta veids:	Numer katalogowy:	Artikula numurs:

11000CLEAR
17000CLEAR
20000DIRT

9034
9036
9044

Anbringungsjahr der CE-Kennzeichnung:	Godina dobivanja CE oznake:
Year of CE marking:	Anul de marcare CE:
Année d'apposition du marquage CE :	Година на поставяне на CE-маркировка:
Installatiejaar van de CE-aanduiding:	CE-märgistuse paigaldamise aasta:
Märkningsår:	Metai, kada pažymėta CE-ženklu:
CE-Mærkningsår:	CE-marķējuma uzlikšanas gads:
CE-merkin kiinnitysvuosi:	
Anno di applicazione della certificazione CE:	
Colocación del distintivo CE:	
Ano de marcação pela CE:	
Rok nadania oznakowania CE:	
CE-jelzés elhelyezésének éve:	
Rok umístění značky CE:	
Rok udelenia značky CE:	
Έτος σήματος CE:	
Leto namestitve CE-oznake:	**2020**

EU-Richtlinien:	Οδηγίες ΕΚ:
EC-Directives:	Direktive EU:
Directives CE :	EC direktive:
EG-richtlijnen:	Directive CE:
EU-direktiv:	Директиви на ЕО:
EF-direktiver:	EÜ direktiivid:
EY-direktiivit:	EB direktyvos:
Direttive UE:	EK direktīvas:
Directiva CE:	
Direktivas CE:	
Dyrektywy WE:	**2011/65/EG**
EK-irányelvek:	**2014/30/EU**
Předpisy ES:	**2006/42/EG**
Smernice EÚ:	

Harmonisierte EN-Normen /
Harmonised EN:

EN ISO 12100
EN 60335-1
EN 60335-2-41

Hinterlegte Dokumentation:
GARDENA-Technische Dokumentation,
M. Kugler, 89079 Ulm

Deposited Documentation:
GARDENA Technical Documentation,
M. Kugler, 89079 Ulm

Documentation déposée:
Documentation technique GARDENA,
M. Kugler, 89079 Ulm

Ulm, den 30.12.2020	Der Bevollmächtigte
Ulm, 30.12.2020	Authorised representative
Fait à Ulm, le 30.12.2020	Le mandataire
Ulm, 30-12-2020	De gevolmachtigde
Ulm, 2020.12.30.	Auktoriserad representant
Ulm, 30.12.2020	Autoriseret repræsentant
Ulmissa, 30.12.2020	Valtuutettu edustaja
Ulm, 30.12.2020	Persona delegata
Ulm, 30.12.2020	La persona autorizada
Ulm, 30.12.2020	O representante
Ulm, dnia 30.12.2020	Pełnomocnik
Ulm, 30.12.2020	Meghatalmazott
Ulm, 30.12.2020	Zplnomocněnec
Ulm, dňa 30.12.2020	Splnomocnený
Ulm, 30.12.2020	Ο εξουσιοδοτημένος
Ulm, 30.12.2020	Pooblaščenec
Ulm, dana 30.12.2020	Ovlaštena osoba
Ulm, 30.12.2020	Conducerea tehnică
Улм, 30.12.2020	Упълномощен
Ulm, 30.12.2020	Volitatud esindaja
Ulm, 30.12.2020	Įgaliotasis atstovas
Ulme, 30.12.2020	Pilnvarotā persona

Reinhard Pompe
Vice President

Deutschland / Germany
GARDENA
Manufacturing GmbH
Central Service
Hans-Lorenser-Straße 40
D-89079 Ulm
Produktfragen:
(+49) 731 490 - 123
Reparaturen:
(+49) 731 490 - 290
service@gardena.com
http://www.gardena.com

Albania
KRAFT SHPK
Autostrada Tirane-Durres
Km 7
1051 Tirane

Argentina
ROBERTO C. RUMBO S.R.L.
Predio Norlog
Lote 7
Benavidez. ZC:1621
Buenos Aires
ventas@rumbosrl.com.ar

Australia
Husqvarna Australia Pty. Ltd.
Locked Bag 5
Central Coast BC
NSW 2252
Phone: (+61) (0) 2 4352 7400
customer.service@
husqvarna.com.au

Austria / Österreich
Husqvarna Austria GmbH
Industriezeile 36
4010 Linz
Tel.: (+43) 732 77 01 01 - 485
service.gardena@
husqvarnagroup.com

Azerbaijan
Firm Progress
a. Aliyev Str. 26A
1052 Baku

Belarus
Private Enterprise
"Master Garden"
Minsk
Sharangovich str., 7a
Phone: (+375) 17 257-00-33
Mob.: (+375) 29 676-16-09
mg@mastergarden.by

Belgium
Husqvarna Belgium nv
Gardena Division
Leuvensesteenweg 542
Planet II E
1930 Zaventem
België

Bosnia / Herzegovina
SILK TRADE d.o.o.
Industrijska zona Bukva bb
74260 Tešanj

Brazil
Husqvarna do Brasil Ltda
Av. Francisco Matarazzo,
1400 – 13º andar
São Paulo – SP
CEP: 05001-903
Tel: 0800-112252
marketing.br.husqvarna@
husqvarna.com.br

Bulgaria
AGROLAND Бълг рия АД
бул. 8 Декември, №13
Офис 5
1700 Студентски гр д
София
Тел.: (+359) 24 66 69 10
info@agroland.eu

Canada / USA
GARDENA Canada Ltd.
100 Summerlea Road
Brampton, Ontario L6T 4X3
Phone: (+1) 905 792 93 30
info@gardenacanada.com

Chile
REPRESENTACIONES
JCE S.A.
Av. Del Valle Norte 857,
Piso 4
Santiago RM
Phone: (+56) 2 24142560
contacto@jce.cl

China
Husqvarna (Shanghai)
Management Co., Ltd.
富世华（上海）管理有限公司
3F, Benq Square B,
No207, Song Hong Rd.,
Chang Ning District,
Shanghai
PRC. 200335
上海市长宁区淞虹路207号明基广场B座3楼，邮编：200335

Colombia
Husqvarna Colombia S.A.
Calle 18 No. 68 D-31, zona
Industrial de Montevideo
Bogotá, Cundinamarca
Tel. 571 2922700 ext. 105
jairo.salazar@
husqvarna.com.co

Costa Rica
Compania Exim
Euroiberoamericana S.A.
Los Colegios, Moravia,
200 metros al Sur del Colegio
Saint Francis – San José
Phone: (+506) 297 68 83
exim_euro@racsa.co.cr

Croatia
Husqvarna Austria GmbH
Industriezeile 36
4010 Linz
Tel.: (+43) 732 77 01 01 - 485
service.gardena@
husqvarnagroup.com

Cyprus
Med Marketing
17 Digeni Akrita Ave
P.O. Box 27017
1641 Nicosia

Czech Republic
Husqvarna Česko s.r.o.
Türkova 2319/5b
149 00 Praha 4 – Chodov
Bezplatná infolinka:
800 100 425
servis@cz.husqvarna.com

Denmark
GARDENA DANMARK
Lejrvej 19, st.
3500 Værløse
Tlf.: (+45) 70 26 47 70
husqvarna@husqvarna.dk
www.gardena.com/dk

Dominican Republic
BOSQUESA, S.R.L
Carretera Santiago Licey
Km. 5 ½
Esquina Copal II.
Santiago
Dominican Republic
Phone: (+809) 736-0333
joserbosquesa@claro.net.do

Ecuador
Husqvarna Ecuador S.A.
Arupos E1-181 y 10 de
Agosto Quito, Pichincha
Tel. (+593) 22800739
francisco.jacome@
husqvarna.com.ec

Estonia
Husqvarna Eesti OÜ
Valdeku 132
EE-11216 Tallinn
info@gardena.ee

Finland
Oy Husqvarna Ab
Gardena Division
Lautatarhankatu 8 B / PL 3
00581 HELSINKI
www.gardena.fi

France
Husqvarna France
9/11 Allée des pierres mayettes
92635 Gennevilliers Cedex
France
http://www.gardena.com/fr
N° AZUR : 0 810 00 78 23
(Prix d'un appel local)

Georgia
Transporter LLC
113b Beliashvili street
0159 Tbilisi, Georgia

Great Britain
Husqvarna UK Ltd
Preston Road
Aycliffe Industrial Park
Newton Aycliffe
County Durham
DL5 6UP
info.gardena@
husqvarna.co.uk

Greece
Π. ΠΑΠΑΔΟΠΟΥΛΟΣ ΑΕΒΕ
Λεωφ. Αθηνών 92
Αθήνα
Τ.Κ.104 42
Ελλάδα
Τηλ. (+30) 210 51 93 100
info@papadopoulos.com.gr

Hungary
Husqvarna Magyarország Kft.
Ezred u. 1 - 3
1044 Budapest
Telefon: (+36) 1 251-4161
vevoszolgalat.husqvarna@
husqvarna.hu

Iceland
BYKO ehf.
Bildshöfoa 20
110 Reykjavik

Ireland
Husqvarna UK Ltd
Preston Road
Aycliffe Industrial Park
Newton Aycliffe
County Durham
DL5 6UP
info.gardena@
husqvarna.co.uk

Italy
Husqvarna Italia S.p.A.
Via Santa Vecchia 15
23868 VALMADRERA (LC)
Phone: (+39) 0341.203.111
assistenza.italia@
it.husqvarna.com

Japan
Husqvarna Zenoah Co., Ltd.
1-9 Minamidai
Kawagoe
350-1165 Saitama
gardena-jp@
husqvarnagroup.com

Kazakhstan
LAMED Ltd.
155/1, Tazhibayevoi Str.
050060 Almaty
IP Schmidt
Abayavenue 3B
110 005 Kostanay

Korea
Kyung Jin Trading CO.,LTD.
107-4, SunDuk Bld.,
YangJae-dong,
Seocho-gu,
Seoul, (zipcode: 137-891)
Phone: (+82) (0)2 574-6300

Latvia
Husqvarna Latvija SIA
Ulbrokas 19A
LV-1021 Rīga
info@gardena.lv

Lithuania
UAB Husqvarna Lietuva
Ateities pl. 77C
LT-52104 Kaunas
info@gardena.lt

Luxembourg
Magasins Jules Neuberg
39, rue Jacques Stas
Luxembourg-Gasperich 2549
Case Postale No. 12
Luxembourg 2010
Phone: (+352) 40 14 01
api@neuberg.lu

Mexico
AFOSA
Av. Lopez Mateos Sur # 5019
Col. La Calma 45070
Zapopan, Jalisco
Mexico
Phone: (+52) 33 3818-3434
icornejo@afosa.com.mx

Moldova
Convel S.R.L.
290A Muncesti Str.
2002 Chisinau

Netherlands
Husqvarna Nederland B.V.
GARDENA Division
Postbus 50131
1305 AC ALMERE
Phone: (+31) 36 521 00 10
info@gardena.nl

Neth. Antilles
Jonka Enterprises N.V.
Sta. Rosa Weg 196
P.O. Box 8200
Curaçao
Phone: (+599) 9 767 66 55
pgm@jonka.com

New Zealand
Husqvarna New Zealand Ltd.
PO Box 76-437
Manukau City 2241
Phone: (+64) (0) 9 9202410
support.nz@husqvarna.co.nz

Norway
Husqvarna Norge AS
Gardena Division
Trøskenveien 36
1708 Sarpsborg
info@gardena.no

Peru
Husqvarna Perú S.A.
Jr. Ramón Cárcamo 710
Lima 1
Tel: (+51) 1 3320 400 ext. 416
juan.remuzgo@
husqvarna.com

Poland
Husqvarna
Poland Spółka z o.o.
ul. Wysockiego 15 b
03-371 Warszawa
Phone: (+48) 22 330 96 00
gardena@husqvarna.com.pl

Portugal
Husqvarna Portugal, SA
Lagoa - Albarraque
2635 - 595 Rio de Mouro
Tel.: (+351) 21 922 85 30
Fax : (+351) 21 922 85 36
info@gardena.pt

Romania
Madex International Srl
Soseaua Odaii 117-123,
RO 013603 Bucureşti, S 1
Phone: (+40) 21 352.76.03
madex@ines.ro

Russia / Россия
ООО „Хускв рн "
141400, Московск я обл.,
г. Химки,
улиц Ленингр дск я,
вл дение 39, стр.6
Бизнес Центр
„Химки Бизнес П рк",
помещение ОВ02_04
http://www.gardena.ru

Serbia
Domel d.o.o.
Autoput za Novi Sad bb
11273 Belgrade
Phone: (+381) 11 8 48 88 12
miroslav.jejina@domel.rs

Singapore
Hy-Ray PRIVATE LIMITED
40 Jalan Pemimpin
#02-08 Tat Ann Building
Singapore 577185
Phone: (+65) 6253 2277
shiying@hyray.com.sg

Slovak Republic
Husqvarna Česko s.r.o.
Türkova 2319/5b
149 00 Praha 4 – Chodov
Bezplatná infolinka: 800 154 044
servis@sk.husqvarna.com

Slovenia
Husqvarna Austria GmbH
Industriezeile 36
4010 Linz
Tel.: (+43) 732 77 01 01 - 485
service.gardena@
husqvarnagroup.com

South Africa
Husqvarna South Africa (Pty) Ltd
Postnet Suite 250
Private Bag X6,
Cascades, 3202, South Africa
Phone: (+27) 33 846 9700
info@gardena.co.za

Spain
Husqvarna España S.A.
Calle de Rivas nº 10
28052 Madrid
Phone: (+34) 91 708 05 00
atencioncliente@gardena.es

Suriname
Deto Handelmaatschappij N.V.
Kernkampweg 72-74
P.O.Box: 12782
Paramaribo – Suriname
South America
Phone: (+597) 438050
www.deto.sr

Sweden
Husqvarna AB /
GARDENA Sverige
Drottninggatan 2
561 82 Huskvarna Sverige

Switzerland / Schweiz
Husqvarna Schweiz AG
Consumer Products
Industriestrasse 10
5506 Mägenwil
Phone: (+41) (0) 62 887 37 90
info@gardena.ch

Turkey
Dost Bahçe Dış Ticaret
Mümessillik A.Ş
Yunus Mah. Adil Sok. No:3
Ic Kapi No: 1 Kartal
34873 Istanbul
Phone: (+90) 216 38 93 939
info@dostbahce.com.tr

Ukraine / Україна
ТОВ «Хускв рн Укр їн »
вул. В сильківськ , 34,
офіс 204-г
03022, м. Київ
Тел. (+38) 0 800 504 804
info@gardena.ua

Uruguay
FELI SA
Entre Ríos 1083 CP 11800
Montevideo – Uruguay
Tel: (+598) 22 03 18 44
info@felisa.com.uy

Venezuela
Corporación Casa y Jardín C.A.
Av. Caroní, Edif. Trezmen, PB.
Colinas de Bello Monte.
1050 Caracas.
Tlf: (+58) 212 992 33 22
info@casayjardin.net.ve

9034-20.960.02/0121
© GARDENA Manufacturing GmbH
D-89079 Ulm
http://www.gardena.com