concept

Vestavná myčka nádobí
Vstavaná umývačka riadu
Zmywarka do zabudowy
Built-in Dishwasher

MNV 6660

CZ SK PL EN

PODĚKOVÁNÍ

Děkujeme Vám, že jste si zakoupili výrobek značky Concept a přejeme Vám, abyste byli s naším výrobkem spokojeni po celou dobu jeho používání.

Před prvním použitím prostudujte pozorně celý návod k obsluze a potom si jej uschovejte. Zajistěte, aby i ostatní osoby, které budou s výrobkem manipulovat, byly seznámeny s tímto návodem.

Technické parametry	
Napětí	220-240 V ~ 50 Hz
Příkon	1280 W
Šířka	590 mm
Výška	475 mm
Hloubka	518 mm
Rozsah tlaku přívodu vody	0,04 – 1,00 MPa (max.)
Kapacita	6 sad nádobí
Spotřeba vody (progr. Normal)	7 litrů
Počet mycích programů	6
Max. teplota připojené vody	60 °C
Hmotnost	25.5 kg
Hlučnost	≤ 53 dB(A)

DŮLEŽITÁ BEZPEČNOSTNÍ UPOZORNĚNÍ

Při dodání myčky

- Ihned po dodání zkontrolujte obal a myčku, zda nevznikly škody při přepravě.
- Pokud je myčka poškozena, nezprovozňujte ji. Co nejdříve se spojte s dodavatelem.
- Obalový materiál řádně zlikvidujte.

Při instalaci

- Při instalaci a připojení se řiďte montážním návodem.
- Při instalaci musí být myčka odpojena od elektrické sítě.
- Ověřte, zda připojované napětí odpovídá hodnotám na typovém štítku myčky. Používejte pouze zásuvky elektrického napětí s uzemněním.
- Podstavné nebo integrovatelné myčky instalujte jen pod spojité pracovní desky, které jsou sešroubovány s vedlejšími skříňkami, aby byla zajištěna stabilita.
- Po instalaci myčky musí být její zástrčka a bezpečnostní ventil Aqua-Stop volně přístupné.
- V plastovém pouzdře přívodní hadice je bezpečnostní elektrický ventil (Aqua-Stop), v přívodní hadici je elektrické vedení.
- Proto nepřeřezávejte hadici a pouzdro s bezpečnostním ventilem neponořujte do vody.
- Pokud spotřebič nestojí ve výklenku, a tím je přístupná postranní stěna, musí být oblast dveřního závěsu z bezpečnostních důvodů ze strany zakryta (nebezpečí poranění).

V běžném provozu

- Nepoužívejte myčku jinak, než je popsáno v tomto návodu.
- Nože a jiné předměty s ostrými hroty musí být v koši na nádobí uloženy hroty dolů, nebo ve vodorovné poloze.
- Myčku užívejte jen v domácnosti a pouze k mytí kuchyňského nádobí.
- Nesedejte si a nestoupejte na otevřená dvířka myčky. Myčka by se mohla převrhnout.

- Voda v mycím prostoru není pitná.
- Do mycího prostoru nedávejte žádná rozpouštědla. Nebezpečí exploze.
- Používejte výhradně výrobky, které jsou vhodné pro myčky nádobí.
- Při průběhu programu otevírejte dvířka myčky opatrně, voda může vystříknout.
- Dbejte pokynů k bezpečnosti a použití na obalech mycích a leštících prostředků.
- Nedotýkejte se horkých povrchů a topných těles během použití nebo krátce po použití spotřebiče.
- Ve vnitřním prostoru spotřebiče nic neskladujte.
- Nesahejte na spotřebič vlhkýma nebo mokrýma rukama.
- V případě poruchy vypněte spotřebič a vytáhněte zástrčku ze zásuvky elektrického napětí.
- Pravidelně kontrolujte spotřebič i přívodní kabel z důvodu poškození. Nezapínejte poškozený spotřebič.
- Před čištěním spotřebič vypněte a nechte alespoň 30 minut vychladnout.
- POZOR! Při otevírání dvířek se může uvolnit velké množství páry nebo může vystříknout voda. Dbejte opatrnosti. Nebezpečí opaření!
- Nepoužívejte spotřebič, pokud jsou dvířka nebo těsnění dvířek poškozené. Nechte je opravit v autorizovaném servisu.
- Nepoužívejte spotřebič bez správně instalovaných krytů a bez přední desky.
- Umývejte ve spotřebiči pouze nádobí určené k mytí v myčce. Zabraňte kontaktu plastového nádobí s topnými tělesy spotřebiče.
- Neponořujte přívodní kabel nebo zástrčku do vody ani do jiné kapaliny.

Jsou-li v domácnosti děti

- Nedovolte dětem a nesvéprávným osobám se spotřebičem manipulovat, používejte ho mimo jejich dosahu.
- Osoby se sníženou pohybovou schopností, se sníženým smyslovým vnímáním, s nedostatečnou duševní způsobilostí nebo

- osoby neseznámené s obsluhou musí používat spotřebič jen pod dozorem zodpovědné s obsluhou seznámené osoby.
- Dbejte zvýšené opatrnosti, pokud je spotřebič používán v blízkosti dětí.
- Nedovolte, aby byl spotřebič používán jako hračka.
- Nepoužívejte jiné příslušenství, než je doporučeno výrobcem.
- Mycí a lešticí prostředky před dětmi uschovejte.
- K otevřené myčce děti nepouštějte, mohly by v ní ještě být zbytky mycího prostředku.

POZOR!

- Myčku otevírejte jen krátkodobě k naplnění a vyjmutí, aby nedošlo ke zranění např. klopýtnutím.
- Děti by se mohly do spotřebiče zavřít (nebezpečí udušení) nebo být vystaveny jinému nebezpečí.
- Případné závady
- Myčku může opravovat a provádět v ní zásahy jen kvalifikovaný odborník.
- Při opravách a zásazích musí být spotřebič odpojen od elektrické sítě. Vypněte jistič nebo vytáhněte zástrčku.
- Při vypojování spotřebiče ze zásuvky elektrického napětí nikdy netahejte za přívodní kabel, ale uchopte zástrčku a tahem ji vypojte.

Nedodržíte-li pokyny výrobce, nemůže být případná oprava uznána jako záruční.

POPIS VÝROBKU

1. Zásobník soli
2. Zásobník mycího prostředku
3. Koš na příbory
4. Filtr
5. Zásobník leštidla
6. Rameno ostřikovače
7. Etažér
8. Koš
9. Přípojka odpadu
10. Přípojka vody

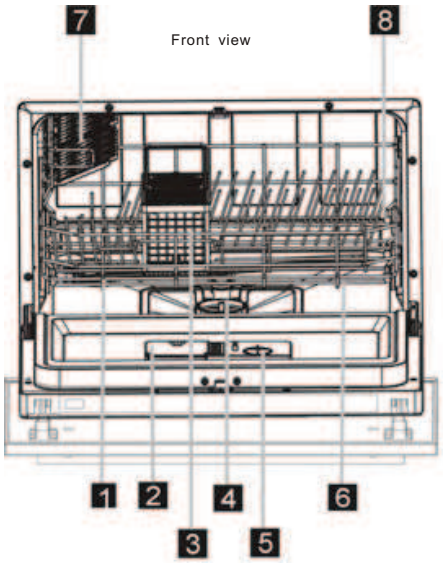

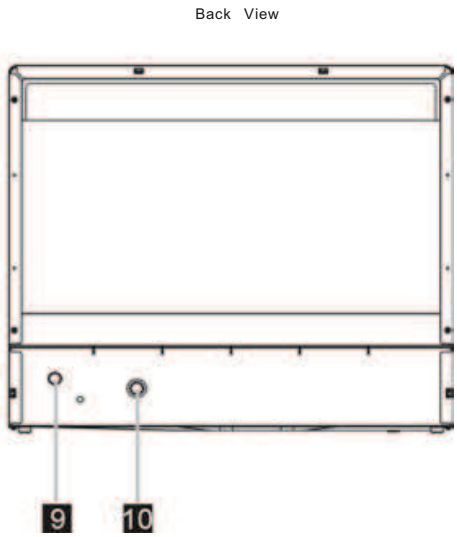

POPIS OVLÁDACÍHO PANELU

1. Hlavní vypínač
2. Indikátor nedostatku soli
3. Indikátor nedostatku leštidla
4. Tlačítko a indikátory zpožděného zapnutí
5. Symbol zpožděného zapnutí
6. Tlačítko volby programu
7. Indikátory zvoleného programu

NÁVOD K OBSLUZE

Pro první mytí zakupte
• regenerační sůl (podle odpovídající tvrdosti vody - viz dále)
• mycí prostředek
• leštící prostředek
Používejte výhradně výrobky, které jsou určené pro myčky nádobí.

Zařízení ke změkčování vody
K účinnému mytí je potřebná měkká voda, to znamená voda s nízkým obsahem vápníku, jinak by se na nádobí a uvnitř myčky vytvářel vodní kámen. Voda z vodovodního potrubí, která přesahuje daný stupeň tvrdosti, musí být pro mycí provoz změkčena, tedy zbavena vápníku. Toho se dosáhne pomocí regenerační soli ve změkčovacím zařízení myčky. Nastavení a potřebné množství soli závisí na stupni tvrdosti vody z vodovodu.
Tvrdost vody se označuje v ekvivalentních stupních tvrdosti, německých stupních °dH, francouzských stupních °TH, britských stupních °Clarke a v mmol/l (milimol na litr – mezinárodní jednotka pro tvrdost vody).
Změkčovač by měl být nastaven podle tvrdosti vody v místě použití spotřebiče. Informace o tvrdosti vody v dané oblasti vám poskytne místní vodárenský podnik. Podle následující tabulky nastavte regulátor dávek změkčovače vody.

Nastavení zařízení ke změkčování vody
1. Otevřete dvířka, pomocí tlačítka hlavního vypínače (1) zapněte myčku
2. Stiskněte současně tlačítko volby mycího programu P (6) a tlačítko zpožděného zapnutí (4) na déle než 5 sekund a tím aktivujete nastavování zařízení ke změkčování vody, které bude možné provést během následujících 60 sekund. (Indikátory soli a leštidla budou střídavě svítit během nastavování této funkce)
3. Stiskem tlačítka P – Tlačítko volby mycího programu (6) nastavte požadovanou hodnotu 1 až 6. Hodnoty 1 až 6 odpovídají indikátorům zvoleného programu, viz. tabulka níže.
4. Nastavení potvrďte stiskem tlačítka zpožděného zapnutí (4).

Tvrdost vody				Hodnota pozice	Odpovídající indikátory zvoleného programu
°dH	°TH	°TH	mmol/l		
0~5	0~9	0~6	0~0,94	1	H1
6–11	10–20	7–14	1,0–2,0	2	H2
12–17	21–30	15–21	2,1–3,0	3	H3
18–22	31–40	22–28	3,1–4,0	4	H4
23–34	41–60	29–42	4,1–6,0	5	H5
35–55	61–98	43–69	6,1–9,8	6	H6

Pozn. 1.
1 dH = 1,25 Clarke = 1,78 fH = 0,178 mmol/l
dH = German degree
fH = French degree
Clark = British degree

Plnění regenerační soli

Působení soli
Při mytí nádobí se sůl automaticky vyplavuje ze zásobníku do změkčovacího zařízení a rozpouští vápník. Rozpuštěný vápník je z myčky odplaven. Zařízení ke změkčení vody je poté znovu připraveno k další činnosti. Tento regenerační proces funguje jen tehdy, když se sůl ve vodě rozpustí.
Regenerační sůl doplňujte před spuštěním mycího programu, aby se případné rozsypané zbytky soli ihned umyly a nemohly svým chemickým působením zvyšovat riziko koroze vnitřního povrchu spotřebiče!
1. Vysuňte dolní koš.
2. Otevřete uzávěr zásobníku (Obr. 1).
3. Před prvním použitím do zásobníku nalijte 1 litr vody.
4. Nasaďte přiložený trychtýř na otvor zásobníku.
5. Pomalu sypte regenerační sůl do zásobníku (kapacita asi 1 kg). Sůl bude vyplavovat přebytečnou vodu ven (Obr. 2).
6. Uzavřete zásobník a lehce uzávěr dotáhněte.

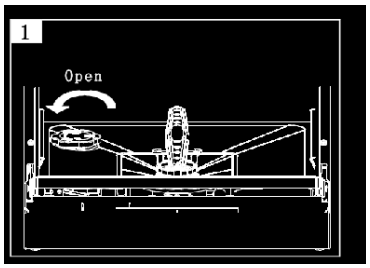

Obr. 1

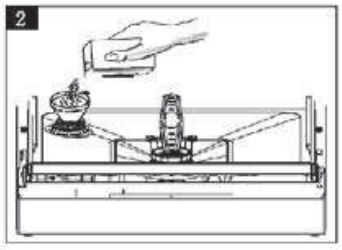

Obr. 2

POZOR! Používejte výhradně regenerační sůl určenou pro myčky nádobí. Nepoužívejte kuchyňskou sůl! Do zásobníku změkčovače nikdy nepoužívejte mycí prostředek!

Pozn.: Ukazatel doplňování soli na panelu se nejdříve rozsvítí. Zhasne po určité době, až se vytvoří dostatečná koncentrace soli.

Varování
Mycí prostředek nikdy nedávejte do zásobníku regenerační soli. Zničili byste změkčovací zařízení.

Ukazatel doplňování soli
Sůl je nutno doplnit bezprostředně před příštím mytím, když se na panelu rozsvítí ukazatel doplňování soli.

Plnění leštícího prostředku do zásobníku
Leštící prostředek je použit v poslední fázi oplachování. Zabrání zasychání kapek a tvorbě skvrn na povrchu nádobí během sušení.
Leštící prostředek doplňujte před spuštěním mycího programu, aby se případné rozlité zbytky přípravku ihned umyly a nemohly svým chemickým působením zvyšovat riziko koroze vnitřního povrchu!
1. Otevřete dvířka spotřebiče.
2. Otevřete uzávěr zásobníku (Obr. 3).
3. Pomalu nalijte leštící prostředek do zásobníku (Obr. 4), kapacita zásobníku je asi 110 ml. Ukazatel naplnění zásobníku má následující význam:

Plný
¾ naplněný
½ naplněný
¼ naplněný
prázdný

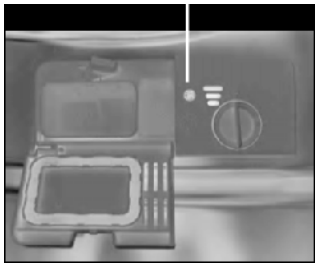

POZOR!
Používejte výhradně **lešticí prostředek** určený pro myčky nádobí. Do zásobníku lešticího prostředku nikdy nedávejte mycí prostředek!
1. Uzavřete zásobník a lehce uzávěr dotáhněte (Obr. 5).

Obr. 3

Obr. 4

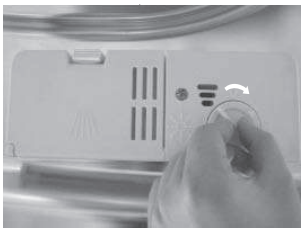
Obr. 5

Pokud se rozsvítí během mycího programu indikátor doplnění lešticího prostředku na displeji musí být před spuštěním dalšího mycího programu lešticí prostředek doplněn! Množství lešticího prostředku lze kontrolovat i opticky. Pokud je okénko vedle uzávěru zásobníku lešticího prostředku černé, je v zásobníku dostatek lešticího přípravku. Pokud je okénko světlé, je zásobník prázdný.

Nastavení dávkování lešticího prostředku

Dávkování lešticího prostředku lze nastavit v polohách 1-6. Před prvním použitím nastavte dávkování lešticího prostředku do polohy 2.
Pokud na nádobí zůstávají skvrny od vody, přidejte množství lešticího přípravku.
Pokud na nádobí zůstává lepkavý film, snižte množství lešticího přípravku.
1. Otevřete dvířka spotřebiče.
2. Otevřete uzávěr zásobníku (Obr. 3).
3. Přidejte/uberte dávkování lešticího přípravku.
4. Uzavřete zásobník a lehce uzávěr dotáhněte (Obr. 5)

Pokud používáte pouze mycí prostředek s integrovaným lešticím prostředkem, ponechte zásobník lešticího prostředku prázdný nebo snižte dávkování lešticího prostředku na minimum.

Používání mycího prostředku

Mycí prostředky lze podle formy rozdělit na čtyři skupiny:
a) Sypké,
b) Tekuté,
c) Tablety,
d) Kombinované mycí prostředky (např. tablety 3 v 1).

Podle chemického složení je lze rozdělit na dvě skupiny:
a) Alkalické,
b) S přírodními enzymy.

Dále je můžeme dělit na:
a) fosfátové a chlorové,
b) fosfátové a bezchlorové,
c) bezfosfátové a bezchlorové.

Při používání bezfosfátových mycích prostředků a při tvrdé vodě se může na nádobí a stěnách myčky objevit bílá usazenina. Té se dá předejít větší dávkou mycího prostředku.

Mycí prostředky bez chloru mají menší bělící účinek. To může vést ke zvýraznění skvrn po zbytcích čaje nebo ke zbarvení na dílech z plastických hmot.
Zde pomůže použití silnějšího mycího programu, zvýšení dávky mycího prostředku nebo použití chlorového mycího prostředku.
Zda je mycí prostředek vhodný pro stříbro, zjistíte v návodu na obalu mycího prostředku.
S dalšími otázkami se obraťte na výrobce mycích prostředků.

Pokyny k mycímu prostředku
V myčce používejte běžně prodávané tekuté nebo práškové značkové mycí prostředky pro myčky, příp. tablety (nepoužívejte prostředky pro ruční mytí!).

Zásobník mycího prostředku s dávkováním
Rozčlenění dávek v zásobníku Vám pomůže naplnit správné množství mycího prostředku (Obr. 6). Zásobník obsahuje Oddíl pro hlavní mytí (A) a oddíl pro předmytí (B).

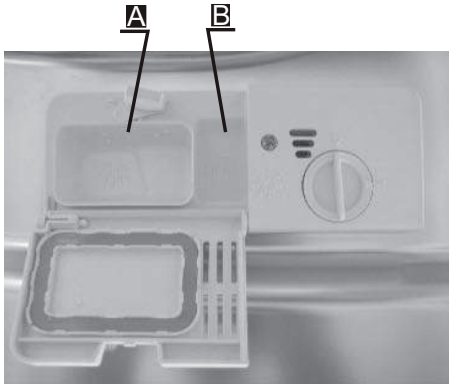

Obr. 6

Plnění mycího prostředku
Mycí prostředek plňte při úplně otevřených dvířkách myčky.
Pokud by zásobník mycího prostředku zůstal uzavřený, stlačením páčky uzávěru jej otevřete.

1. Naplňte mycím prostředkem zásobník. Aby bylo dávkování správné, dbejte prosím pokynů výrobce na obalu mycího prostředku. Při plnění mycího prostředku nepřeplňujte zásobník.
   Vlivem rozdílného chování čisticích tablet při rozpouštění se někdy nemůže u krátkých programů plně rozvinout čisticí síla. Pro tyto programy jsou vhodnější práškové mycí prostředky.
2. Uzavřete zásobník mycího prostředku a zavřete dvířka myčky.

Jak uspořit
• Je-li nádobí málo špinavé, zpravidla postačí menší množství mycího prostředku, než je uváděno.

Používání mycích prostředků 3 v 1 nebo 2 v 1
Mycí prostředek (tableta, gelový sáček atd) vkládejte do zásobníku Obr. 6, do oddílu pro hlavní mytí (1). V případě nutnosti předmytí je zapotřebí vložit mycí prostředek (tableta, gelový sáček atd) i do oddílu pro předmytí (2). Z úsporného hlediska a vzhledem k šetření životního prostředí doporučujeme použít pro předmytí mycí prostředek (tableta, gelový sáček atd) 2 v 1. Použití tzv. kombinovaných mycích prostředků může učinit nadbytečným používání lešticího prostředku a/nebo soli.
V současnosti jsou k dispozici různé druhy kombinovaných mycích prostředků:
a) 3 v 1: obsahují mycí prostředek, lešticí prostředek a sůl.
b) 2 v 1: obsahují mycí prostředek a lešticí prostředek nebo sůl.

Zjistěte o jaký druh mycího prostředku nebo kombinovaného mycího prostředku se jedná!
Dodržujte návod k použití nebo pokyny na obalu.

Při použití kombinovaných mycích prostředků regenerační sůl nemusíte používat jen do hodnoty tvrdosti vody 21°dH (37 °TH, 3,7 mmol/ l). Při tvrdosti vody nad 21 °dH (37 °TH, 3,7 mmol / l) je použití soli vyžadováno.
Pozn.: Optimálních výsledků při mytí a sušení docílíte použitím klasických mycích prostředků ve spojení s odděleným použitím soli a lešticího prostředku.
Dodržování návodu k použití nebo pokynů na obalu kombinovaného mycího prostředku je rozhodující pro jeho účinnost.

Upozornění
I když ukazatel lešticího prostředku a/nebo doplňování soli svítí, probíhá mycí program při použití prostředků 3 v 1 bez závad.

Nevhodné nádobí

V myčce nemyjte:
- Příbory a nádobí, jejichž díly jsou ze dřeva. Ty se v myčce louhují a ztrácejí hezký vzhled. Také lepidla, používaná na dřevo, nejsou vhodná pro teploty při mytí v myčce.
- Sklenice a vázy s jemným dekorem, nebo nenahraditelné starožitnosti. Takové nádobí nebylo vyrobeno pro mytí v myčkách. Některé druhy skla se mohou po více mytích zakalit.
- Části nádobí z plastu choulostivé na horkou vodu a nádobí z mědi a cínu. Také hliníkový nebo stříbrný dekor na skle může změnit barvu nebo vyblednout.

Do myčky nepatří savé materiály, jako mycí houby a utěrky.

Doporučení:
V myčce umývejte pouze nádobí, u něhož je potvrzena vhodnost pro mytí v myčce nádobí.

Upozornění
Nádobí znečištěné popelem, voskem, mazacím tukem nebo barvou se nesmí v myčce mýt.

Poškození skla a nádobí
Příčiny:
- Druh skla a postup při jeho výrobě.
- Chemické složení mycího prostředku.
- Teplota vody a doba trvání programu myčky.

Doporučení:
- Používejte sklo a porcelán, označené výrobcem jako vhodné pro mytí v myčce.
- Používejte mycí prostředek, který je výrobcem označen jako šetrný k nádobí. Informujte se u výrobce mycího prostředku.
- Volte programy s nejkratší dobou trvání programu.
- Abyste zabránili poškození, vyndejte co nejdříve po ukončení programu sklo a příbory z myčky.

ULOŽENÍ NÁDOBÍ

Umístění nádobí
Velké zbytky jídla z nádobí odstraňte. Oplachování pod tekoucí vodou před mytím v myčce není nutné.

Nádobí ukládejte následovně:
• šálky, sklenice, hrnce apod. ukládejte dnem vzhůru,
• nádobí vypouklé nebo s prohlubní ukládejte šikmo, aby voda mohla odtéci,
• nádobí musí pevně stát a nesmí se kývat,
• nádobí nesmí bránit otáčení obou ostřikovacích ramen.
Velmi malé kusy nádobí v myčce nemyjte, snadno by mohly vypadnout z košů.

Vyndávání nádobí
Abyste zabránili stékání vody a kapek vody z horního koše na nádobí v dolním koši, doporučujeme nejdříve vyndat nádobí z dolního koše a poté postupně z horních košů.

Příklad uložení nádobí:

Koš

Zadní stěna koše

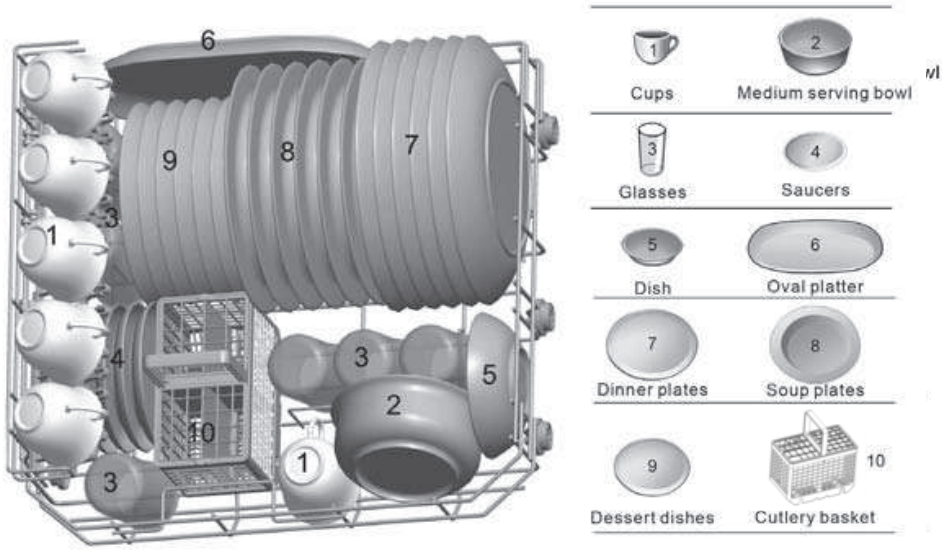

Přední stěna koše

Pro mytí větších kusů nádobí (hrnce, pánve apod.) sklopte držáky talířů v dolním koši (Obr. 8).

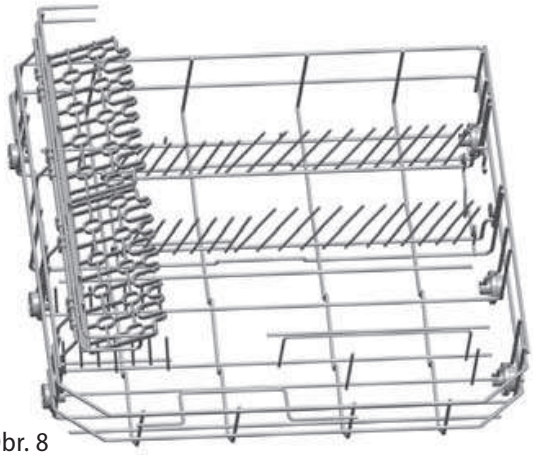

Obr. 8

Příbory
Příbory vkládejte do koše na příbory následujícím způsobem:

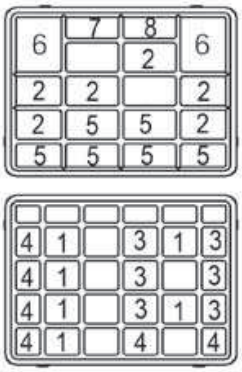

Přehled programů

Program	Druh znečištění	Fáze programu	Množství mycího prostředku Předmytí/mytí	Doba mytí (min)	Spotřeba energie (kWh)	Spotřeba vody (l)
Intensive	Pro hodně špinavé hrnce, pánve, kastroly a hodně zaschlé zbytky potravin	Předmytí (50 °C) Mytí (70 °C) 1. Oplachování 2. Oplachování 3. Oplachování (70 °C) Sušení	3/15 g Nebo 3v1	145	0,94	11
Daily	Pro normální a méně špinavé nádobí	Předmytí Mytí (60°C) 1. Oplachování 2. Oplachování (70 °C) Sušení	3/15 g Nebo 3v1	125	0,70	8,4
eco ECO (EN 50242)	Pro méně špinavé nádobí, talíře, misky, sklenice	Předmytí Mytí (50 °C) 1. Oplachování 2. Oplachování (70 °C) Sušení	3/15 g Nebo 3v1	170	0,61	7
Glass	Pro méně špinavé nádobí, sklenice, porcelán	Mytí (45 °C) 1. Oplachování 2. Oplachování (60 °C) Sušení	15 g	75	0,48	6,8
1Hour	Pro nádobí, které stačí opláchnout a mírně usušit	Mytí (65 °C) Oplachování (50 °C) Sušení	15 g	60	0,55	6,8
Rapid	Zrychlený program pro méně špinavé nádobí, které nevyžaduje sušení	Mytí (40 °C) 1. Oplachování 2. Oplachování	15 g	30	0,30	6

Pozn.: Pokud není u fáze programu uvedená teplota, myčka vodu v této fázi neohřívá.
Pozn.: U málo zaplněné myčky často postačí použití nejbližšího slabšího programu.

Údaje k programům

Uváděné údaje platí za normálních podmínek.

Větší odchylky mohou vzniknout vlivem:

- různého množství nádobí,
- teploty přítokové vody,
- tlaku vody ve vodovodním vedení,
- okolní teploty,
- tolerance napětí v el. síti,
- myčkou podmíněných odchylek (např. teplota, množství vody, ...).

Postup mytí nádobí v myčce

1. Otevřete dvířka myčky
2. Zkontrolujte, příp. doplňte sůl nebo leštící prostředek.
3. Postupně vysuňte, naplňte a zasuňte zpět koše.
4. Nasypte odpovídající množství mycího prostředku do odpovídajících oddílů zásobníku.
5. Otevřete úplně vodovodní kohoutek.
6. Stiskem tlačítka hlavního vypínače (1) myčku zapněte. Rozsvítí se na okamžik všechny kontrolky a symboly.
7. Opakovaným stiskem tlačítka P (6) zvolte požadovaný program. Na displeji se ukáže předpokládaná doba trvání programu.
8. Pokud požadujete odložený start mytí, stiskněte opakovaně tlačítko zpožděného zapnutí (4), abyste nastavili požadovanou dobu zpožděného zapnutí (až 12 hodin) .
9. S mírným přitlačením řádně uzavřete dvířka myčky, až zaklapnou. Spustí se nastavený program, příp. odpočítávání odloženého startu.
10. Po skončení programu myčka pípnutím oznámí konec.
11. Otevřete dvířka, stiskem tlačítka hlavního vypínače (1) myčku vypněte.
    POZOR!
    Při otevírání myčky dbejte opatrnosti. Při otevření dvířek se může uvolnit velké množství horké páry.
12. Uzavřete vodovodní kohoutek.
13. Horké nádobí je velmi křehké. Doporučujeme před vyjmutím počkat přibližně 15 minut, aby umyté nádobí vychladlo.
14. Nejdříve vyjměte nádobí z dolního koše a pak z horních košů, abyste zamezili kapání vody z horního na spodní nádobí.

V případě, že potřebujete změnit zvolený program:

a) Pokud ještě nedošlo ke spuštění programu, zvolte jiný program nebo stiskněte tlačítko hlavního vypínače (1) - myčka se vypne a nastavený program se vymaže z paměti.

b) Pokud program již běží, stiskněte tlačítko hlavního vypínače (1) - myčka se vypne a nastavený program se vymaže z paměti.

Pozn.: Pokud se rozhodnete měnit spuštěný program, zkontrolujte, zda je v zásobníku mycího prostředku ještě mycí prostředek nebo zda už byl použit a bude třeba ho před spuštěním nového programu doplnit.

Pokud potřebujete přidat do myčky nádobí v průběhu spuštěného programu

1. Mírně pootevřete dvířka myčky, běžící program se zastaví. Vyčkejte dokud se ostřikovací ramena nezastaví.
2. Přidejte nádobí do myčky a dvířka znovu zavřete. Běžící program bude po několika vteřinách pokračovat.

POZOR!
Pokud do myčky přidáváte nádobí, dbejte opatrnosti. Při otevření dvířek se může uvolnit velké množství horké páry nebo vystříknout horká voda. Horká voda s mycím prostředkem v myčce může mít chemicky agresivní charakter při styku s pokožkou nebo částmi nábytku.

ÚDRŽBA A ČIŠTĚNÍ

Pravidelnou kontrolou a údržbou myčky předcházíte poruchám. Proto čas od času myčku pečlivě prohlédněte.
Pro udržení dokonalého vzhledu vnitřního prostoru myčky doporučujeme používat v časovém rozmezí 4–6 měsíců speciální čistič myčky.

Celkový stav myčky
- Zkontrolujte mycí prostor, zda v něm nejsou usazeniny tuků a vodního kamene. Pokud se usazeniny objeví, tak zásobník mycího prostředku naplňte mycím prostředkem a spusťte mycí program s nejvyšší mycí teplotou.
- Těsnění dvířek otírejte pravidelně vlhkou utěrkou, abyste odstranili usazeniny.
- Kontrolujte ukazatel doplňování soli, v případě potřeby sůl doplňte.
- Kontrolujte ukazatel lešticího prostředku. Leštící prostředek případně doplňte.

Odtokové filtry
Odtokové filtry chrání vodní čerpadlo před velkými nečistotami z mycí vody.
Tyto nečistoty mohou filtry případně zanést. Systém filtrů (Obr. 10) je složen z hlavního filtru (1), jemného filtru (2) a hrubého filtru (3).
Po každém mytí zkontrolujte stav filtrů z hlediska nečistot.
Po vytočení válce jemného filtru můžete systém filtrů vyjmout. Odstraňte usazeniny a filtry vyčistěte pod tekoucí vodou. Opačným způsobem filtry instalujte zpět.

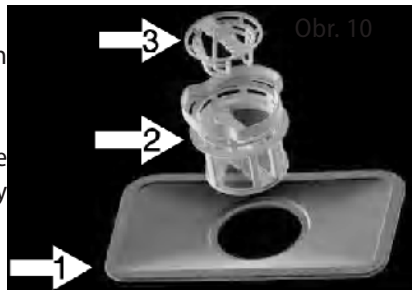

Obr. 10

Nikdy nepoužívejte myčku bez správně instalovaného systému filtrů!

Ostřikovací ramena
Vápník a nečistoty z mycí vody mohou blokovat trysky a ložiska ostřikovacího ramene.
- Kontrolujte výstupní trysky ostřikovacího ramene, zda nejsou ucpány zbytky jídel.
- Ostřikovací rameno v případě potřeby vyjměte (Obr. 11). Omyjte ho pod tekoucí vodou a umístěte zpět.

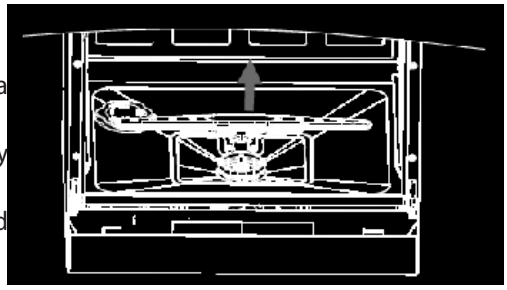
Obr. 11

Čištění ovládacího panelu a povrchu myčky
Použijte měkký vlhký hadřík. Nepoužívejte hrubé a ostré předměty nebo agresivní čisticí látky.
Chraňte zámek dvířek před vniknutím vlhkosti a vody.

Ochrana před zamrznutím
Pokud nebudete myčku delší dobu používat nebo ji budete uskladňovat do míst s výskytem nízkých teplot, je třeba udělat následující kroky:

1. Odpojte myčku od elektrické sítě.
2. Odpojte myčku od přívodu vody.
3. Odmontujte přívodní hadici a vylijte vodu z myčky. K zachycení vody můžete použít mělkou nádobu, např. lavor.
4. Připojte přívodní hadici znovu k myčce.
5. Vyjměte systém filtrů ve dně myčky a zbylou vodu v odtoku vysušte např. houbičkou.

Několik tipů k údržbě

- Po každém použití vypněte přívod vody a nechte dvířka myčky mírně otevřená, aby se uvnitř nehromadila vlhkost a zápach.
- Před údržbou a čištěním vypojte přívodní kabel ze zásuvky elektrického napětí.

K čištění nepoužívejte hrubé nástroje nebo houbičku na nádobí. Mohly by poškrábat povrch spotřebiče. Používejte vlhký hadřík namočený do vody se saponátem.

- Pokud na delší dobu opouštíte byt, spusťte mycí program bez vloženého nádobí, po ukončení programu vypojte přívodní kabel ze zásuvky elektrického napětí, uzavřete přívod vody a nechte dvířka myčky mírně otevřená, aby se uvnitř nehromadila vlhkost a zápach. Pootevřená dvířka také prodlužují životnost jejich těsnění.
- Pokud potřebujete spotřebič přemístit, udržujte ho ve svislé poloze. Pokud to není možné, položte ho a přepravujte na zadní stěně.
- Jedním ze zdrojů zápachu jsou nečistoty usazené kolem jednotlivých těsnění. Kontrolujte je a případně otřete vlhkým hadříkem.

ZAPOJENÍ A MONTÁŽ MYČKY

Obecně

Podstavné a integrované myčky, které jsou dodatečně instalovány jako samostatně stojící, musí být zabezpečeny proti převrácení. Například přišroubovány ke stěně nebo umístěny pod spojitou pracovní desku, která je přišroubovaná k sousedním skříním.

Pro řádný provoz musí být myčka odborně zapojena. Údaje pro přítok a odtok vody, ale i parametry elektrické sítě musí odpovídat údajům, uvedeným v technických parametrech nebo v montážních pokynech.

Příprava pro instalaci

Rozměry pro vestavbu jsou na Obr. 12. Minimální prostor kolem otevřených dveří ponechte 50 mm.

Otvor pro napájení, přívodní hadici a odpadovou hadici. Může být umístěn na levé či pravé straně.

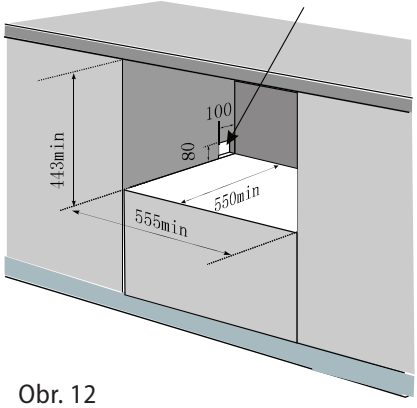

Obr. 12

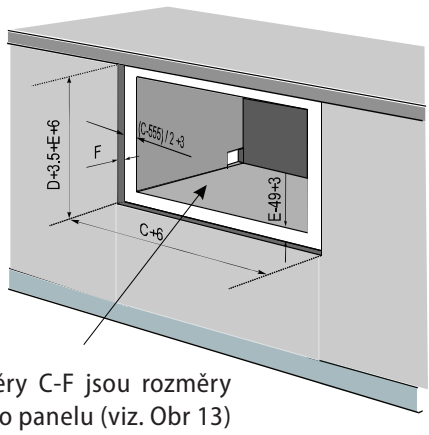

Rozměry C-F jsou rozměry čelního panelu (viz. Obr 13)

Rozměry a upevnění krycí desky na dvířka myčky

Na Obr. 13 jsou požadované rozměry a umístění otvorů na krycí desce dvířek myčky. Váha dvířek by měla být mezi 3–4 kg.

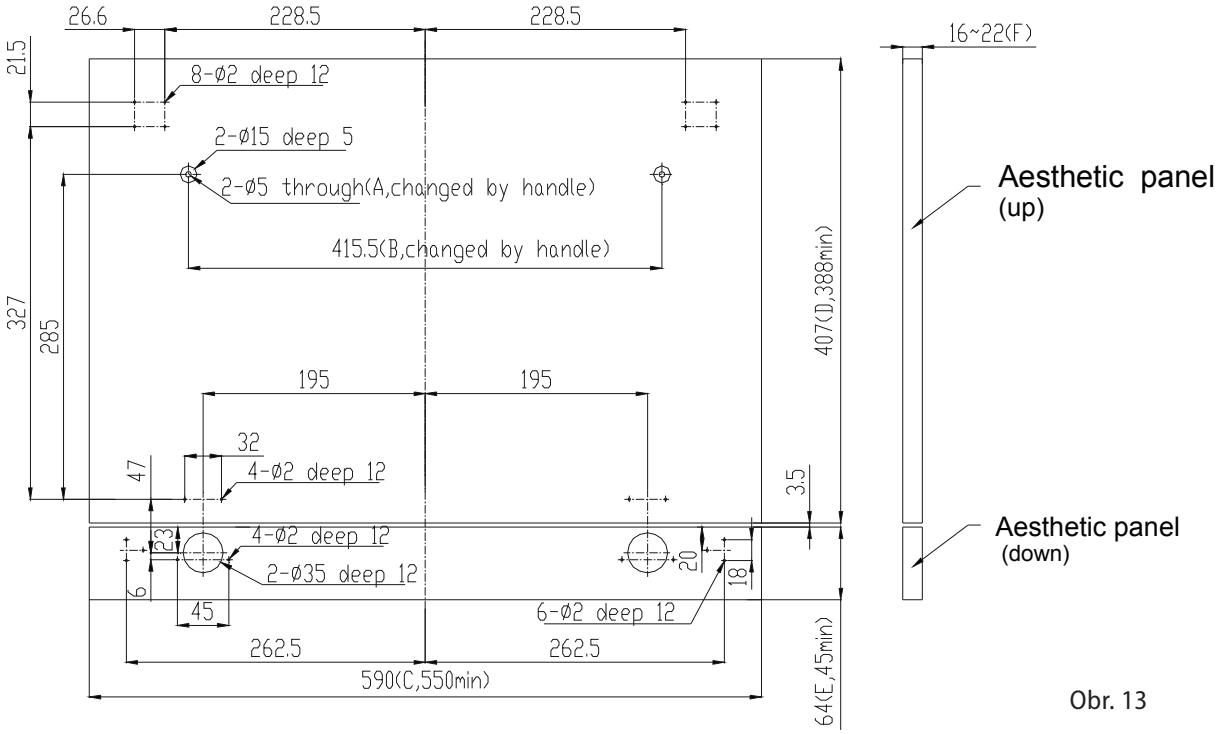

Obr. 13

Na připravenou krycí desku připevněte držadlo tak, aby upevňovací šrouby držadla měly zapuštěnou hlavu a nevyčnívaly ze zadní strany krycí desky. Do otvorů o prům. 2 mm namontujte závěsy (Obr. 14) a celek nasaďte na dvířka myčky (Obr. 15).

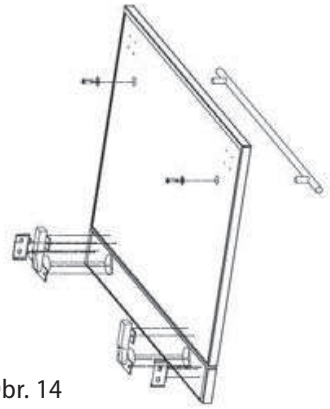

Obr. 14

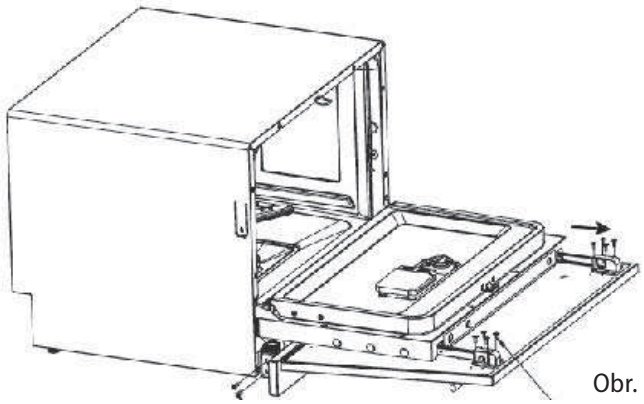

Obr. 15

Poté přichyťte pojízdné kolejnice k čelnímu panelu a spodní část myčky přichyťte ke spodní liště (Obr. 15). Po umístění myčky na správné místo můžete nastavit myčku tak, aby byla zarovnána k okolním skříňkám (Obr. 16). Můžete ji aké přichytit k okolním skříňkám (Obr. 17).

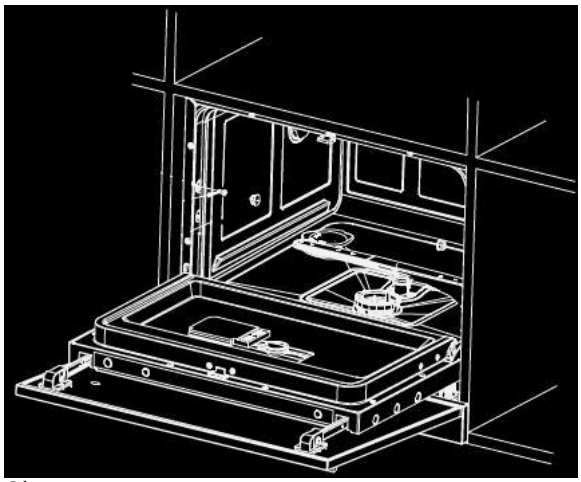

Obr. 16

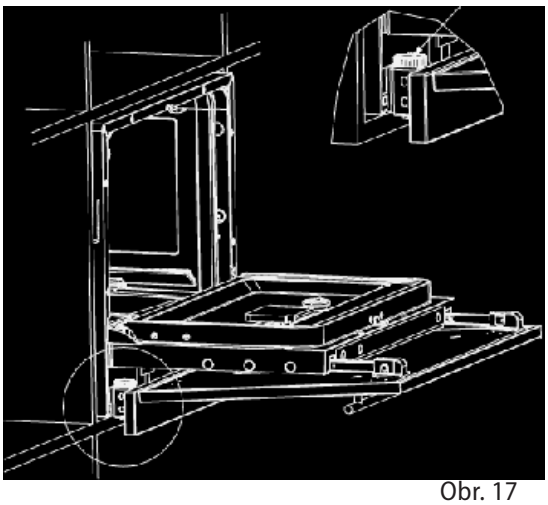

Obr. 17

Připojení odtokové hadice

Odtokovou hadici připojte:

a) do odtokové trubky o průměru 40 mm s průduchem,

b) nebo použijte dodávaný adaptér, který umožní vypouštění do umyvadla nebo do vany.

Pozn.: Pokud použijete adaptér, musí být řádně upevněn. V opačném případě by mohlo dojít k jeho uvolnění a vylití vody na podlahu.

c) nebo použijte boční hubici sifonu použitého dřezu nebo umyvadla. Hadici připevněte ke spodní straně pracovní desky. Tím zabráníte odtoku vody z dřezu nebo z umyvadla do myčky.

Konec odtokové hadice by měl být ve výšce 400–1000 mm (Obr. 17) a nesmí být ponořen do vody, aby se zamezilo zpětnému toku vody do myčky.

Zajistěte, aby hadice nebyla nikde ohnutá nebo přiskřípnutá, aby nedošlo ke zhoršení nebo zastavení odtoku vody.

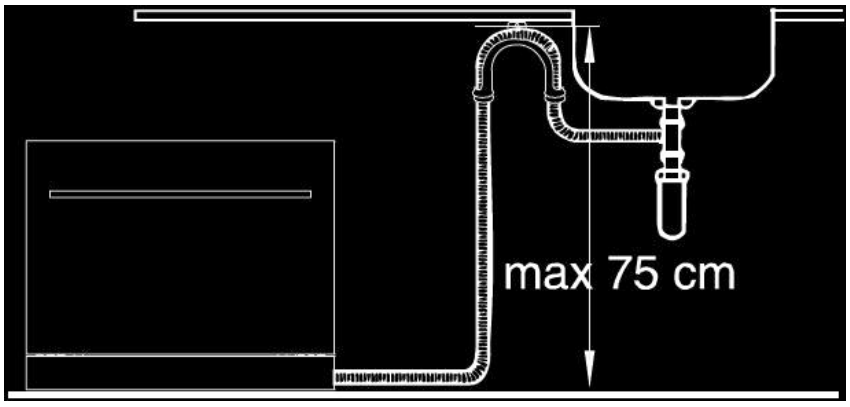

Obr. 18

Připojení přívodu vody

Obr. 19

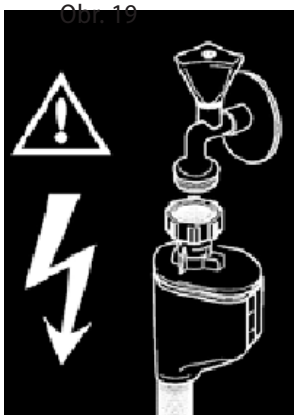

- Před připojením přívodní hadice k vodovodu se ujistěte, že tlak vody odpovídá hodnotám 0,04–1,00 MPa. Při vyšším tlaku vody musíte namontovat redukční tlakový ventil.
- Myčku je možné připojit k horké (max. 60°) nebo studené vodě. Doporučujeme připojení ke studené vodě. Přívod horké vody nemusí být u velmi zašpiněného nádobí vždy účinný, protože příliš zkracuje délku mycího programu.
- Přívodní hadici připojte k vodovodnímu kohoutku se závitem 3/4". Dbejte na to, aby přívodní hadice nebyla zalomená, zmáčknutá nebo propletená.
- Při výměně spotřebiče musí být pro připojení na zdroj vody **vždy použita nová přívodní hadice**, stávající přívodní hadice nesmí být znovu použita.
- Pokud je vodovodní potrubí nové nebo nebylo delší dobu použité, před připojením přívodní hadice odpusťte dostatečné množství vody, aby se vodovodní trubky propláchly a případné usazeniny se nedostaly do myčky nádobí.

Připojení do elektrické sítě

- Ověřte, zda připojované napětí odpovídá hodnotám na typovém štítku spotřebiče.
- Používejte pouze zásuvky elektrického napětí s uzemněním.
- Nepoužívejte rozbočovací zástrčky, konektory ani prodlužovací kabely. Mohly by způsobit nebezpečí požáru z přehřátí.
- Zástrčka přívodního kabelu myčky musí být musí být volně přístupná i po její instalaci.
- Změny připojení může provádět jen kvalifikovaný odborník.

INSTALACE MYČKY

Při instalaci myčky dodržujte následující postup:

1. Zkontrolujte myčku při dodání.
   Pozn.: Ve výrobě byly důkladně přezkoumány všechny funkce myčky. Po těchto zkouškách mohou zůstat malé skvrny od vody. Tyto skvrny zmizí po prvním mytí.
2. Upevněte krycí desku na dvířka myčky.
3. Připojte přívodní hadici k vodovodu.
4. Připojte odtokovou hadici k odpadu vody.
5. Zapojte myčku do elektrické sítě.
6. Podle instrukcí na zadní straně kondenzačního pásku ho nalepte na spodní část desky. Bude s na něm srážet vlhkost a dřevěná pracovní deska tím bude chráněná.
7. Zasuňte myčku do skříňky na zvolené místo.
8. Nastavením nožiček vyrovnejte myčku do vodorovné polohy.
9. Zajistěte myčku ve skříňce proti posunutí pomocí připevňovacích plechů a vrutů připevněte myčku do boční stěny korpusu

Demontáž

Pokud demontujete myčku, je důležité dodržet správné pořadí úkonů:

1. Nejdříve odpojte myčku od elektrické sítě (vytáhněte zástrčku).
2. Uzavřete přívod vody.
3. Uvolněte hadice pro odtok a přítok vody.
4. Uvolněte upevňovací šrouby.
5. Pokud je u myčky deskový podstavec, demontujte jej.
6. Vytáhněte myčku a přitom opatrně vytáhněte i hadice pro odtok a přítok vody a přívodní kabel.

ŘEŠENÍ POTÍŽÍ

Většinu drobných závad, které se při používání myčky objeví, jste schopni odstranit sami, aniž byste museli volat servisní službu. To Vám ušetří peníze a umožní rychlé uvedení myčky do provozu. Následující přehled Vám má pomoci nalézt příčiny vyskytujících se závad.

Problém	Příčina	Řešení
Myčku nelze uvést do provozu.	Špatně nebo málo zasunutá zástrčka do zásuvky.	Zkontrolujte připojení zástrčky.
	Zásuvka není napájena.	Zkontrolujte přítomnost napětí, např. jiným spotřebičem.
Myčka se neuvede do provozu.	Myčka není správně uzavřená.	Ujistěte se, že je myčka zapnutá a dvířka pevně doléhají.
	Není otevřen vodovodní kohoutek.	Zkontrolujte, zda je otevřen přívod vody.
	Je ucpané sítko hadice přívodu vody.	Myčku vypněte a vypojte přívodní kabel ze zásuvky elektrického napětí. Zavřete přívod vody. Poté vyčistěte sítko, které se nachází na připojení přívodní hadice.
Ostřikovací rameno se těžce otáčí.	Rameno je blokováno nádobím nebo zbytky jídla.	Zkontrolujte uložení nádobí, příp. očistěte rameno od zbytků jídla.
Kryt zásobníku mycího prostředku nelze uzavřít.	Zásobník je přeplněn.	Odeberte přebytečné množství mycího prostředku.
	Mechanismus je blokován přilepenými zbytky mycího prostředku.	Očistěte zavírací mechanismus zásobníku mycího prostředku.
Kontrolky po mytí nezhasnou.	Hlavní vypínač je ještě zapnutý.	Vypněte myčku stisknutím tlačítka hlavního vypínače.
Zbytky mycího prostředku po umytí zůstávají v zásobníku.	Zásobník byl při plnění vlhký.	Mycí prostředek plňte jen do suchého zásobníku.
Po ukončení programu zůstává v myčce voda.	Odtoková hadice je ucpaná nebo přehnutá.	Zkontrolujte průchodnost odtokové hadice.
	Filtry jsou ucpané.	Zkontrolujte a vyčistěte filtry.
	Výstupní čerpadlo je zablokované.	Nechte spotřebič opravit kvalifikovaným odborníkem.
Mýdlová voda v mycím prostoru.	Nevhodný mycí prostředek, rozlitý lešticí prostředek.	Používejte pouze mycí prostředek určený pro myčky nádobí, jestliže se vyskytne mýdlová pěna v mycím prostoru, nechte myčku otevřenou, aby pěna vyprchala. Přilijte do mycího prostoru 4,5 litru studené vody, zavřete myčku a poté odčerpejte vodu. Bude-li potřeba, tento postup zopakujte. Vždy otřete rozlitý lešticí prostředek.
Skvrny v mycím prostoru.	Byl použit barevný mycí prostředek.	Nepoužívejte mycí prostředky s barvivem.

Problém	Příčina	Řešení
Nádobí není usušeno.	Zásobník lešticího prostředku je prázdný.	Ujistěte se, že zásobník lešticího prostředku je naplněn.
Nádobí a příbory nejsou čisté.	Nesprávný program.	Zvolte výkonnější program.
	Nesprávné uložení nádobí.	Ujistěte se, že činnost zásobníku lešticího prostředku a činnost ostřikovacích ramen není zablokována nesprávně uloženým nádobím.
Skvrny a film na skleničkách a příborech.	Extrémně tvrdá voda, nízká teplota vody, přeplněná myčka, nesprávné uložení nádobí, starý nebo vlhký mycí prostředek, prázdný zásobník lešticího prostředku, nesprávné dávkování mycího prostředku.	Vyndejte kovové nádobí, nepřidávejte mycí prostředek, vyberte nejdelší mycí program, spusťte myčku a nechte ji běžet 18 – 20 min, pak bude následovat hlavní mytí, otevřete dvířka a na dno myčky nalijte 2 šálky octa, zavřete dvířka a nechte myčku dokončit mycí cyklus. Jestliže ocet nebude fungovat, zopakujte celý postup znovu a místo octa nasypte do myčky 1/4 šálku krystalické kyseliny citrónové.
Stopy na skle.	Kombinace měkké vody a příliš velkého množství čistícího prostředku.	Používejte méně mycího prostředku, jestliže máte měkkou vodu a pro umytí skla zvolte nejkratší mycí cyklus.
Žlutý nebo hnědý film na vnitřním povrchu myčky.	Železité usazeniny ve vodě mohou způsobit tvorbu filmu.	Kontaktujte specializovanou firmu zabývající se úpravou vody a požádejte je o vhodný filtr.
Bílý film na vnitřním povrchu myčky.	Usazené minerály z tvrdé vody.	Použijte vlhkou houbu s čistícím prostředkem a navlékněte si gumové rukavice. Nikdy nepoužívejte žádné jiné čistící prostředky než ty určené pro myčky nádobí.
Mírný únik páry.	Normální jev.	Je běžné, že pára odchází skrz zámek dvířek při cyklu sušení a vypouštění vody.
Černé nebo šedé skvrny na nádobí.	Hliníkové příbory se při mytí dotýkaly nádobí.	Použijte jemný brusný prostředek k vyčištění těchto skvrn. Nevkládejte tento prostředek do myčky!!!
Voda zůstane v mycím prostoru.	Normální jev.	Malé množství vody okolo výpusti na spodní straně mycího prostoru udržuje těsnění lubrikované.
Myčka teče.	Je přeplněn zásobník čistícího prostředku nebo leštidla, nebo není myčka v rovině.	Je přeplněn zásobník čistícího prostředku nebo leštidla, nebo není myčka v rovině.
Displej zobrazuje údaj „E1“.	Myčka dlouho napouští vodu.	Zkontrolujte otevření přívodu vody.
Displej zobrazuje údaj „E4“.	Přetečení myčky.	Příliš mnoho přitékající vody. Zkontrolujte tlak přívodu vody.
Displej zobrazuje údaj „E8“.	Chyba ventilu přívodu vody.	Nechte spotřebič opravit kvalifikovaným odborníkem.

Pozn.: Rohový vodovodní kohoutek prodávaný v ČR většinou obsahuje zpětný ventil, který může být při připojení zařízení Aqua-Stop zablokován, a z toho důvodu přístroj nenapouští vodu. **Pro správnou funkci je třeba zpětný ventil z kohoutku vyjmout.**

POZOR!
Uvědomte si, prosím, že návštěvu servisního technika musíte v případě chybného ovládání spotřebiče nebo v případě některé zde uvedené závady i v průběhu záruční doby uhradit.

SERVIS

Údržbu rozsáhlejšího charakteru nebo opravu, která vyžaduje zásah do vnitřních částí výrobku, musí provést odborný servis.

OCHRANA ŽIVOTNÍHO PROSTŘEDÍ

- Preferujte recyklaci obalových materiálů a starých spotřebičů.
- Krabice od spotřebiče může být dána do sběru tříděného odpadu.
- Plastové sáčky z polyetylénu (PE) odevzdejte do sběru materiálu k recyklaci.

Recyklace spotřebiče na konci jeho životnosti:

Symbol na výrobku nebo jeho balení udává, že tento výrobek nepatří do domácího odpadu. Je nutné odvézt ho do sběrného místa pro recyklaci elektrického a elektronického zařízení. Zajištěním správné likvidace tohoto výrobku pomůžete zabránit negativním důsledkům pro životní prostředí a lidské zdraví, které by jinak byly způsobeny nevhodnou likvidací tohoto výrobku. Podrobnější informace o recyklaci tohoto výrobku zjistíte u příslušného místního úřadu, služby pro likvidaci domovního odpadu nebo v obchodě, kde jste výrobek zakoupili.

RYCHLÝ PRŮVODCE NÁVODEM K POUŽITÍ – CONCEPT MYČKA NÁDOBÍ MNV6660

Tento návod slouží jako stručný popis, pro detailní informace je přiložen Návod k použití

Zapněte myčku	Otevřete dvířka, stiskněte hlavní vypínač.	
Naplňte zásobník mycím prostředkem	Oddíl 1 - pro mytí - vždy Oddíl 2 - pouze pro programy s předmytím	
Zkontrolujte leštidlo	1. Opticky = pomocí ukazatele na zásobníku 2. Dle signalizace na panelu	
Zkontrolujte stav regenerační soli	Dle signalizace na panelu	
Naplňte koš nádobím	Nádobí očištěné od velkých zbytků jídla vložte do koše	
Vyberte program	Stiskem tlačítka „P" zvolte požadovaný program	P
Spusťte myčku	Přesvědčte se, zda je otevřen kouhoutek vody, zavřete dvířka myčky. Mytí se automaticky spustí během 10 sekund.	
Možnost změny programu	*1. Opatrně otevřete dvířka myčky (nebezpečí opaření horkou vodou nebo párou* *2. Stiskem tlačítka „P" na déle než 3 sekundy zrušíte běžící program* *3. Pomocí tlačítka „P" nastavte nový požadovaný program* *4. Zkontrolujte zda jsou v zásobníku mycí prostředky* *5. Zavřete dvířka myčky, program se spustí během 10 sekund*	
Možnost vložení zapomenutého nádobí	*1. Opatrně otevřete dvířka myčky (nebezpečí opaření horkou vodou nebo párou)* *2. Vložte zapomenuté nádobí* *3. Zavřete dvířka myčky, program se spustí během následujících 10 sekund*	
Pokud dojde k výpadku el. proudu	*1. Opatrně otevřete dvířka myčky (nebezpečí opaření horkou vodou nebo párou* *2. Stiskem tlačítka „P" nastavte nový požadovaný program* *3. Zkontrolujte zda jsou v zásobníku mycí prostředky* *4. Zavřete dvířka myčky, program se spustí během 10 sekund*	
Po skončení programu vypněte myčku	Ukončení programu je ohlášeno zvukovou signalizací. Opatrně otevřete dvířka myčky (nebezpečí opaření horkou párou) a poté stiskem tlačítka hlavního vypínače vypněte myčku.	
Poslední kroky	Zavřete kohoutek přívodu vody, nádobí ponechejte alespoň 15 minut vychladnout (nebezpečí popálení horkým nádobím) a poté ho vyskládejte z myčky	

POĎAKOVANIE

Ďakujeme vám, že ste si zakúpili výrobok značky Concept, a želáme vám, aby ste boli s naším výrobkom spokojní po celý čas jeho používania.

Pred prvým použitím si pozorne preštudujte celý návod na obsluhu a potom ho uschovajte. Zabezpečte, aby sa aj ostatné osoby, ktoré budú s výrobkom manipulovať, oboznámili s týmto návodom.

Technické parametre	
Napätie	220-240 V ~ 50 Hz
Príkon	1280 W
Šírka	590 mm
Výška	475 mm
Hĺbka	518 mm
Rozsah tlaku prívodu vody	0,04 – 1,00 MPa (max.)
Kapacita	6 súprav riadu
Spotreba vody (progr. Normal)	7 litrov
Počet umývacích programov	6
Max. teplota pripojenej vody	60 °C
Hmotnosť	25.5 kg
Hlučnosť	≤ 53 dB(A)

DÔLEŽITÉ BEZPEČNOSTNÉ UPOZORNENIA

Pri dodaní umývačky

- Ihneď po dodaní skontrolujte obal a umývačku, či nevznikli škody pri preprave.
- Pokiaľ je umývačka poškodená, neuvádzajte ju do prevádzky. Čo najskôr sa spojte s dodávateľom.
- Obalový materiál riadne zlikvidujte.

Pri inštalácii

- Pri inštalácii a pripojení sa riaďte montážnym návodom.
- Pri inštalácii musí byť umývačka odpojená od elektrickej siete.
- Overte, či pripájané napätie zodpovedá hodnotám na typovom štítku umývačky. Používajte len zásuvky elektrického napätia s uzemnením.
- Podstavné alebo integrovateľné umývačky inštalujte iba pod spojité pracovné dosky, ktoré sú zoskrutkované s vedľajšími skrinkami, aby sa zabezpečila stabilita.
- Po inštalácii umývačky musia byť jej zástrčka a bezpečnostný ventil Aqua-Stop voľne prístupné.
- V plastovom puzdre prívodnej hadice je bezpečnostný elektrický ventil (Aqua-Stop), v prívodnej hadici je elektrické vedenie.
- Preto neprerezávajte hadicu a puzdro s bezpečnostným ventilom neponárajte do vody.
- Pokiaľ spotrebič nestojí vo výklenku a je prístupná bočná stena, musí byť oblasť dverného závesu z bezpečnostných dôvodov zboku zakrytá (nebezpečenstvo poranenia).

V bežnej prevádzke

- Nepoužívajte umývačku inak, ako je uvedené v tomto návode.
- Nože a iné predmety s ostrými hrotmi musia byť v koši na riad uložené hrotmi dole alebo vo vodorovnej polohe.
- Umývačku používajte iba v domácnosti a len na umývanie kuchynského riadu.
- Nesadajte si a nestúpajte na otvorené dvierka umývačky. Umývačka by sa mohla prevrhnúť.

- Voda v umývacom priestore nie je pitná.
- Do umývacieho priestoru nedávajte žiadne rozpúšťadlá. Nebezpečenstvo explózie.
- Používajte výhradne výrobky, ktoré sú vhodné na použitie v umývačkách riadu.
- V priebehu programu otvárajte dvierka umývačky opatrne, voda môže vystreknúť.
- Dbajte na pokyny týkajúce sa bezpečnosti a použitia uvedené na obaloch umývacích a leštiacich prostriedkov.
- Nedotýkajte sa horúcich povrchov a vykurovacích telies počas používania alebo krátko po použití spotrebiča.
- Vo vnútornom priestore spotrebiča nič neskladujte.
- Nedotýkajte sa spotrebiča vlhkými ani mokrými rukami.
- V prípade poruchy vypnite spotrebič a vytiahnite zástrčku zo zásuvky elektrického napätia.
- Pravidelne kontrolujte, či spotrebič a prívodný kábel nie sú poškodené. Nezapínajte poškodený spotrebič.
- Pred čistením spotrebič vypnite a nechajte ho vychladnúť aspoň na 30 minút.
- POZOR! Pri otváraní dvierok sa môže uvoľniť veľké množstvo pary alebo môže vystreknúť voda. Buďte opatrní.
- Nebezpečenstvo oparenia!
- Spotrebič nepoužívajte v prípade, že sú poškodené dvierka alebo ich tesnenie. Nechajte ich opraviť v autorizovanom servise.
- Nepoužívajte spotrebič bez správne inštalovaných krytov a bez prednej dosky.
- V spotrebiči umývajte iba riad určený na umývanie v umývačke. Zabráňte kontaktu plastového riadu s vykurovacími telesami spotrebiča.
- Neponárajte prívodný kábel alebo zástrčku do vody ani do inej kvapaliny.

Ak sú v domácnosti deti

- Nedovoľte deťom a nesvojprávnym osobám manipulovať so spotrebičom, používajte ho mimo ich dosahu.
- Osoby so zníženou pohybovou schopnosťou, zníženým zmyslovým vnímaním, s nedostatočnou duševnou spôsobilosťou alebo osoby neoboznámené s obsluhou musia používať spotrebič iba pod dozorom zodpovednej osoby oboznámenejs obsluhou.
- Dbajte na zvýšenú opatrnosť, pokiaľ sa spotrebič používa v blízkosti detí.
- Nedovoľte, aby sa spotrebič používal ako hračka.
- Nepoužívajte iné príslušenstvo, než odporúča výrobca.
- Umývacie a leštiace prostriedky pred deťmi uschovajte.
- K otvorenej umývačke deti nepúšťajte, mohli by v nej ešte byť zvyšky umývacieho prostriedku.

POZOR!

- Umývačku otvárajte iba na krátky čas na naplnenie a vybratie, aby nedošlo k zraneniu, napr. zakopnutím.
- Deti by sa mohli do spotrebiča zatvoriť (nebezpečenstvo udusenia) alebo by mohli byť vystavené inému nebezpečenstvu.

Prípadné poruchy

- Umývačku môže opravovať a vykonávať v nej zásahy iba kvalifi kovaný odborník.
- Pri opravách a zásahoch musí byť spotrebič odpojený od elektrickej siete. Vypnite istič alebo vytiahnite zástrčku.
- Pri odpájaní spotrebiča zo zásuvky elektrického napätia nikdy neťahajte za prívodný kábel, ale uchopte zástrčku a ťahom ju odpojte.

Ak nedodržíte pokyny výrobcu, nemôže sa prípadná oprava uznať ako záručná.

POPIS VÝROBKA

1. Zásobník regeneračnej soli
2. Zásobník umývacieho prostriedku
3. Kôš na príbory
4. Filter
5. Zásobník leštiaceho prostriedku
6. Ostrekovacie rameno
7. Etažér
8. Kôš
9. Prípojka vypúšťacej hadice
10. Prípojka prívodnej hadice

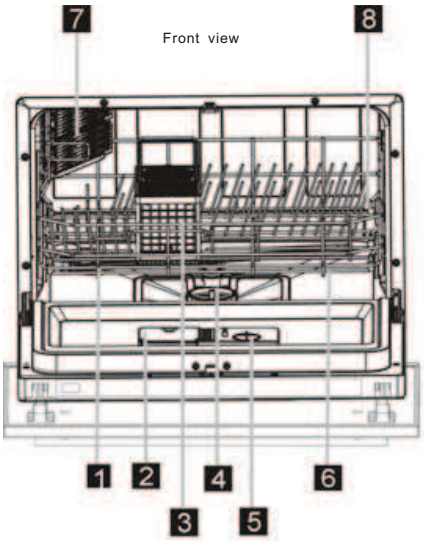

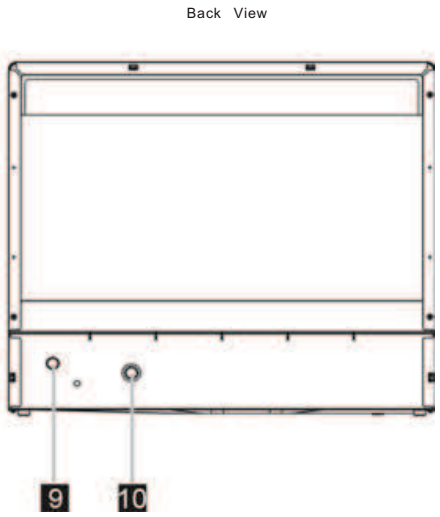

POPIS OVLÁDACIEHO PANELA

1. Tlačidlo hlavného vypínača
2. Indikátor nedostatku soli
3. Indikátor nedostatku leštidla
4. Tlačidlo a indikátory oneskoreného zapnutia
5. Symbol oneskoreného zapnutia
6. Tlačidlo voľby programu
7. Indikátory zvoleného programu

NÁVOD NA OBSLUHU

Na prvé umývanie zakúpte
• regeneračnú soľ (podľa zodpovedajúcej tvrdosti vody – pozri ďalej)
• umývací prostriedok
• leštiaci prostriedok
Používajte výhradne výrobky, ktoré sú určené na používanie v umývačkách riadu.

Zariadenie na zmäkčovanie vody
Na účinné umývanie je potrebná mäkká voda, to znamená voda s nízkym obsahom vápnika, inak by sa na riade a vo vnútri umývačky vytváral vodný kameň. Voda z vodovodného potrubia, ktorá presahuje daný stupeň tvrdosti, sa musí na umývaciu prevádzku zmäkčiť, teda zbaviť vápnika. To sa dosiahne pomocou regeneračnej soli v zmäkčovacom zariadení umývačky. Nastavenie a potrebné množstvo soli závisí od stupňa tvrdosti vody z vodovodu.
Tvrdosť vody sa označuje v ekvivalentných stupňoch tvrdosti, nemeckých stupňoch °dH, francúzskych stupňoch °TH, britských stupňoch °Clarke a v mmol/l (milimol na liter – medzinárodná jednotka tvrdosti vody).
Zmäkčovadlo by sa malo nastaviť podľa tvrdosti vody v mieste použitia spotrebiča. Informácie o tvrdosti vody v danej oblasti vám poskytne miestny vodárenský podnik. Podľa nasledujúcej tabuľky nastavte regulátor dávok zmäkčovadla vody.

Nastavenie zariadenia na zmäkčovanie vody
1. Otvorte dvierka, pomocou tlačidla hlavného vypínača (1) zapnite umývačku.
2. Stlačte súčasne tlačidlo voľby umývacieho programu P (6) a tlačidlo oneskoreného zapnutia na viac než 5 sekúnd a tým aktivujete nastavovanie zariadenia na zmäkčovanie vody, ktoré bude možné vykonať počas nasledujúcich 60 sekúnd. (Indikátory soli a leštidla budú striedavo svietiť počas nastavovania tejto funkcie.)
3. Stlačením tlačidla P – tlačidlo voľby umývacieho programu (6) nastavte požadovanú hodnotu 1–6. Hodnoty 1 až 6 zodpovedajú indikátorom zvoleného programu, viď. tabuľka nižšie.
4. Nastavenie potvrďte stlačením tlačidla oneskoreného zapnutia.

Tvrdosť vody				Hodnota pozície	Zodpovedajúce indikátory zvoleného programu
°dH	°TH	°TH	mmol/l		
0~5	0~9	0~6	0~0,94	1	H1
6–11	10–20	7–14	1,0–2,0	2	H2
12–17	21–30	15–21	2,1–3,0	3	H3
18–22	31–40	22–28	3,1–4,0	4	H4
23–34	41–60	29–42	4,1–6,0	5	H5
35–55	61–98	43–69	6,1–9,8	6	H6

Pozn. 1.
1 dH = 1,25 Clarke = 1,78 fH = 0,178 mmol/l
dH = German degree
fH = French degree
Clark = British degree

Plnenie regeneračnej soli

Pôsobenie soli
Pri umývaní riadu sa soľ automaticky vyplavuje zo zásobníka do zmäkčovacieho zariadenia a rozpúšťa vápnik. Rozpustený vápnik sa z umývačky odplaví. Zariadenie na zmäkčovanie vody je následne opäť pripravené na ďalšiu činnosť. Tento regeneračný proces funguje iba vtedy, keď sa soľ vo vode rozpustí.
Regeneračnú soľ dopĺňajte pred spustením umývacieho programu, aby sa prípadné rozsypané zvyšky soli ihneď umyli a nemohli svojím chemickým pôsobením zvyšovať riziko korózie vnútorného povrchu spotrebiča!
1. Vysuňte dolný kôš.
2. Otvorte uzáver zásobníka (Obr. 1).
3. Pred prvým použitím nalejte do zásobníka 1 liter vody.
4. Nasaďte priložený lievik na otvor zásobníka.
5. Pomaly sypte regeneračnú soľ do zásobníka (kapacita asi 1 kg). Soľ bude vyplavovať nadbytočnú vodu von (Obr. 2).
6. Zásobník zatvorte a uzáver zľahka dotiahnite.

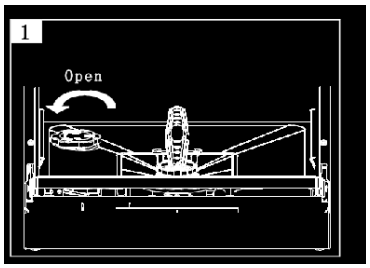

Obr. 1

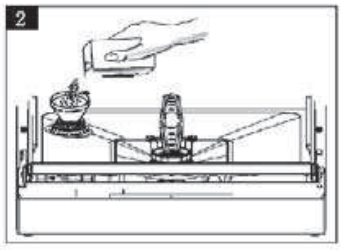

Obr. 2

POZOR! Používajte výhradne regeneračnú soľ určenú pre umývačky riadu. Nepoužívajte kuchynskú soľ! Do zásobníka zmäkčovadla nikdy nedávajte umývací prostriedok!

Pozn.: Ukazovateľ dopĺňania soli na paneli sa najskôr rozsvieti. Zhasne po určitom čase, keď sa vytvorí dostatočná koncentrácia soli.

Varovanie
Umývací prostriedok nikdy nedávajte do zásobníka regeneračnej soli. Zničili by ste zmäkčovacie zariadenie.

Ukazovateľ dopĺňania soli
Soľ je nutné doplniť bezprostredne pred nasledujúcim umývaním, keď sa na paneli rozsvieti ukazovateľ dopĺňania soli.

Plnenie leštiaceho prostriedku do zásobníka
Leštiaci prostriedok sa používa v poslednej fáze oplachovania. Zabráni zasychaniu kvapiek a tvorbe škvŕn na povrchu riadu počas sušenia.
Leštiaci prostriedok dopĺňajte pred spustením umývacieho programu, aby sa prípadné rozliate zvyšky prípravku ihneď umyli a nemohli svojím chemickým pôsobením zvyšovať riziko korózie vnútorného povrchu!
1. Otvorte dvierka spotrebiča.
2. Otvorte uzáver zásobníka (Obr. 3).
3. Pomaly nalejte leštiaci prostriedok do zásobníka (Obr. 4), kapacita zásobníka je asi 110 ml. Ukazovateľ naplnenia zásobníka má nasledujúci význam:

Plný
¾ naplnený
½ naplnený
¼ naplnený
prázdny

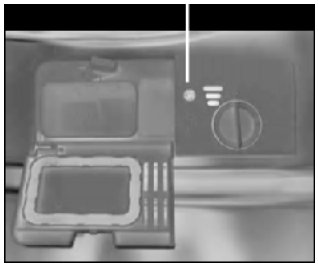

POZOR!
Používajte výhradne **leštiaci prostriedok** určený pre umývačky riadu. Do zásobníka leštiaceho prostriedku nikdy nedávajte umývací prostriedok!
1. Zásobník uzatvorte a uzáver zľahka dotiahnite (Obr. 5).

Obr. 3

Obr. 4

Obr. 5

Pokiaľ sa rozsvieti počas umývacieho programu indikátor doplnenia leštiaceho prostriedku na displeji, musí sa pred spustením ďalšieho umývacieho programu leštiaci prostriedok doplniť! Množstvo leštiaceho prostriedku sa dá kontrolovať aj opticky. Ak je okienko vedľa uzáveru zásobníka leštiaceho prostriedku čierne, je v zásobníku dostatok leštiaceho prípravku. Ak je okienko svetlé, zásobník je prázdny.

Nastavenie dávkovania leštiaceho prostriedku

Dávkovanie leštiaceho prostriedku sa dá nastaviť v polohách 1 – 6. Pred prvým použitím nastavte dávkovanie leštiaceho prostriedku do polohy 2.
Pokiaľ na riade zostávajú škvrny od vody, pridajte leštiaci prípravok.
Pokiaľ na riade zostáva lepkavý film, znížte množstvo leštiaceho prípravku.
1. Otvorte dvierka spotrebiča.
2. Otvorte uzáver zásobníka (Obr. 3).
3. Pridajte/uberte dávkovanie leštiaceho prípravku.
4. Zásobník zatvorte a uzáver zľahka dotiahnite (Obr. 5).

V prípade, že používate iba umývací prostriedok s integrovaným leštiacim prostriedkom, nechajte zásobník leštiaceho prostriedku prázdny alebo znížte dávkovanie leštiaceho prostriedku na minimum.

Používanie umývacieho prostriedku

Umývacie prostriedky sa podľa formy dajú rozdeliť do štyroch skupín:
a) sypké
b) tekuté
c) tablety
d) kombinované umývacie prostriedky (napr. tablety 3 v 1)

Podľa chemického zloženia sa dajú rozdeliť do dvoch skupín:
a) alkalické
b) s prírodnými enzýmami

Ďalej ich môžeme deliť na:
a) fosfátové a chlórové
b) fosfátové a bezchlórové
c) bezfosfátové a bezchlórové

Pri používaní bezfosfátových umývacích prostriedkov a pri tvrdej vode sa na riade a stenách umývačky môže objaviť biela usadenina. Dá sa jej predísť väčšou dávkou umývacieho prostriedku.

Umývacie prostriedky bez chlóru majú menší bieliaci účinok. To môže viesť k zvýrazneniu škvŕn po zvyškoch čaju alebo k sfarbeniu na dieloch z plastických hmôt.
Tu pomôže použitie silnejšieho umývacieho programu, zvýšenie dávky umývacieho prostriedku alebo použitie chlórového umývacieho prostriedku.
Či je umývací prostriedok vhodný na striebro, zistíte v návode na obale umývacieho prostriedku.
S ďalšími otázkami sa obráťte na výrobcu umývacích prostriedkov.

Pokyny týkajúce sa umývacieho prostriedku
V umývačke používajte bežne predávané tekuté alebo práškové značkové umývacie prostriedky pre umývačky, príp. tablety (nepoužívajte prostriedky na ručné umývanie!)

Zásobník umývacieho prostriedku s dávkovaním
Rozčlenenie dávok v zásobníku vám pomôže naplniť správne množstvo umývacieho prostriedku (Obr. 6). Zásobník obsahuje oddiel na hlavné umývanie (A) a oddiel na predumytie (B).

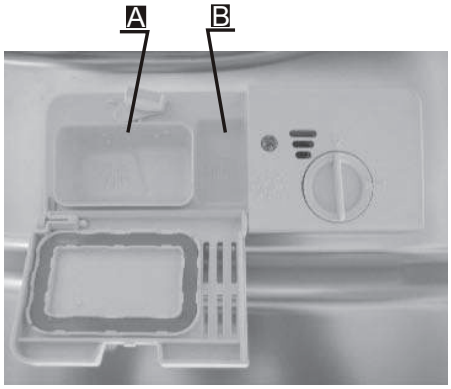

Obr. 6

Plnenie umývacieho prostriedku
Umývací prostriedok plňte pri úplne otvorených dvierkach umývačky.
Ak by zásobník umývacieho prostriedku zostal zatvorený, stlačením páčky uzáveru ho otvoríte.

1. Naplňte zásobník umývacím prostriedkom. Aby bolo dávkovanie správne, dbajte, prosím, na pokyny výrobcu uvedené na obale umývacieho prostriedku. Pri plnení umývacieho prostriedku nepreplňujte zásobník.
   Vplyvom rozdielneho správania čistiacich tabliet pri rozpúšťaní sa niekedy nemôže pri krátkych programoch plne rozvinúť čistiaca sila. Na tieto programy sú vhodnejšie práškové umývacie prostriedky.
2. Zatvorte zásobník umývacieho prostriedku a zatvorte dvierka umývačky.

Ako ušetriť
• Ak riad nie je veľmi špinavý, spravidla postačí menšie množstvo umývacieho prostriedku, ako sa uvádza.

Používanie umývacích prostriedkov 3 v 1 alebo 2 v 1
Umývací prostriedok (tableta, gélové vrecúško atď.) vkladajte do zásobníka Obr. 6, do oddielu na hlavné umývanie (1). V prípade nutnosti predumytia sa musí vložiť umývací prostriedok (tableta, gélové vrecúško atď.) aj do oddielu na predumytie (2). Z úsporného hľadiska a vzhľadom na šetrenie životného prostredia odporúčame použiť na predumytie umývací prostriedok (tableta, gélové vrecúško atď.) 2 v 1. Použitím tzv. kombinovaných umývacích prostriedkov sa môže stať používanie leštiaceho prostriedku a/alebo soli nadbytočným.
V súčasnosti sú k dispozícii rôzne druhy kombinovaných umývacích prostriedkov:
a) 3 v 1: obsahujú umývací prostriedok, leštiaci prostriedok a soľ
b) 2 v 1: obsahujú umývací prostriedok a leštiaci prostriedok alebo soľ

Zistite, o aký druh umývacieho prostriedku alebo kombinovaného umývacieho prostriedku ide!
Dodržiavajte návod na použitie alebo pokyny uvedené na obale.

Pri použití kombinovaných umývacích prostriedkov regeneračnú soľ nemusíte používať iba do hodnoty tvrdosti vody 21 °dH, (37 °TH, 3,7 mmol/l). Pri tvrdosti vody nad 21 °dH (37 °TH, 3,7 mmol/l) sa použitie soli vyžaduje.
Pozn.: Optimálne výsledky pri umývaní a sušení dosiahnete použitím klasickým umývacích prostriedkov v spojení s oddeleným použitím soli a leštiaceho prostriedku.
Dodržiavanie návodu na použitie alebo pokynov na obale kombinovaného umývacieho prostriedku ma rozhodujúci vplyv na jeho účinnosť.

Upozornenie
Aj keď ukazovateľ leštiaceho prostriedku a/alebo dopĺňania soli svieti, prebieha umývací program pri použití prostriedkov 3 v 1 bez chýb.

Nevhodný riad

V umývačke neumývajte:
- Príbory a riad, ktorých diely sú z dreva Tie sa v umývačke lúhujú a strácajú pekný vzhľad. Ani lepidlá používané na drevo nie sú vhodné na teploty pri umývaní v umývačke.
- Poháre a vázy s jemným dekórom alebo nenahraditeľné starožitnosti Takýto riad nebol vyrobený na umývanie v umývačkách. Niektoré druhy skla sa môžu po viacerých umytiach zakaliť.
- Časti riadu z plastu citlivé na horúcu vodu a riad z medi a cínu Aj hliníkový alebo strieborný dekór na skle môže zmeniť farbu alebo vyblednúť.

Do umývačky nepatria savé materiály, ako sú umývacie špongie a utierky.

Odporúčanie:
V umývačke umývajte iba riad, pri ktorom je potvrdená vhodnosť na umývanie v umývačke riadu.

Upozornenie
Riad znečistený popolom, voskom, mazacím tukom alebo farbou sa nesmie umývať v umývačke.

Poškodenie skla a riadu
Príčiny:
- Druh skla a postup pri jeho výrobe
- Chemické zloženie umývacieho prostriedku
- Teplota vody a trvanie programu umývačky

Odporúčanie:
- Používajte sklo a porcelán označené výrobcom ako vhodné na umývanie v umývačke riadu.
- Používajte umývací prostriedok, ktorý je výrobcom označený ako šetrný k riadu. Informujte sa u výrobcu umývacieho prostriedku.
- Voľte programy s najkratším trvaním programu.
- Aby ste zabránili poškodeniu, vyberte čo najskôr po ukončení programu sklo a príbory z umývačky.

ULOŽENIE RIADU

Umiestnenie riadu
Veľké zvyšky jedla z riadu odstráňte. Oplachovanie pod tečúcou vodou pred umývaním v umývačke nie je nutné.

Riad ukladajte takto:
• šálky, poháre, hrnce a pod. ukladajte dnom nahor;
• vypuklý riad alebo riad s priehlbinami ukladajte šikmo, aby mohla voda odtiecť;
• riad musí stáť pevne a nesmie sa kývať;
• riad nesmie brániť otáčaniu oboch ostrekovacích ramien.
Veľmi malé kusy riadu v umývačke neumývajte, ľahko by mohli vypadnúť z košov.

Vyberanie riadu
Aby ste zabránili stekaniu vody a kvapiek vody z horného koša na riad v dolnom koši, odporúčame najskôr vybrať riad z dolného koša a potom postupne z horných košov.

Príklad uloženia riadu:

Kôš

Zadná stena koša

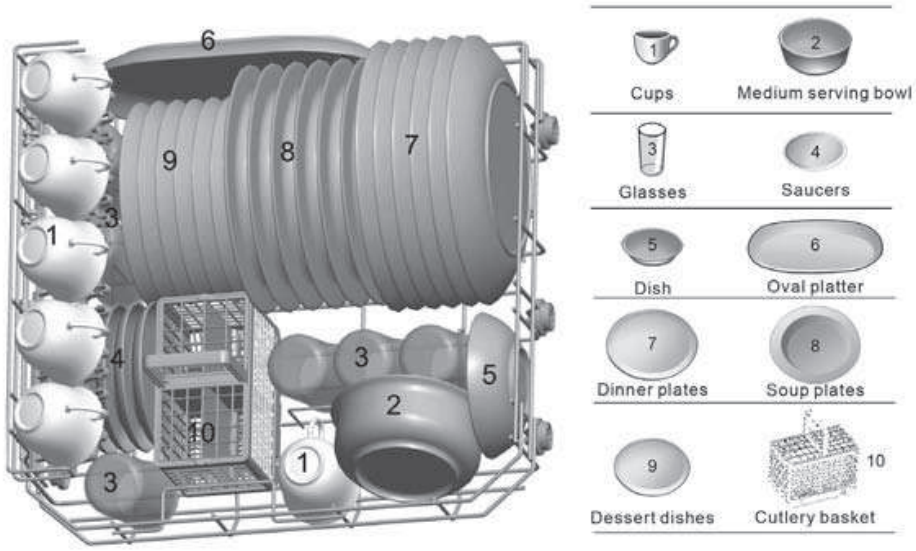

Predná stena koša

Pri umývaní väčších kusov riadu (hrnce, panvice a pod.) sklopte držiaky tanierov v dolnom koši (Obr. 8)

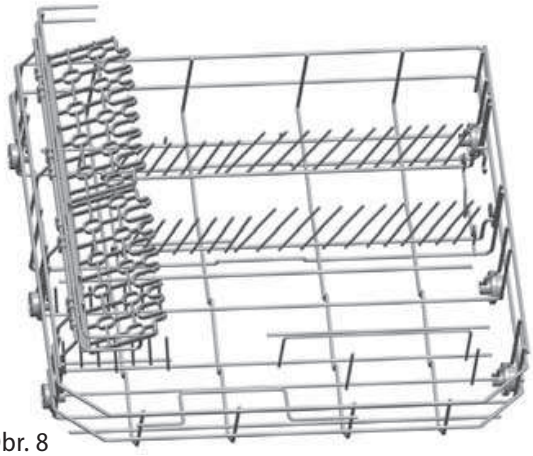

Obr. 8

Príbory
Príbory vkladajte do koša na príbory nasledujúcim spôsobom: (Obr. 9).

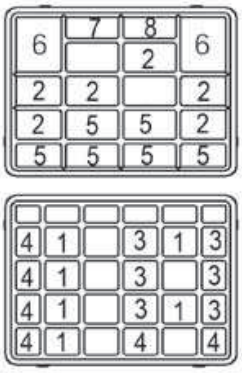

Prehľad programov

Program	Druh znečistenia	Fáza programu	Množstvo umývacieho prostriedku Predumytie/umývanie	Čas umývania (min)	Spotreba energie (kWh)	Spotreba vody (l)
Intensive	Na veľmi špinavé hrnce, panvice, kastróly a veľmi zaschnuté zvyšky potravín	Predumytie (50 °C) Umývanie (70 °C) 1. Oplachovanie 2. Oplachovanie 3. Oplachovanie (70 °C) Sušenie	3/15 g Nebo 3v1	145	0,94	11
Daily	Na normálny a menej špinavý riad	Predumytie Umývanie (60 °C) 1. Oplachovanie 2. Oplachovanie (70 °C) Sušenie	3/15 g Nebo 3v1	125	0,70	8,4
eco ECO (EN 50242)	Na menej špinavý riad, taniere, misky, poháre	Predumytie Umývanie (50 °C) 1. Oplachovanie 2. Oplachovanie (70 °C) Sušenie	3/15 g Nebo 3v1	170	0,61	7
Glass	Na menej špinavý riad, poháre a porcelán	Umývanie (45 °C) 1. Oplachovanie 2. Oplachovanie (60 °C) Sušenie	15 g	75	0,48	6,8
1Hour	Na riad, ktorý stačí opláchnuť a mierne osušiť	Umývanie (65 °C) 1. Oplachovanie 2. Oplachovanie (50 °C) Sušenie	15 g	60	0,55	6,8
Rapid	Zrýchlený program na menej špinavý riad, ktorý nevyžaduje sušenie	Umývanie (40 °C) 1. Oplachovanie 2. Oplachovanie	15 g	30	0,30	6

Pozn.: Pokiaľ nie je pri fáze programu uvedená teplota, umývačka vodu v tejto fáze neohrieva.
Pozn.: Pri málo zaplnenej umývačke postačí použitie najbližšieho slabšieho programu.

Údaje k programom

Uvádzané údaje platia za normálnych podmienok.

Väčšie odchýlky môžu vzniknúť vplyvom:

- rôzneho množstva riadu
- teploty prítokovej vody
- tlaku vody vo vodovodnom potrubí
- okolitej teploty
- tolerancie napätia v el. sieti
- odchýlok podmienených umývačkou (napr. teplota, množstvo vody ...)

Postup umývania riadu v umývačke

1. Otvorte dvierka umývačky.
2. Skontrolujte, príp. doplňte soľ alebo leštiaci prostriedok.
3. Postupne vysuňte, naplňte a zasuňte späť koše.
4. Nasypte zodpovedajúce množstvo umývacieho prostriedku do zodpovedajúcich oddielov zásobníka.
5. Úplne otvorte vodovodný kohútik.
6. Stlačením tlačidla hlavného vypínača (1) zapnite umývačku. Na okamih sa rozsvietia všetky kontrolky a symboly.
7. Opakovaným stlačením tlačidla P (6) zvoľte požadovaný program. Na displeji sa ukáže predpokladané trvanie programu.
8. Pokiaľ požadujete odložený štart umývania, stlačte opakovane tlačidlo oneskoreného zapnutia (4), aby ste nastavili požadovaný čas oneskoreného zapnutia (až 12 hodín).
9. Miernym pritlačením riadne uzatvorte dvierka umývačky, až zaklapnú. Spustí sa nastavený program, príp. odpočítavanie odloženého štartu.
10. Po skončení programu umývačka pípnutím oznámi koniec.
11. Otvorte dvierka, stlačením tlačidla hlavného vypínača (1) umývačku vypnite.
    POZOR!
    Pri otváraní umývačky buďte opatrní. Pri otváraní dvierok sa môže uvoľniť veľké množstvo horúcej pary.
12. Zatvorte vodovodný kohútik.
13. Horúci riad je veľmi krehký. Odporúčame pred vybratím počkať približne 15 minút, aby umytý riad vychladol.
14. Najskôr vyberte riad z dolného koša a potom z horných košov, aby ste zamedzili kvapkanie vody z horného riadu na spodný riad.

V prípade, že potrebujete zmeniť zvolený program:

a) Ak sa program ešte nespustil, zvoľte iný program alebo stlačte tlačidlo hlavného vypínača (1) – umývačka sa vypne a nastavený program sa vymaže z pamäti.

b) Pokiaľ program už beží, stlačte tlačidlo hlavného vypínača (1) – umývačka sa vypne a nastavený program sa vymaže z pamäti.

Pozn.: Ak sa rozhodnete zmeniť spustený program, skontrolujte, či je v zásobníku umývacieho prostriedku ešte umývací prostriedok alebo či už bol použitý a bude ho treba pred spustením nového programu doplniť.

Ak potrebujete pridať do umývačky riad v priebehu spusteného programuu

1. Mierne pootvorte dvierka umývačky, prebiehajúci program sa zastaví. Počkajte, kým sa ostrekovacie ramená nezastavia.
2. Pridajte riad do umývačky a dvierka znovu zatvorte. Spustený program bude po niekoľkých sekundách pokračovať.

POZOR!
Ak do umývačky pridávate riad, buďte opatrní. Pri otváraní dvierok sa môže uvoľniť veľké množstvo horúcej pary alebo môže vystreknúť horúca voda. Horúca voda s umývacím prostriedkom v umývačke môže mať chemicky agresívny charakter pri styku s pokožkou alebo časťami nábytku.

ÚDRŽBA A ČISTENIE

Pravidelnou kontrolou a údržbou umývačky predchádzate poruchám. Preto občas umývačku starostlivo prezrite.
Na udržanie dokonalého vzhľadu vnútorného priestoru umývačky odporúčame používať v časovom rozmedzí 4 – 6 mesiacov špeciálny čistič umývačky.

Celkový stav umývačky
- Skontrolujte umývací priestor, či v ňom nie sú usadeniny tukov a vodného kameňa. Ak sa objavia usadeniny, zásobník umývacieho prostriedku naplňte umývacím prostriedkom a spustite umývací program s najvyššou umývacou teplotou.
- Tesnenie dvierok utierajte pravidelne vlhkou utierkou, aby ste odstránili usadeniny.
- Kontrolujte ukazovateľ dopĺňania soli, v prípade potreby soľ doplňte.
- Kontrolujte ukazovateľ leštiaceho prostriedku. Prípadne leštiaci prostriedok doplňte.

Odtokové filtre
Odtokové filtre chránia vodné čerpadlo pred veľkými nečistotami z umývacej vody.
Tieto nečistoty môžu filtre prípadne zaniesť. Systém filtrov (Obr. 10) je zložený z hlavného filtra, hrubého filtra (3) a jemného filtra (2). Po každom umývaní skontrolujte stav filtrov z hľadiska nečistôt. Po vytočení valca jemného filtra môžete systém filtrov vybrať. Odstráňte usadeniny a filtre vyčistite pod tečúcou vodou. Opačným spôsobom filtre nainštalujte späť.

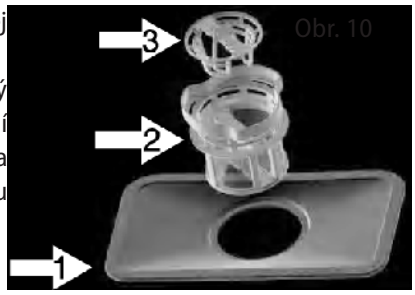

Obr. 10

Nikdy nepoužívajte umývačku bez správne inštalovaného systému filtrov!

Ostrekovacie rameno
Vápnik a nečistoty z umývacej vody môžu blokovať dýzy a ložiská ostrekovacieho ramena.
- Kontrolujte výstupné dýzy ostrekovacieho ramena, či nie sú upchané zvyškami jedál.
- Ostrekovacie rameno v prípade potreby vyberte (Obr. 11). Umyte ho pod tečúcou vodou a umiestnite späť.

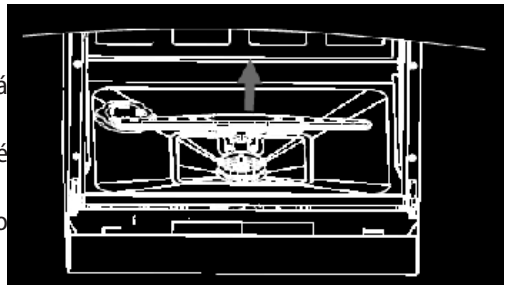
Obr. 11

Čistenie ovládacieho panela a povrchu umývačky
Použite mäkkú vlhkú handričku. Nepoužívajte hrubé a ostré predmety ani agresívne čistiace látky.
Chráňte zámku dvierok pred vniknutím vlhkosti a vody.

Ochrana pred zamrznutím
Ak nebudete umývačku dlhší čas používať alebo ju budete uskladňovať na miestach s výskytom nízkych teplôt, je potrebné vykonať nasledujúce kroky:

1. Odpojte umývačku od elektrickej siete.
2. Odpojte umývačku od prívodu vody.
3. Odmontujte prívodnú hadicu a vylejte vodu z umývačky. Na zachytenie vody môžete použiť plytkú nádobu, napr. lavór.
4. Pripojte prívodnú hadicu opäť k umývačke.
5. Vyberte systém filtrov na dne umývačky a zvyšnú vodu v odtoku vysušte napr. špongiou.

Niekoľko tipov na údržbu

- Po každom použití vypnite prívod vody a nechajte dvierka umývačky mierne otvorené, aby sa vnútri nehromadili vlhkosť a zápach.
- Pred údržbou a čistením vypojte prívodný kábel zo zásuvky elektrického napätia.

Na čistenie nepoužívajte hrubé nástroje ani špongiu na riad. Mohli by poškriabať povrch spotrebiča. Používajte vlhkú handričku namočenú do vody so saponátom.

- Ak na dlhší čas opúšťate byt, spustite umývací program bez vloženého riadu, po ukončení programu vypojte prívodný kábel zo zásuvky elektrického napätia, uzavrite prívod vody a nechajte dvierka umývačky mierne otvorené, aby sa vnútri nehromadili vlhkosť a zápach. Pootvorené dvierka tiež predlžujú životnosť ich tesnenia.
- V prípade, že potrebujete spotrebič premiestniť, udržujte ho vo zvislej polohe. Ak to nie je možné, položte ho a prepravujte na zadnej stene.
- Jedným zo zdrojov zápachu sú nečistoty usadené okolo jednotlivých tesnení. Kontrolujte ich a prípadne utrite vlhkou handričkou.

ZAPOJENIE A MONTÁŽ UMÝVAČKY

Všeobecne

Podstavné a integrované umývačky, ktoré sú dodatočne inštalované ako samostatne stojace, musia byť zabezpečené proti prevráteniu. Napríklad priskrutkované k stene alebo umiestnené pod spojitou pracovnou doskou, ktorá je priskrutkovaná k susediacim skriniam.

Na riadnu prevádzku sa umývačka musí odborne zapojiť. Údaje pre prítok a odtok vody, ale aj parametre elektrickej siete musia zodpovedať údajom uvedeným v technických parametroch alebo montážnych pokynoch.

Príprava na inštaláciu

Rozmery na vstavanie sú na obr. 12. Okolo otvorených dverí ponechajte priestor minimálne 50 mm.

Otvor pre napájanie, prívodnú hadicu a odpadovú hadicu.
Môže byť umiestnený na ľavej či pravej strane.

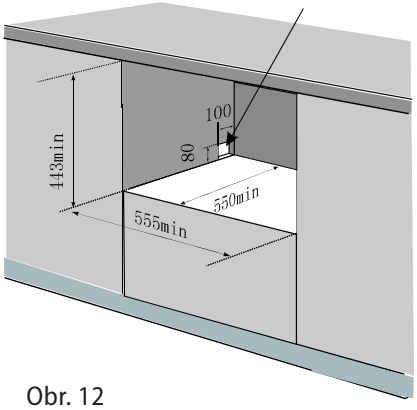

Obr. 12

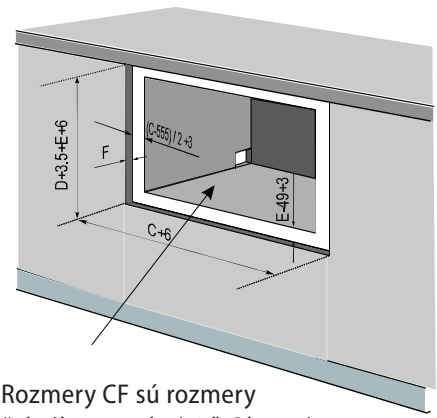

Rozmery CF sú rozmery čelného panelu (viď. Obr. 13)

Rozmery a upevnenie krycej dosky na dvierka umývačky

Na obr. 13 sú uvedené požadované rozmery a umiestnenie otvorov na krycej doske dvierok umývačky. Váha dvierok by mala byť medzi 3–4 kg.

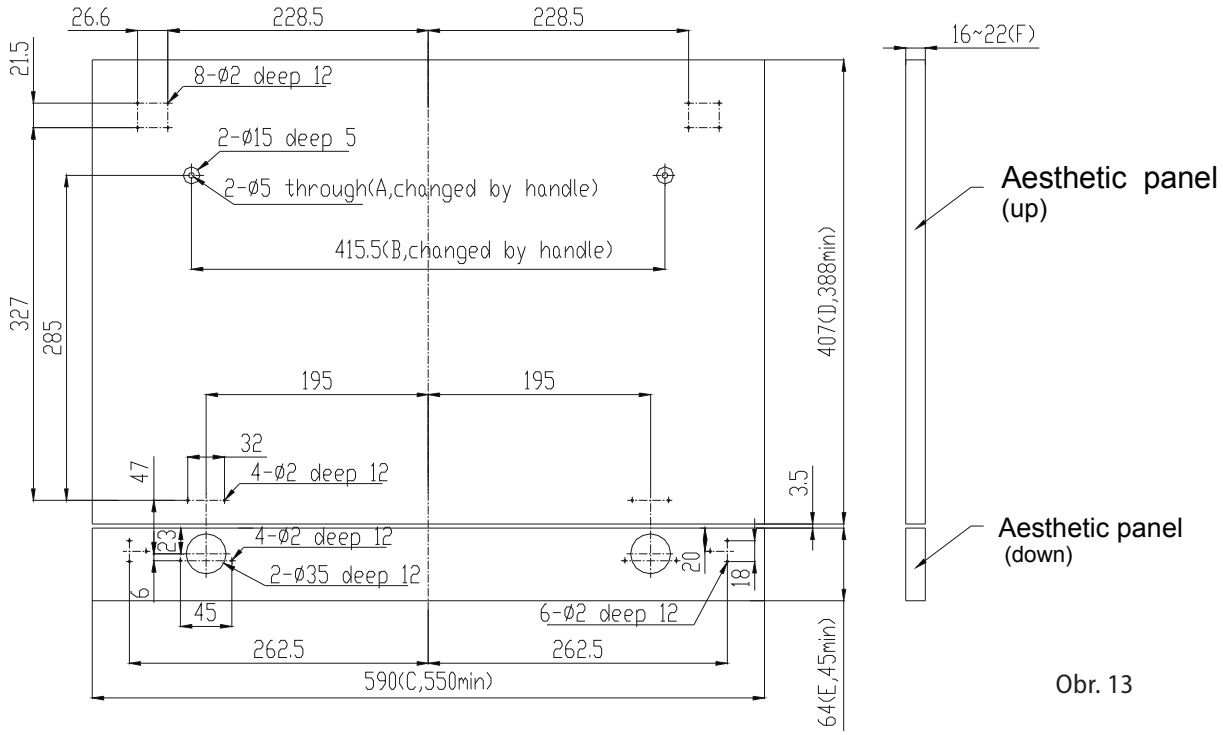

Obr. 13

Na pripravenú kryciu dosku pripevnite držadlo, tak aby upevňovacie skrutky držadla mali zapustenú hlavu a nevyčnievali zo zadnej strany krycej dosky. Do otvorov s priem. 2 mm namontujte závesy (Obr. 14). Potom prichyťte pojazdné koľajnice k čelnému panelu a spodná časť umývačky prichyťte k spodnej lište (Obr. 15).

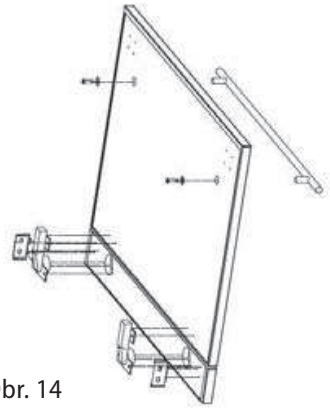

Obr. 14

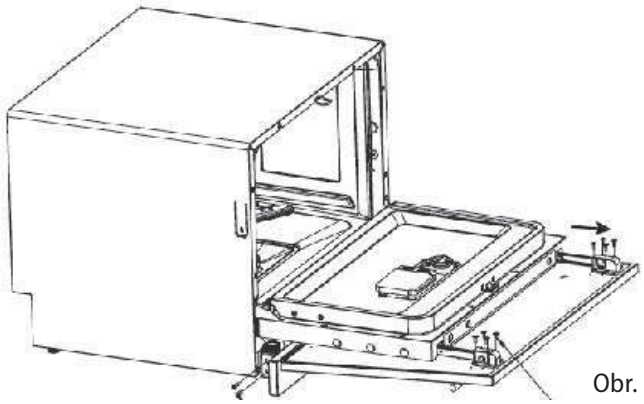

Obr. 15

Po umiestnení umývačky na správne miesto môžete nastaviť umývačku tak, aby bola zarovnaná k okolitým skrinkám (Obr. 16). Môžete ju tiež prichytiť k okolitým skrinkám (Obr. 17).

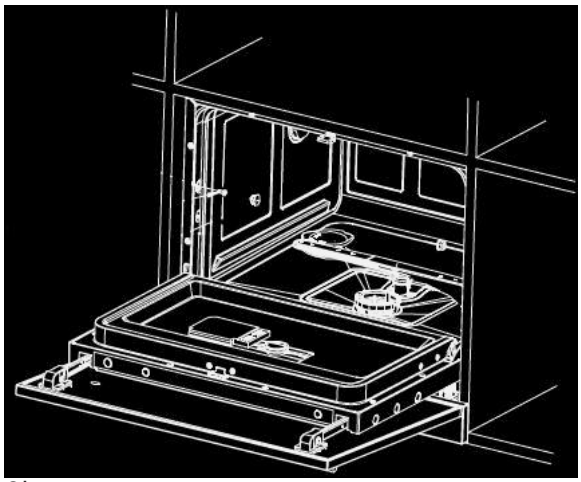

Obr. 16

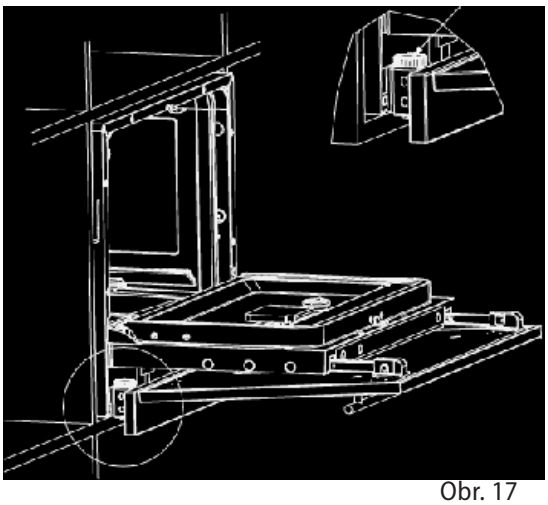

Obr. 17

Pripojenie odtokovej hadice

Odtokovú hadicu pripojte:

a) do odtokovej rúrky s priemerom 40 mm s prieduchom

b) alebo použite dodávaný adaptér, ktorý umožní vypúšťanie do umývadla alebo vane

Pozn.: Ak použijete adaptér, musí byť riadne upevnený. V opačnom prípade by sa mohol uvoľniť a voda by sa mohla vyliať na podlahu.

c) alebo použite bočnú hubicu sifónu použitého drezu alebo umývadla. Hadicu pripevnite k spodnej strane pracovnej dosky. Tým zabránite odtoku vody z drezu alebo umývadla do umývačky.

Koniec odtokovej hadice by mal byť vo výške 400–1 000 mm (Obr. 17) a nesmie byť ponorený do vody, aby sa zabránilo spätnému toku vody do umývačky.

Zaistite, aby hadica nebola nikde ohnutá alebo priškripnutá, aby sa nezhoršil alebo nezastavil odtok vody.

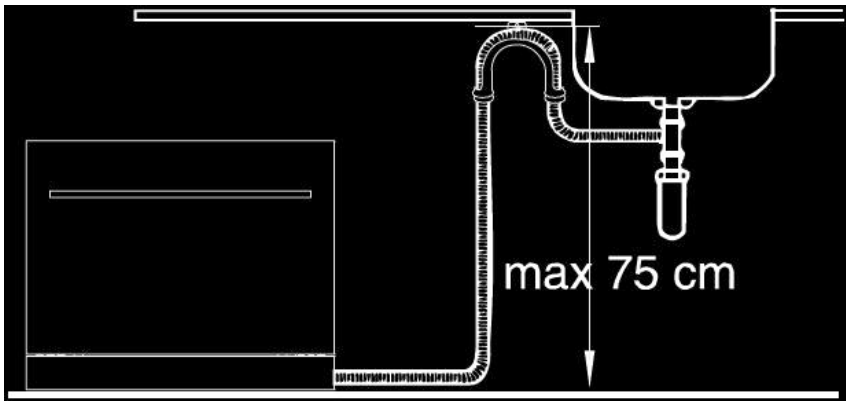

Obr. 18

Pripojenie prívodu vody

Obr. 19

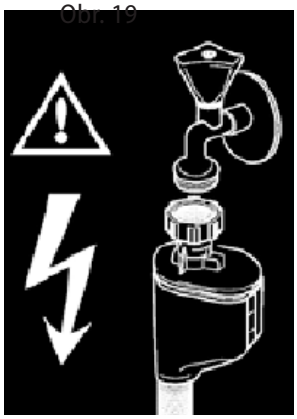

- Pred pripojením prívodnej hadice k vodovodu sa uistite, že tlak vody zodpovedá hodnotám 0,04–1,00 MPa. Pri vyššom tlaku vody musíte namontovať redukčný tlakový ventil.
- Umývačka sa dá pripojiť k horúcej (max. 60°) alebo studenej vode. Odporúčame pripojenie k studenej vode. Prívod horúcej vody nemusí byť pri veľmi špinavom riade vždy účinný, pretože príliš skracuje dĺžku umývacieho programu.
- Prívodnú hadicu pripojte k vodovodnému kohútiku so závitom 3/4". Dbajte na to, aby prívodná hadica nebola zalomená, stlačená alebo prepletená.
- Pri výmene spotrebiča sa na pripojenie na zdroj vody musí vždy použiť nová prívodná hadica, súčasná prívodná hadica sa nesmie znovu použiť.
- Ak je vodovodné potrubie nové alebo nebolo dlhší čas používané, pred pripojením prívodnej hadice odpustite dostatočné množstvo vody, aby sa vodovodné rúrky prepláchli a prípadné usadeniny sa nedostali do umývačky riadu.

Pripojenie do elektrickej siete

- Overte, či pripájané napätie zodpovedá hodnotám uvedeným na typovom štítku spotrebiča.
- Používajte len zásuvky elektrického napätia s uzemnením.
- Nepoužívajte rozbočovacie zástrčky, konektory ani predlžovacie káble. Mohli by spôsobiť nebezpečenstvo požiaru z prehriatia.
- Zástrčka prívodného kábla umývačky musí byť voľne prístupná aj po inštalácii.
- Zmeny pripojenia môže vykonávať iba kvalifikovaný odborník.

INŠTALÁCIA UMÝVAČKY

Pri inštalácii umývačky dodržiavajte nasledujúci postup:

1. Skontrolujte umývačku pri dodaní.
   Pozn.: Vo výrobe sa dôkladne preskúmali všetky funkcie umývačky. Po týchto skúškach môžu zostať malé škvrny od vody. Tieto škvrny zmiznú po prvom umytí.
2. Upevnite kryciu dosku na dvierka umývačky.
3. Pripojte prívodnú hadicu k vodovodu.
4. Pripojte odtokovú hadicu k odpadu vody.
5. Zapojte umývačku do elektrickej siete.
6. Podľa inštrukcií na zadnej strane kondenzačnej pásky ju nalepte na spodnú časť dosky. Bude sa na nej zrážať vlhkosť a drevená pracovná doska tým bude chránená.
7. Zasuňte umývačku do skrinky na zvolené miesto.
8. Nastavením nožičiek vyrovnajte umývačku do vodorovnej polohy.
9. Zaistite umývačku v skrinke proti posunutiu pomocou upevňovacích plechov a skrutiek pripevnite umývačku do bočnej steny korpusu.

Demontáž

V prípade, že umývačku demontujete, je dôležité dodržať správne poradie úkonov:

1. Najskôr odpojte umývačku z elektrickej siete (vytiahnite zástrčku).
2. Zavrite prívod vody.
3. Uvoľnite hadicu na odtok a prítok vody.
4. Uvoľnite upevňovacie skrutky.
5. Ak je pri umývačke doskový podstavec, demontujte ho.
6. Vytiahnite umývačku a pritom opatrne vytiahnite aj hadice na odtok a prítok vody a prívodný kábel.

RIEŠENIE PROBLÉMOV

Väčšinu drobných porúch, ktoré sa pri používaní umývačky objavia, ste schopní odstrániť sami bez toho, aby ste museli volať servisnú službu. To vám ušetrí peniaze a umožní rýchle uvedenie umývačky do prevádzky. Nasledujúci prehľad vám má pomôcť nájsť príčiny vyskytujúcich sa porúch.

Problém	Príčina	Riešenie
Umývačku nie je možné uviesť do prevádzky.	Nesprávne alebo málo zasunutá zástrčka do zásuvky.	Skontrolujte pripojenie zástrčky.
	Zásuvka nie je napájaná.	Skontrolujte prítomnosť napätia, napr. iným spotrebičom.
Umývačka sa neuvedie do prevádzky.	Umývačka nie je správne uzatvorená.	Uistite sa, že je umývačka zapnutá a dvierka pevne doliehajú.
	Nie je otvorený vodovodný kohútik.	Skontrolujte, či je otvorený prívod vody.
	Je upchané sitko hadice prívodu vody.	Umývačku vypnite a vypojte prívodný kábel zo zásuvky elektrického napätia. Uzatvorte prívod vody. Potom vyčistite sitko, ktoré sa nachádza na pripojení prívodnej hadice.
Ostrekovacie rameno sa ťažko otáča.	Rameno je blokované riadom alebo zvyškami jedla.	Skontrolujte uloženie riadu, príp. očistite rameno od zvyškov jedla.
Kryt zásobníka umývacieho prostriedku nie je možné uzatvoriť.	Zásobník je preplnený.	Odoberte prebytočné množstvo umývacieho prostriedku.
	Mechanizmus je blokovaný prilepenými zvyškami umývacieho prostriedku.	Očistite zatvárací mechanizmus zásobníka umývacieho prostriedku.
Kontrolky po umytí nezhasnú.	Hlavný vypínač je ešte zapnutý.	Vypnite umývačku stlačením tlačidla hlavného vypínača.
Zvyšky umývacieho prostriedku sa po umytí lepia v zásobníku.	Zásobník bol pri plnení vlhký.	Umývací prostriedok plňte iba do suchého zásobníka.
Po ukončení programu zostáva v umývačke voda.	Odtoková hadica je upchaná alebo prehnutá.	Skontrolujte priechodnosť odtokovej hadice.
	Filtre sú upchané.	Skontrolujte a vyčistite filtre.
	Výstupné čerpadlo je zablokované.	Nechajte spotrebič opraviť kvalifikovaných odborníkom.
Mydlová voda v umývacom priestore.	Nevhodný umývací prostriedok, rozliaty leštiaci prostriedok	Používajte iba umývací prostriedok určený pre umývačky riadu, ak sa vyskytne mydlová pena v umývacom priestore, nechajte umývačku otvorenú, aby pena vyprchala. Prilejte do umývacieho priestoru 4,5 litra studenej vody, zatvorte umývačku a potom odčerpajte vodu. Ak bude potrebné, tento postup zopakujte. Vždy utrite rozliaty leštiaci prostriedok.
Škvrny v umývacom priestore.	Bol použitý farebný umývací prostriedok.	Nepoužívajte umývacie prostriedky s farbivom.

Problém	Príčina	Riešenie
Riad nie je usušený.	Zásobník leštiaceho prostriedku je prázdny.	Uistite sa, že je zásobník leštiaceho prostriedku naplnený.
Riad a príbory nie sú čisté.	Nesprávny program.	Zvoľte výkonnejší program.
	Nesprávne uloženie riadu.	Uistite sa, že činnosť zásobníka leštiaceho prostriedku a činnosť ostrekovacích ramien nie je zablokovaná nesprávne uloženým riadom.
Škvrny a film na pohároch a príboroch.	Extrémne tvrdá voda, nízka teplota vody, preplnená umývačka, nesprávne uloženie riadu, starý alebo vlhký umývací prostriedok, prázdny zásobník leštiaceho prostriedku, nesprávne dávkovanie umývacieho prostriedku.	Vyberte kovový riad, nepridávajte umývací prostriedok, vyberte najdlhší umývací program, spusťte umývačku a nechajte ju bežať 18 – 20 min, potom bude nasledovať hlavné umytie, otvorte dvierka a na dno umývačky nalejte 2 šálky octu, zatvorte dvierka a nechajte umývačku dokončiť mycí cyklus. Ak ocot nebude fungovať, zopakujte celý postup znova a namiesto octu nasypte do umývačky ¼ šálky kryštalickej kyseliny citrónovej.
Stopy na skle.	Kombinácia mäkkej vody a príliš veľkého množstva čistiaceho prostriedku.	Používajte menej umývacieho prostriedku, ak máte mäkkú vodu a na umytie skla zvoľte najkratší umývací cyklus.
Žltý alebo hnedý film na vnútornom povrchu umývačky.	Železité usadeniny vo vode môžu spôsobiť tvorbu filmu.	Kontaktujte špecializovanú firmu zaoberajúcu sa úpravou vody a požiadajte ich o vhodný filter.
Biely film na vnútornom povrchu umývačky.	Usadené minerály z tvrdej vody.	Použite vlhkú špongiu s čistiacim prostriedkom a navlečte si gumené rukavice. Nikdy nepoužívajte žiadne iné čistiace prostriedky než tie, ktoré sú určené pre umývačky riadu.
Mierny únik pary.	Normálny jav.	Je bežné, že para odchádza skrz zámok dvierok pri cykle sušenia a vypúšťania vody.
Čierne alebo sivé škvrny na riade.	Hliníkový príbor sa pri umývaní dotýkal riadu.	Použite jemný brúsny prostriedok na vyčistenie týchto škvŕn. Nevkladajte tento prostriedok do umývačky!!!
Voda zostane v umývacom priestore.	Normálny jav.	Malé množstvo vody okolo výpustu na spodnej strane umývacieho priestoru udržiava tesnenie lubrikované.
Umývačka tečie.	Je preplnený zásobník čistiaceho prostriedku alebo leštidla alebo umývačka nie je v rovine.	Je preplnený zásobník čistiaceho prostriedku alebo leštidla alebo umývačka nie je v rovine.
Displej zobrazuje údaj „E1“	Umývačka dlho napúšťa vodu.	Skontrolujte otvorenie prívodu vody.
Displej zobrazuje údaj „E4“	Pretečenie umývačky.	Príliš mnoho pritekajúcej vody. Skontrolujte tlak prívodu vody.
Displej zobrazuje údaj „E8“.	Chyba ventilu prívodu vody.	Nechajte spotrebič opraviť kvalifikovaných odborníkom.

Pozn.: Rohový vodovodný kohútik predávaný v ČR väčšinou obsahuje spätný ventil, ktorý môže byť pri pripojení zariadenia Aqua-Stop zablokovaný, a z toho dôvodu prístroj nenapúšťa vodu. Na správnu funkciu je potrebné spätný ventil z kohútika vybrať.

POZOR!
Uvedomte si, prosím, že návštevu servisného technika musíte v prípade nesprávneho ovládania spotrebiča alebo niektorej uvedenej poruchy uhradiť aj v priebehu záručnej lehoty.

SERVIS

Údržbu rozsiahlejšieho charakteru alebo opravu, ktorá vyžaduje zásah do vnútorných častí výrobku, musí vykonať odborný servis.

OCHRANA ŽIVOTNÉHO PROSTREDIA

- Preferujte recykláciu obalových materiálov a starých spotrebičov.
- Škatuľa od spotrebiča môže byť daná do zberu triedeného odpadu.
- Plastové vrecká z polyetylénu (PE) odovzdajte do zberu materiálu na recykláciu.

Recyklácia spotrebiča na konci jeho životnosti:

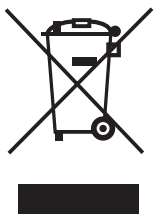

Symbol na výrobku alebo jeho balení udáva, že tento výrobok nepatrí do domáceho odpadu. Je nutné odniesť ho do zberného miesta pre recykláciu elektrického a elektronického zariadenia. Zaistením správnej likvidácie tohto výrobku pomôžete zabrániť negatívnym dôsledkom pre životné prostredie a ľudské zdravie, ktoré by inak boli spôsobené nevhodnou likvidáciou tohto výrobku. Podrobnejšie informácie o recyklácii tohto výrobku zistíte na príslušnom miestnom úrade, služby pre likvidáciu domáceho odpadu alebo v obchode, kde ste výrobok zakúpili.

RÝCHLY SPRIEVODCA NÁVODOM NA POUŽITIE – UMÝVAČKA RIADU CONCEPT MNV6660

Tento návod slúži ako stručný popis, na získanie detailných informácií je priložený Návod na použitie

Zapnite umývačku.	Otvorte dvierka, stlačte hlavný vypínač.	
Naplňte zásobník umývacím prostriedkom.	Oddiel 1 – na umývanie – vždy Oddiel 2 – len na programy s predumytím 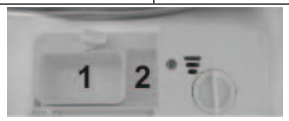	
Skontrolujte leštidlo.	1. Opticky = pomocou ukazovateľa na zásobníku Podľa signalizácie na paneli	
Skontrolujte stav regeneračnej soli.	Podľa signalizácie na paneli	
Naplňte koš riadom.	Riad očistený od veľkých zvyškov jedla vložte do koša.	
Vyberte program.	Stlačením tlačidla „P“ zvoľte požadovaný program.	
Spustite umývačku.	Presvedčite sa, či je otvorený kohútik vody, zatvorte dvierka umývačky. Umývanie sa automaticky spustí v priebehu 10 sekúnd.	
Možnosť zmeny programu	*1. Opatrne otvorte dvierka umývačky (nebezpečenstvo oparenia horúcou vodou alebo parou).* *2. Stlačením tlačidla „P“ na viac než 3 sekundy zrušíte spustený program.* *3. Pomocou tlačidla „P“ nastavte nový požadovaný program.* *4. Skontrolujte, či sú v zásobníku umývacie prostriedky.* *5. Zatvorte dvierka umývačky, program sa spustí v priebehu 10 sekúnd.*	
Možnosť vloženia zabudnutého riadu	*1. Opatrne otvorte dvierka umývačky (nebezpečenstvo oparenia horúcou vodou alebo parou).* *2. Vložte zabudnutý riad.* *3. Zatvorte dvierka umývačky, program sa spustí v priebehu nasledujúcich 10 sekúnd.*	
Ak nastane výpadok el. prúdu	*1. Opatrne otvorte dvierka umývačky (nebezpečenstvo oparenia horúcou vodou alebo parou).* *2. Stlačením tlačidla „P“ nastavte nový požadovaný program.* *3. Skontrolujte, či sú v zásobníku umývacie prostriedky.* *4. Zatvorte dvierka umývačky, program sa spustí v priebehu 10 sekúnd.*	
Po skončení programu vypnite umývačku.	Ukončenie programu ohlási zvuková signalizácia. Opatrne otvorte dvierka umývačky (nebezpečenstvo oparenia horúcou parou) a stlačením tlačidla hlavného vypínača potom vypnite umývačku.	
Posledné kroky	Zatvorte kohútik prívodu vody, riad nechajte aspoň 15 minút vychladnúť (nebezpečenstvo popálenia horúcim riadom) a potom ho povyberajte z umývačky.	

PODZIĘKOWANIE

Dziękujemy za zakup produktu marki Concept i życzymy Państwu pełnej satysfakcji z jego użytkowania.

Przed pierwszym użyciem należy przeczytać instrukcję obsługi oraz zachować ją na przyszłość. Należy też zadbać o to, aby pozostałe osoby, które będą korzystały z urządzenia, zapoznały się z niniejszą instrukcją.

Parametry techniczne	
Napięcie	220-240 V ~ 50 Hz
Pobór mocy	1280 W
Szerokość	590 mm
Wysokość	475 mm
Głębokość	518 mm
Zakres ciśnienia doprowadzanej wody	0,04 – 1,00 MPa (max.)
Pojemność	6 kompletów naczyń
Zużycie wody (program Normal)	7 litrów
Ilość programów zmywania	6
Maksymalna temperatura doprowadzanej wody	60 °C
Ciężar	25.5 kg
Hałas	≤ 53 dB(A)

WAŻNE UWAGI DOTYCZĄCE BEZPIECZEŃSTWA

Po dostarczeniu zmywarki

- Po dostarczeniu urządzenia należy niezwłocznie sprawdzić, czy opakowanie i zmywarka nie zostały uszkodzone podczas transportu.
- Jeżeli zmywarka jest uszkodzona, nie należy jej uruchamiać. Należy bezzwłocznie skontaktować się z dostawcą.
- Opakowanie należy zutylizować we właściwy sposób.

Instalacja

- Podczas instalacji i podłączania urządzenia należy postępować zgodnie z instrukcją montażu.
- Podczas instalacji zmywarka musi być odłączona od sieci elektrycznej.
- Należy sprawdzić, czy napięcie w sieci odpowiada wartościom na tabliczce znamionowej urządzenia. Należy korzystać wyłącznie z uziemionego gniazda elektrycznego.
- Zmywarki zintegrowane lub do zabudowy pod blatem należy instalować tylko pod złączonymi blatami, które są przykręcone do szafek znajdujących się obok, aby zapewnić stabilność.
- Należy tak zainstalować zmywarkę, by jej wtyczka i zawór bezpieczeństwa Aqua-Stop znajdowały się w łatwo dostępnym miejscu.
- W plastikowej tulei węża doprowadzającego wodę znajduje się elektryczny zawór bezpieczeństwa (Aqua-Stop), natomiast w wężu doprowadzającym znajdują się przewody elektryczne. Dlatego nie wolno przecinać węża i tulei z zaworem bezpieczeństwa ani zanurzać ich w wodzie.
- Jeżeli urządzenie odbiorcze nie jest umieszczone we wnęce a ścianka boczna jest odsłonięta, okolice zawiasów drzwiowych powinny być zakryte ze względów bezpieczeństwa (ryzyko poranienia).

Użytkowanie urządzenia

- Nie należy wykorzystywać zmywarki w sposób inny niż opisany w niniejszej instrukcji.

- Noże i inne ostre przedmioty należy umieszczać w koszu na naczynia ostrzem do dołu lub w pozycji poziomej.
- Zmywarka przeznaczona jest wyłącznie do użytku domowego i tylko do mycia naczyń kuchennych.
- Nie należy siadać ani stawać na otwartych drzwiczkach zmywarki. Może to spowodować przewrócenie urządzenia.
- Woda wewnątrz zmywarki nie jest zdatna do picia.
- Do zmywarki nie należy wprowadzać żadnych rozpuszczalników. Niebezpieczeństwo eksplozji.
- Należy korzystać wyłącznie z produktów, które są przeznaczone do zmywarek do naczyń.
- Przy włączonym programie należy ostrożnie otwierać drzwiczki urządzenia, ponieważ woda może wyprysnąć.
- Należy stosować się do zaleceń w zakresie sposobu użycia i bezpieczeństwa stosowania środków myjących i nabłyszczających.
- Nie należy dotykać gorących powierzchni i elementów grzewczych w trakcie pracy urządzenia oraz przez pewien czas po jej zakończeniu.
- Nie należy niczego przechowywać we wnętrzu zmywarki.
- Nie wolno dotykać urządzenia wilgotnymi lub mokrymi rękami.
- W wypadku awarii urządzenia należy je wyłączyć i wyciągnąć wtyczkę z gniazdka.
- Należy regularnie kontrolować urządzenie i przewód zasilający pod kątem ewentualnych uszkodzeń. Nie należy włączać uszkodzonego urządzenia.
- Przed czyszczeniem należy wyłączyć urządzenie i poczekać przynajmniej 30 minut na jego zupełne ostygnięcie.
- UWAGA! Przy otwieraniu drzwiczek z urządzenia może wydostać się duża ilość pary lub pryskać woda. Należy zachować ostrożność. Niebezpieczeństwo poparzenia!
- Nie należy korzystać z urządzenia, jeżeli drzwiczki lub uszczelka drzwiczek są uszkodzone. Należy zlecić naprawę autoryzowanemu serwisowi.
- Nie należy używać urządzenia bez właściwie zainstalowanej obudowy i bez płyty frontowej.

- W urządzeniu można myć wyłącznie naczynia przeznaczone do mycia w zmywarce. Należy zadbać o to, aby plastikowe naczynia nie weszły w kontakt z elementami grzewczymi zmywarki.
- Nie należy zanurzać przewodu zasilającego ani wtyczki w wodzie lub innych cieczach.

Kiedy w domu są dzieci

- Urządzenia należy używać w miejscu niedostępnym dla dzieci i osób nieodpowiedzialnych.
- Osoby o ograniczonych możliwościach ruchowych lub umysłowych i osoby niezaznajomione z obsługą urządzenia mogą z
- niego korzystać wyłącznie pod nadzorem osoby odpowiedzialnej, zaznajomionej z obsługą zmywarki.
- Jeżeli w trakcie pracy urządzenia w pobliżu znajdują się dzieci, należy zachować szczególną ostrożność.
- Nie należy pozwolić na to, aby urządzenie służyło dzieciom do zabawy.
- Nie należy używać akcesoriów innych niż zalecane przez producenta.
- Środki myjące i nabłyszczające należy przechowywać w miejscu niedostępnym dla dzieci.
- Nie należy pozwalać dzieciom zbliżać się do otwartej zmywarki, ponieważ mogą się w niej znajdować resztki środka myjącego.

UWAGA!

- Zmywarkę należy otwierać tylko w celu włożenia i wyjęcia naczyń, w przeciwnym razie istnieje ryzyko poranienia, na przykład w skutek potknięcia się.
- Dzieci mogłyby zamknąć się w urządzeniu (niebezpieczeństwo uduszenia) lub narazić się na innego rodzaju niebezpieczeństwa.
- Ewentualne awarie
- Naprawy i modyfi kacji zmywarki może dokonywać tylko wykwalifi kowany specjalista.
- W trakcie napraw i różnych operacji urządzenie musi być odłączone od sieci elektrycznej. Wyłącz wyłącznik lub wyjmij wtyczkę.

- Wyłączając urządzenie z gniazdka, nie wolno szarpać za przewód zasilający, należy chwycić wtyczkę i pociągnąć za nią.

W przypadku nieprzestrzegania instrukcji obsługi, ewentualne naprawy nie będą uznawane za gwarancyjne.

POPIS VÝROBKU

1. Zasobnik soli regenerującej
2. Zasobnik środka myjącego
3. Kosz na sztućce
4. Filtr
5. Zasobnik środka nabłyszczającego
6. Ramię natryskowe
7. Etażerka
8. Kosz
9. Przyłącze węża odprowadzającego wodę
10. Przyłącze węża doprowadzającego wodę

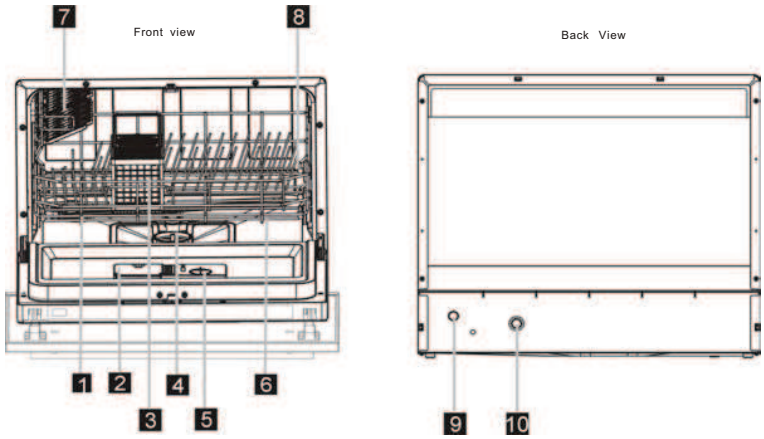

OPIS PANELU STEROWANIA

1. **Główny wyłącznik**
2. **Wskaźnik braku soli regenerującej**
3. **Wskaźnik braku środka nabłyszczającego**
4. **Przycisk i wskaźniki funkcji opóźnionego startu**
5. **Symbol funkcji opóźnionego startu**
6. **Przycisk wyboru programu zmywania**
7. **Wskaźniki wyboru programu zmywania**

INSTRUKCJA OBSŁUGI

Przed pierwszym myciem należy zakupić
• sól regeneracyjną (odpowiednią dla twardości wody – patrz dalej)
• środek myjący
• środek nabłyszczający
Należy korzystać wyłącznie z produktów, które są przeznaczone do zmywarek do naczyń.

Urządzenie zmiękczające wodę
Do skutecznego zmywania potrzebna jest miękka woda, to znaczy woda o niskiej zawartości wapnia, w przeciwnym razie na naczyniach i wewnątrz zmywarki powstawałby kamień kotłowy. Wodę z wodociągu o twardości wyższej niż wymagana należy zmiękczyć przed jej doprowadzeniem do zmywarki – usunąć z niej wapń. Do tego celu służy sól regeneracyjna w urządzeniu zmiękczającym wodę zmywarki. Ustawienia i potrzebna ilość soli zależna jest od twardości wody z wodociągu.
Twardość wody oznacza się za pomocą stopni twardości: niemieckich stopni °dH, francuskich stopni °TH, angielskich stopni °Clarke oraz w jednostkach mmol/l (milimol na litr - międzynarodowa jednostka twardości wody).
Urządzenie zmiękczające powinno być ustawione odpowiednio do twardości wody w miejscu eksploatacji urządzenia. Informacji o twardości wody na danym obszarze udzielają lokalne przedsiębiorstwa wodociągowe. Regulator urządzenia zmiękczającego wodę należy ustawić zgodnie z poniższą tabelą (Rys. 1).

Ustawienie urządzenia zmiękczającego wodę
1. Otworzyć drzwiczki, za pomocą głównego włącznika (1) włączyć zmywarkę.
2. Wcisnąć razem przycisk wyboru programu myjącego (6) i przycisk opóźnionego startu (4) i przytrzymać je dłużej niż 5 sekund. Spowoduje to aktywację ustawień urządzenia zmiękczającego wodę, co będzie można wykonać w przeciągu następnych 60 sekund. (Podczas ustawiania tej funkcji lampki kontrolne soli i środka nabłyszczającego będą świecić się na przemian)
3. Wciskając przycisk P – Przycisk wyboru programu myjącego (6), ustawić wymaganą wartość 1–6. Wartości od 1 do 6 odpowiadają wybranych wskaźników programowych.
4. Potwierdzić ustawienia, wciskając przycisk opóźnionego startu (4).

Twardość wody				Oznaczenie pozycji	Odpowiednie wskaźniki wybrane programu
°dH	°TH	°TH	mmol/l		
0~5	0~9	0~6	0~0,94	1	H1
6–11	10–20	7–14	1,0–2,0	2	H2
12–17	21–30	15–21	2,1–3,0	3	H3
18–22	31–40	22–28	3,1–4,0	4	H4
23–34	41–60	29–42	4,1–6,0	5	H5
35–55	61–98	43–69	6,1–9,8	6	H6

Uwaga 1.
1 dH = 1,25 Clarke = 1,78 fH = 0,178 mmol/l
dH = German degree
fH = French degree
Clark = British degree

Uzupełnianie soli regeneracyjnej

Działanie soli
Podczas zmywania naczyń sól automatycznie uwalnia się z zasobnika do urządzenia zmiękczającego i rozpuszcza wapń. Rozpuszczony wapń odpływa ze zmywarki wraz z wodą. Urządzenie zmiękczające wodę jest, więc przygotowane do dalszego użytku. Proces regeneracji przebiega tylko wtedy, kiedy sól rozpuści się w wodzie.
Sól regeneracyjną należy uzupełnić tuż przed uruchomieniem programu zmywania, aby ewentualne wysypane resztki soli zostały od razu usunięte wraz z wodą i nie zwiększały ryzyka korozji chemicznej powierzchni wewnętrznej urządzenia!
1. Wysuń dolny kosz.
2. Otwórz zamknięcie zasobnika (Rys. 1).
3. Przed pierwszym użyciem wlej do zasobnika 1 litr wody.
4. Nałóż znajdujący się w zestawie lejek na otwór zasobnika.
5. Pomału wsypuj sól regeneracyjną do zasobnika (pojemność ok. 1 kg). Sól będzie powodowała wypływanie nadmiaru wody (Rys. 2).
6. Zamknij zasobnik, dokręcając lekko jego nakrętkę.

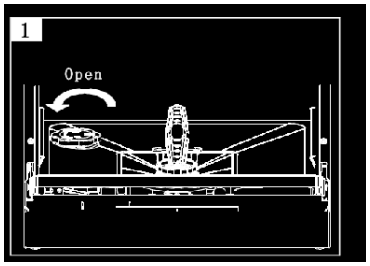

Rys. 1

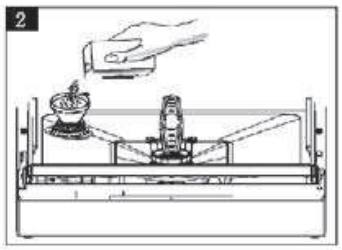

Rys. 2

UWAGA! Należy używać wyłącznie soli regeneracyjnej przeznaczonej do zmywarek do naczyń. Nie należy używać soli kuchennej! Do zasobnika urządzenia zmiękczającego nie należy wprowadzać środka myjącego!

Uwaga: Na panelu zaświeci się najpierw sygnalizator uzupełniania soli. Zgaśnie po upływie pewnego czasu, kiedy stężenie soli osiągnie odpowiedni poziom.

Ostrzeżenie
Do zasobnika soli regeneracyjnej nigdy nie należy wprowadzać środka myjącego. Spowodowałoby to uszkodzenie urządzenia zmiękczającego.

Wskaźnik konieczności uzupełnienia soli
Sól należy uzupełniać bezpośrednio przed zmywaniem, kiedy na panelu zapali się wskaźnik konieczności uzupełnienia soli.

Uzupełnianie środka nabłyszczającego w zasobniku
Środek nabłyszczający stosowany jest na ostatnim etapie płukania. Zapobiega zasychaniu kropli wody i tworzeniu się plam na powierzchni naczyń podczas suszenia.
Środek nabłyszczający należy uzupełniać bezpośrednio przed uruchomieniem programu zmywania, aby ewentualne resztki zostały od razu usunięte wraz z wodą i nie zwiększały ryzyka korozji chemicznej powierzchni wewnętrznej urządzenia!

Pełny
¾ pełny
½ pełny
¼ pełny
pusty

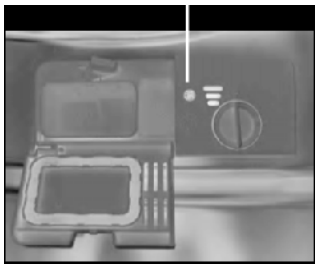

1. Otwórz drzwiczki urządzenia.
2. Otwórz zamknięcie zasobnika (Rys. 3).
3. Powoli wlewaj środek nabłyszczający do zasobnika (Rys. 4). Pojemność zasobnika wynosi około 110 ml.

UWAGA!
Należy korzystać wyłącznie ze środka nabłyszczającego przeznaczonego do zmywarek do naczyń. Do zasobnika środka nabłyszczającego nie wolno wprowadzać środka myjącego!
1. Należy zamknąć zasobnik i lekko dokręcić nakrętkę (Rys. 5).

Rys. 3

Rys. 4

Rys. 5

Jeżeli w trakcie realizacji programu zmywania zapali się wskaźnik konieczności uzupełnienia środka nabłyszczającego na wyświetlaczu, przed uruchomieniem kolejnego programu mycia należy koniecznie uzupełnić środek nabłyszczający! Ilość środka nabłyszczającego można kontrolować też wzrokowo. Jeżeli okienko w pobliżu nakrętki zasobnika środka nabłyszczającego ma czarny kolor, w zasobniku znajduje się wystarczająca ilość środka nabłyszczającego. Jeżeli okienko ma jasny kolor, zasobnik jest pusty.

Ustawienie dozowania środka nabłyszczającego

Dozowania środka nabłyszczającego można nastawić na poziomie 1–6. Przed pierwszym użyciem należy ustawić poziom dozowania środka nabłyszczającego w pozycji 2
Jeżeli na naczyniach pozostają plamy z wody, należy zwiększyć ilość dozowanego środka nabłyszczającego.
Jeżeli na naczyniach pozostaje lepka powłoka, należy zmniejszyć ilość dozowanego środka nabłyszczającego.
1. Otwórz drzwiczki urządzenia.
2. Otwórz zamknięcie zasobnika (Rys. 3).
3. Zwiększ / zmniejsz ilość dozowanego środka nabłyszczającego.
4. Zamknij zasobnik, dokręcając lekko jego nakrętkę (Rys. 5).

W przypadku używania tylko środków myjących zawierających środek nabłyszczający, należy pozostawić zasobnik środka nabłyszczającego pusty lub zmniejszyć dozowanie tego środka do minimum.

Stosowanie środka myjącego
Środki myjące można podzielić na cztery grupy, w zależności od postaci:
a) Sypkie proszki
b) Płyny
c) Tabletki
d) Kombinowane środki myjące (np. tabletki 3 w 1)

Według składu chemicznego można podzielić je na dwie grupy:
a) Alkaliczne
b) Z naturalnymi enzymami.

Ponadto można podzielić je na:
a) fosforanowe i chlorowe
b) fosforanowe i bez chloru
c) bez chloru i bez fosforanów.

Przy stosowaniu środków myjących bez fosforanu i przy twardej wodzie na naczyniach i ściankach zmywarki może pojawić się biały osad. Można temu zapobiec, stosując większą ilość środka myjącego.

Środki myjące nie zawierające chloru mają mniejsze działanie wybielające. To może prowadzić do uwydatnienia plam od herbaty lub przebarwień elementów z tworzyw sztucznych.
W tym przypadku można zastosować silniejszy program zmywania, zwiększyć ilość środka myjącego lub zastosować środek myjący zawierający chlor.
Informację, czy dany środek myjący jest odpowiedni do elementów srebrnych, można znaleźć w instrukcji na opakowaniu środka myjącego.
Z dalszymi pytaniami należy zwrócić się do producenta środków myjących.

Wskazówki dotyczące środków myjących
W zmywarce należy stosować markowych środków myjących do zmywarek znajdujących się standardowo w sprzedaży, w formie proszku, płynu lub ewentualnie tabletek (nie należy używać środków do mycia ręcznego!).

Zasobnik środka myjącego z dozowaniem
Właściwe uzupełnienie poszczególnych części zasobnika pozwoli na używanie odpowiedniej ilości środka myjącego (Rys. 6). Zasobnik zawiera część dla zmywania zasadniczego (A) oraz część dla zmywania wstępnego (B).

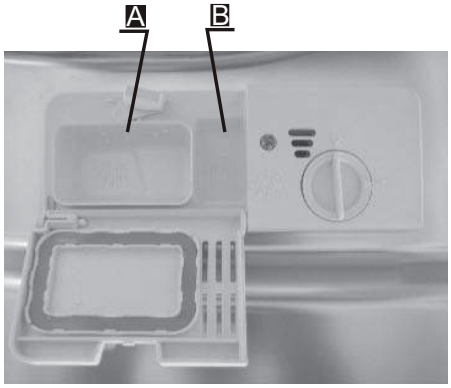

Rys. 6

Uzupełnianie środka myjącego
Środek myjący należy uzupełniać przy dobrze domkniętych drzwiczkach zmywarki.
Gdyby zasobnik środka myjącego pozostał zamknięty, można go otworzyć, naciskając dźwigienkę elementu zamykającego.

1. Napełnij zasobnik środkiem myjącym. Aby zapewnić właściwe dozowanie środka, należy przestrzegać wskazówek producentów na opakowaniach środków myjących. Podczas uzupełniania środka myjącego nie należy przepełniać zasobnika. W wyniku różnic w procesie rozpuszczania tabletek, czasami, w przypadku krótkich programów siła czyszcząca nie może się w pełni rozwinąć. Dla tych programów istnieją bardziej odpowiednie środki myjące w proszku.
2. Zamknij zasobnik środka myjącego i drzwiczki zmywarki.

Jak zaoszczędzić?
• Jeżeli naczynia nie są mocno zabrudzone, z reguły wystarczy mniejsza ilość środka myjącego, niż podają producenci.

Stosowanie środków myjących 3 w 1 lub 2 w 1
Środek myjący (tabletka, woreczek z żelem itp.) należy umieścić w przegródce mycia zasadniczego (1) w zasobniku (Rys. 6). Jeżeli konieczne jest mycie wstępne, należy umieścić środek myjący (tabletka, woreczek z żelem) również w przegródce mycia wstępnego (2). Z punktu widzenia oszczędności i ochrony środowiska zalecane jest stosowanie do mycia wstępnego środka myjącego 2 w 1 (tabletka, woreczek z żelem itp.). Stosowanie tzw. wielofunkcyjnych środków myjących może spowodować, że użycie soli i/lub środka nabłyszczającego nie będzie konieczne.
Obecnie do dyspozycji są różne rodzaje kombinowanych środków myjących:
a) 3 w 1: zawiera środek myjący, środek nabłyszczający i sól.
a) 2 w 1: zawiera środek myjący i środek nabłyszczający lub sól.

Należy sprawdzić, o jaki rodzaj środka myjącego lub kombinowanego środka myjącego chodzi!
Należy przestrzegać instrukcji użytkowania lub wskazówek podanych na opakowaniu.

Przy stosowaniu kombinowanych środków myjących, nie ma konieczności używania soli regeneracyjnej tylko w przypadku wody o twardości poniżej 21°dH (37 °TH, 3,7 mmol/l). Jeżeli twardość wody przekracza 21°dH (37 °TH, 3,7 mmol/ l), konieczne jest zastosowanie soli regeneracyjnej.
Uwaga: Optymalne efekty mycia i suszenia można osiągnąć, korzystając z klasycznych środków myjących w połączeniu z oddzielnie dozowaną solą i środkiem nabłyszczającym.
Przestrzeganie instrukcji obsługi lub wskazówek na opakowaniu kombinowanego środka myjącego ma decydujące znaczenie, jeżeli chodzi o jego skuteczność.

Uwaga
Chociaż wskaźnik konieczności uzupełnienia środka nabłyszczającego i/lub soli świeci się, przy użyciu środków 3 w 1 program zmywania przebiega we właściwy sposób.

Nieodpowiednie naczynia

W zmywarce nie należy myć:
- Sztućców i naczyń z drewnianymi elementami. Długotrwałe oddziaływanie wody powoduje utratę ich walorów estetycznych. Ponadto stosowane kleje do drewna nie są przystosowane do temperatur występujących w zmywarce.
- Szklanek i wazonów z delikatnymi ornamentami lub antyków. Takie naczynia nie zostały przystosowane do mycia w zmywarce. Niektóre rodzaje szkła mogą po kilku cyklach zmywania mogą utracić przejrzystość.
- Niektóre naczynia z tworzyw sztucznych oraz z miedzi i cynku nie powinny być narażone na działanie gorącej wody. Również ornamenty aluminiowe lub srebrne na szkle mogą zmienić kolor lub wyblednąć.

W zmywarce nie należy prać nasiąkliwych materiałów, takich jak gąbki do zmywania i ścierki.

Zalecenia:
W zmywarce należy myć tylko te naczynia, co do których wiadomo, iż są one przystosowane do mycia w zmywarce.

Uwaga
Naczyń zanieczyszczonych popiołem, woskiem, smarem lub farbą nie wolno myć w zmywarce.

Uszkodzenia szkła i naczyń
Przyczyny:
- Rodzaj szkła i procedury jego produkcji.
- Skład chemiczny środka myjącego.
- Temperatura wody i czas realizacji programu zmywarki.

Zalecenia:
- Należy używać szkła i porcelany, których producent podaje, iż są one dostosowane do mycia w zmywarce.
- Należy używać środków myjących, których producent podaje, że nie szkodzą naczyniom. Należy zasięgnąć informacji u producenta środka myjącego.
- Należy wybierać programy z możliwie najkrótszym czasem realizacji programu.
- Aby zapobiec uszkodzeniom, należy wyjąć szkło i sztućce ze zmywarki jak najwcześniej po zakończeniu realizacji programu.

UŁOŻENIE NACZYŃ

Umiejscowienie naczyń
Przed zmywaniem należy usunąć z naczyń duże resztki jedzenia. Płukanie pod bieżącą wodą przed myciem w zmywarce nie jest konieczne.

Naczynia należy układać w następujący sposób:
• filiżanki, szklanki, garnki itd. należy układać dnem do góry,
• wypukłe naczynia lub naczynia zawierające wgłębienia należy układać skosem, aby woda mogła odpływać,
• naczynia muszą być w stabilnej nieruchomej pozycji,
• naczynia nie mogą przeszkadzać w ruchu obydwu ramion natryskowych.
Nie należy myć w zmywarce bardzo małych naczyń, mogą one łatwo wypaść z koszów.

Wyjmowanie naczyń
Aby nie dopuścić do spływania wody i kapania kropel z górnego kosza na naczynia w dolnym koszu, zalecamy najpierw wyjąć naczynia z dolnego kosza, a następnie stopniowo z koszy górnych.

Przykład ułożenia naczyń:

Kosz

Tylna ścianka kosza

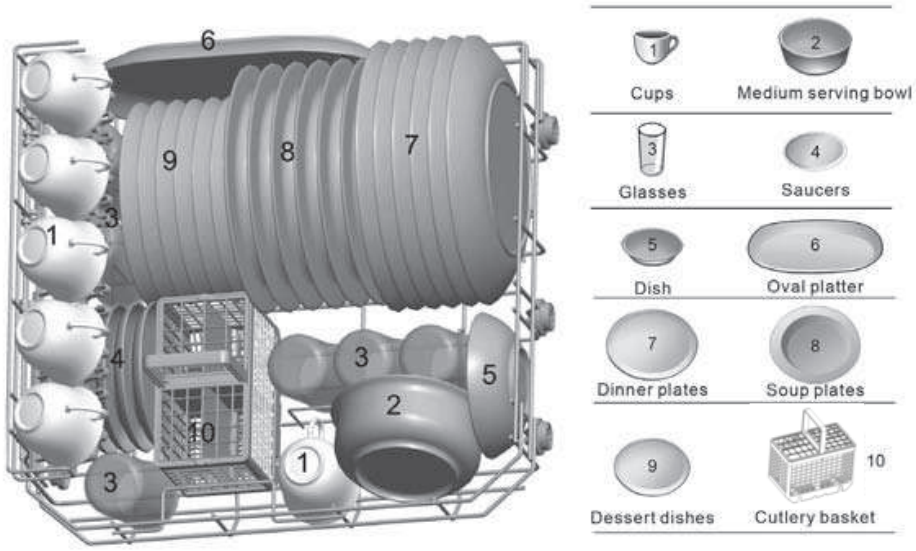

Przednia ścianka kosza

Podczas mycia większych naczyń (garnki, patelnie itp.) należy złożyć uchwyty na talerze w dolnym koszu (Rys. 8).

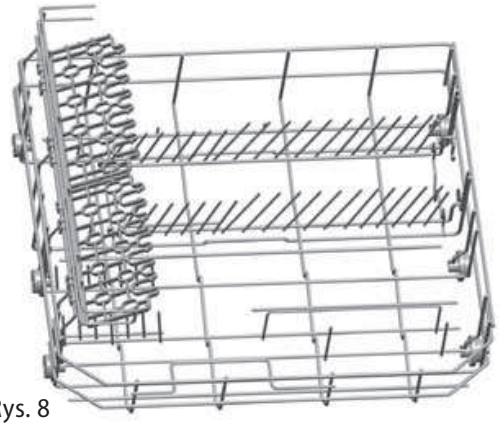

Rys. 8

Sztućce
Sztućce należy wkładać do kosza na sztućce:

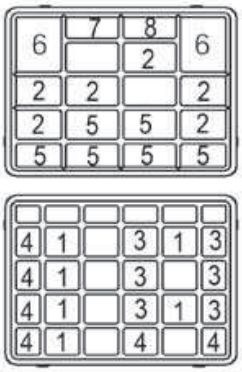

Přehled programů

Program	Rodzaj zanieczyszczenia	Etapy programu	Ilość środka myjącego Zmywanie wstępne / zmywanie zasadnicze	Czas zmywania (min.)	Zużycie energii (kWh)	Zużycie wody (l)
Intensive	Do bardzo brudnych garnków, patelni, rondli i mocno przyschniętych resztek jedzenia	Mycie wstępne (50 °C) Mycie zasadnicze (70 °C) 1. Płukanie 2. Płukanie 3. Płukanie (70 °C) Suszenie	3/15 g Lub 3w1	145	0,94	11
Daily	Dla średnio i mniej brudnych naczyń	Mycie wstępne Mycie zasadnicze (60 °C) 1. Płukanie 2. Płukanie (70 °C) Suszenie	3/15 g Lub 3w1	125	0,70	8,4
eco ECO (EN 50242)	Dla mniej brudnych naczyń, talerzy, misek, szklanek	Mycie wstępne Mycie zasadnicze (50 °C) 1. Płukanie 2. Płukanie (70 °C) Suszenie	3/15 g Lub 3w1	170	0,61	7
Glass	Dla mniej brudnych naczyń, szklanek, porcelany	Mycie zasadnicze (45 °C) 1. Płukanie 2. Płukanie (60 °C) Suszenie	15 g	75	0,48	6,8
1Hour	Naczynia, które wystarczy opłukać i delikatnie osuszyć	Mycie zasadnicze (65 °C) Płukanie (50 °C) Suszenie	15 g	60	0,55	6,8
Rapid	Przyspieszony program dla mniej brudnych naczyń, które nie wymagają suszenia	Mycie zasadnicze (40 °C) 1. Płukanie 2. Płukanie	15 g	30	0,30	6

Uwaga: Jeżeli przy danej etapie programu nie podano temperatury, oznacza to, że na danym etapie zmywarka nie ogrzewa wody.

Uwaga: W przypadku mniejszej ilości naczyń w zmywarce, często wystarczy użyć słabszego programu.

Informacje dotyczące programów

Podane informacje obowiązują w standardowych warunkach.
Większe odchylenia mogą wynikać z:
• różnej ilości naczyń,
• temperatury doprowadzanej wody,
• ciśnienia wody w wodociągu,
• temperatury otoczenia,
• tolerancji napięcia w sieci elektrycznej,
• odchyleń związanych z działaniem zmywarki (np. temperatura, ilość wody itd.)

Proces mycia naczyń w zmywarce

1. Otworzyć drzwiczki urządzenia
2. Należy sprawdzić, czy nie należy uzupełnić soli lub środka nabłyszczającego.
3. Po kolei należy wysunąć kosze, włożyć do nich naczynia i wsunąć je z powrotem.
4. Należy wsypać odpowiednią ilość środka myjącego do odpowiednich części zasobnika.
5. Należy w całości otworzyć kurek wodociągowy.
6. Naciskając przycisk wyłącznika głównego (1), włączamy zmywarkę. Na chwilę zapalą się wszystkie kontrolki i symbole.
7. Wciskając powtórnie przycisk P (6), należy wybrać odpowiedni program. Na wyświetlaczu pokaże się planowany czas realizacji programu.
8. Chcąc rozpocząć realizację programu później, należy naciskając przycisk opóźnionego włączenie (4) ustawić odpowiednie opóźnienie (do 12 godzin).
9. Należy dokładnie zamknąć drzwiczki zmywarki, lekko je dociskając aż do zapadnięcia. To spowoduje włączenie ustawionego programu lub odliczania czasu odroczonego startu.
10. Po zakończeniu programu zmywarka sygnałem dźwiękowym oznajmi koniec zmywania.
11. Należy otworzyć drzwiczki, wyłączyć zmywarkę za pomocą głównego włącznika (1).
    UWAGA! Podczas otwierania zmywarki należy zachować ostrożność. Przy otwieraniu drzwiczek może wydostać się duża ilość gorącej pary.
12. Należy zakręcić kurek doprowadzający wodę.
13. Gorące naczynia są bardzo kruche. Przed ich wyjęciem zalecamy odczekać mniej więcej 15 minut, dopóki nie ostygną.
14. Aby nie dopuścić do skapywania wody z górnego kosza na naczynia w dolnym koszu, zalecamy najpierw wyjąć naczynia z dolnego kosza, a następnie z koszy górnych.

W przypadku potrzeby zmiany wybranego programu:

a) Jeżeli program nie został jeszcze uruchomiony, należy wybrać inny program lub nacisnąć przycisk wyłącznika głównego (1) – zmywarka włączy się, przy czym ustawiony program zostanie wykasowany z pamięci.
b) Jeżeli program jest już realizowany, należy nacisnąć przycisk wyłącznika głównego (1) – zmywarka wyłączy się, przy czym ustawiony program zostanie wykasowany z pamięci.

Uwaga: W przypadku zmiany już uruchomionego programu należy sprawdzić, czy zasobnik środka myjącego jest jeszcze pełny, czy też środek został już użyty i przed uruchomieniem nowego programu należy go uzupełnić.

Jeżeli chcesz dodać naczynia do zmywarki w trakcie realizacji programu

1. Należy delikatnie uchylić drzwiczki zmywarki, a uruchomiony program zatrzyma się. Odczekaj, dopóki ruch ramienia natryskowego nie ustanie.
2. Dodaj naczynia do zmywarki i ponownie zamknij drzwiczki. Po upływie kilku sekund realizowany program będzie kontynuowany

UWAGA!
Podczas dodawania naczyń do zmywarki należy zachowywać ostrożność. Przy otwieraniu drzwiczek z urządzenia może wydostać się duża ilość gorącej pary lub może wyprysnąć gorąca woda. Gorąca woda ze środkiem myjącym w zmywarce może działać agresywnie pod względem chemicznym przy kontakcie ze skórą lub meblami.

KONSERWACJA I CZYSZCZENIE

Regularna kontrola i konserwacja zmywarki pozwala na uniknięcie awarii. Dlatego od czasu do czasu należy przeprowadzić staranny przegląd zmywarki.
W celu utrzymania doskonałego wyglądu wnętrza zmywarki zalecamy stosowanie specjalnego środka do czyszczenia zmywarki co 4–6 miesięcy.

Ogólny stan zmywarki
- Należy sprawdzić, czy w obszarze mycia wewnątrz urządzenia nie osadził się tłuszcz lub kamień. Jeżeli osady pojawią się, należy napełnić zasobnik środka myjącego środkiem myjącym i uruchomić program z najwyższą temperaturą.
- Uszczelkę drzwiczek należy regularnie przecierać wilgotną szmatką, aby usunąć osad.
- Należy sprawdzać wskaźnik soli i w razie potrzeby uzupełnić jej poziom.
- Należy kontrolować wskaźnik ilości środka nabłyszczającego. W przypadku potrzeby należy go uzupełnić.

Filtry na odpływie
Filtry na odpływie chronią pompę wody przed dużymi zanieczyszczeniami z wody po zmywaniu. Takie zanieczyszczenia mogą czasami spowodować zapchanie filtrów. System filtrów (Rys. 10) składa się z filtra głównego, filtra dużych zanieczyszczeń i filtra małych zanieczyszczeń.
Po każdym zmywaniu należy sprawdzić stan filtrów pod kątem zanieczyszczeń.
Po odkręceniu cylindra filtra grzywna można wyjąć zestaw filtrów. Należy usunąć zabrudzenia i wyczyścić filtry pod bieżącą wodą. Wykonując podane czynności w odwrotnej kolejności należy zainstalować filtry z powrotem na swoim miejscu.

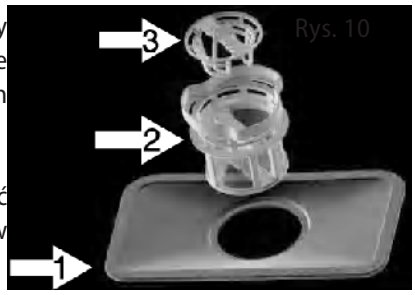

Rys. 10

Nigdy nie należy używać zmywarki bez właściwie zainstalowanego systemu filtrów!

Ramię natryskowe
Wapń i zanieczyszczenia z wody przy zmywaniu mogą blokować dysze i łożyska ramion natryskowych.
- Należy sprawdzić, czy otwory natryskowe ramion natryskowych nie zostały zablokowane przez resztki jedzenia.
- W razie potrzeby należy odkręcić i wyjąć ramiona natryskowe (Rys. 11). Można umyć je pod bieżącą wodą i umieścić z powrotem na swoim miejscu.

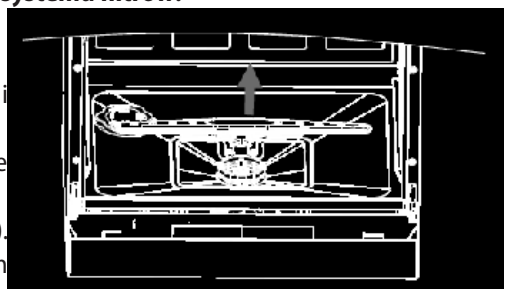
Rys. 11

Czyszczenie panelu sterowniczego i powierzchni zmywarki
Do czyszczenia używać miękkiej, wilgotnej szmatki. Nie używać szorstkich lub ostrych przedmiotów ani bardzo silnych środków czyszczących. Należy chronić zawiasy drzwiczek przed woda i wilgocią.

Ochrona przed zamarznięciem
Jeżeli zmywarka przez dłuższy czas nie będzie używana lub jeżeli będzie przechowywana w niskich temperaturach należy wykonać następujące czynności:

1. Odłącz zmywarkę od sieci elektrycznej.
2. Odłącz zmywarkę od dopływu wody.
3. Zdemontuj wąż doprowadzający i wylej wodę ze zmywarki. Wodę można zebrać w płytki pojemnik, np. miskę.
4. Wąż doprowadzający wodę należy na powrót zamontować w zmywarce.
5. Wyjmij system filtrów z dna zmywarki, a pozostałą wodę wysusz, np. za pomocą gąbki.

Kilka porad dotyczących konserwacji

- Po każdym użyciu urządzenia zamknij dopływ wody i pozostaw drzwiczki uchylone, by wewnątrz nie gromadziła się wilgoć i nie powstawał przykry zapach.
- Przed konserwacją i czyszczeniem odłącz przewód elektryczny z gniazdka.
  Do czyszczenia nie należy używać szorstkich narzędzi lub gąbek do naczyń. Mogą one porysować powierzchnię zmywarki. Należy używać wilgotnej ściereczki zwilżonej wodą ze środkiem do mycia naczyń.
- W razie opuszczania mieszkania na dłuższy okres czasu należy uruchomić program myjący bez naczyń wewnątrz urządzenia, a po jego zakończeniu wyjąć kabel z gniazdka, zamknąć dopływ wody i pozostawić uchylone drzwiczki urządzenia, by wewnątrz nie gromadziła się wilgoć i nie powstawał przykry zapach. Uchylenie drzwiczek przedłuża też żywotność ich uszczelek.
- W razie konieczności przeniesienia urządzenia należy utrzymywać je w pozycji pionowej. Jeżeli nie jest to możliwe, należy ją położyć na tylnej ścianie i transportować w takiej pozycji.
- Jednym ze źródeł nieprzyjemnego zapachu są zabrudzenia gromadzące się wokół poszczególnych uszczelek. Należy kontrolować te miejsca i ewentualnie czyścić wilgotną ściereczką.

PODŁĄCZENIE I MONTAŻ ZMYWARKI

Informacje ogólne

Zmywarki do montażu pod blatem oraz do zabudowy, które są instalowane, jako urządzenia stojące samodzielnie, należy zabezpieczyć przed przewróceniem. Można na przykład przykręcić je do ściany lub umieścić pod blatem, który jest przykręcony do sąsiednich szafek. Aby zmywarka działała właściwie, powinna zostać zainstalowana przez specjalistę. Informacje dotyczące doprowadzenia i odprowadzenia wody a także parametry sieci elektrycznej powinny być zgodne z parametrami technicznymi oraz instrukcją montażu.

Przygotowanie do instalacji

Wymiary do zabudowy wyznaczono na ryc. 12. Minimalna przestrzeń przy otwartych drzwiczkach powinna wynosić 50 mm.

Otwór do węża zasilającego i węża spustowego. Mogą być umieszczone na lewej lub prawej strony.

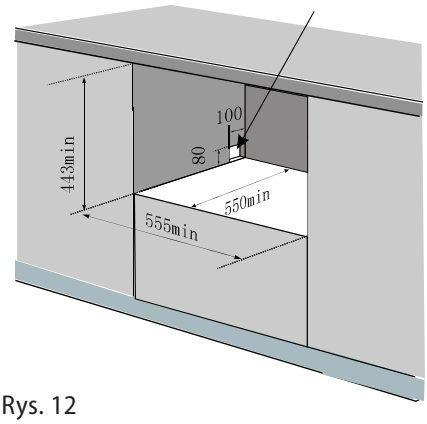

Rys. 12

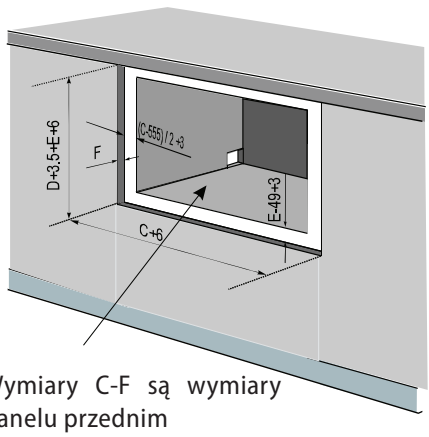

Wymiary C-F są wymiary panelu przednim

Wymiary i zamocowane przedniej płyty na drzwiczkach zmywarki

Na Rys. 13 przedstawiono wymiary i rozmieszczenie otworów na przedniej płycie drzwiczek zmywarki. Ciężar drzwi powinna wynosić 3–4 kg.

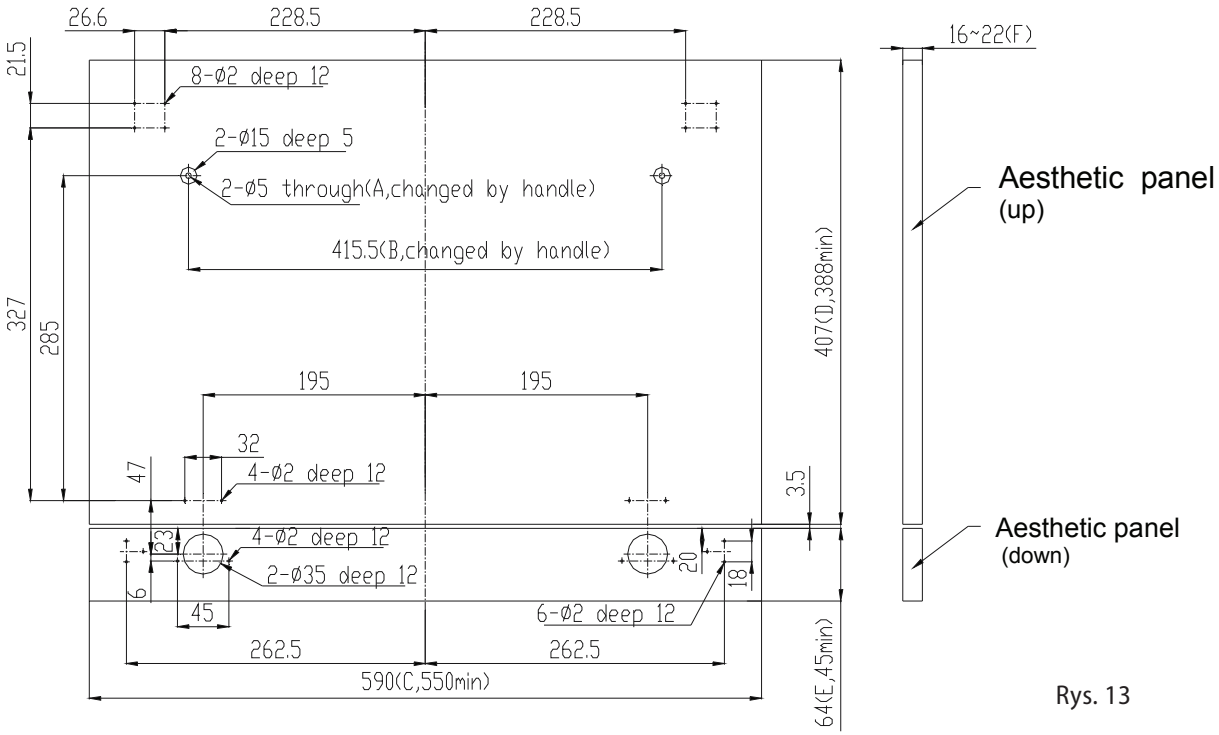

Rys. 13

Do przygotowanej przedniej płyty należy przymocować uchwyt w taki sposób, aby śruby mocujące uchwytu miały wpuszczone łby i nie wychodziły z tylnej strony płyty przedniej. W otworach o średnicy 2 mm należy zamontować zawiasy (Rys. 14). Następnie dołączyć ruchome szyny na przednim panelu i na dole zmywarki dołączyć dopaska dolnego (rys. 15).

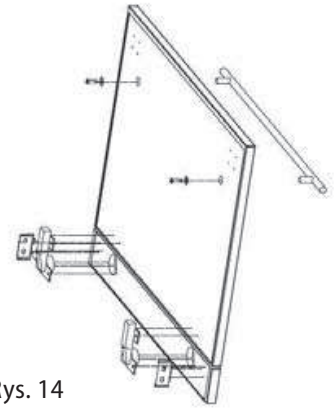

Rys. 14

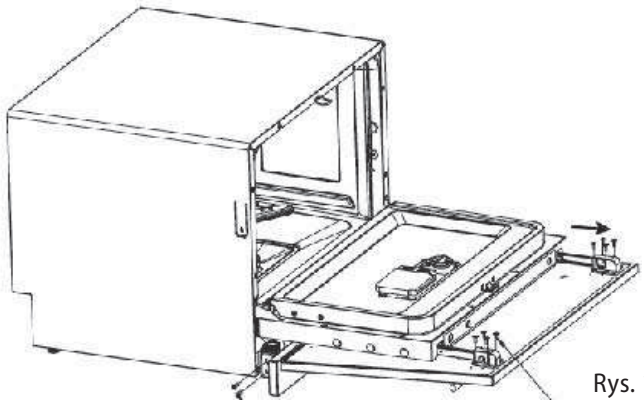

Rys. 15

Następnie dołączyć ruchome szyny na przednim panelu i na dole zmywarki dołączyć dopaska dolnego (rys. 15). Po umieszczeniu anteny w odpowiednim miejscu można ustawić zmywarki tak, aby zrównała się do okolicznych gabinetów (rys. 16). Możnatrzymać się tego, co wokół szafach (rys. 17).

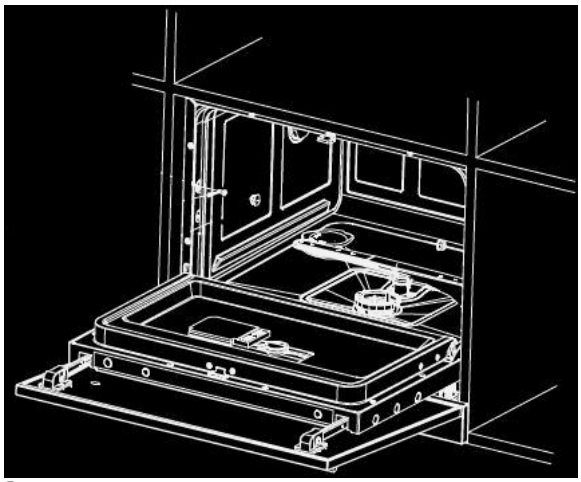

Rys. 16

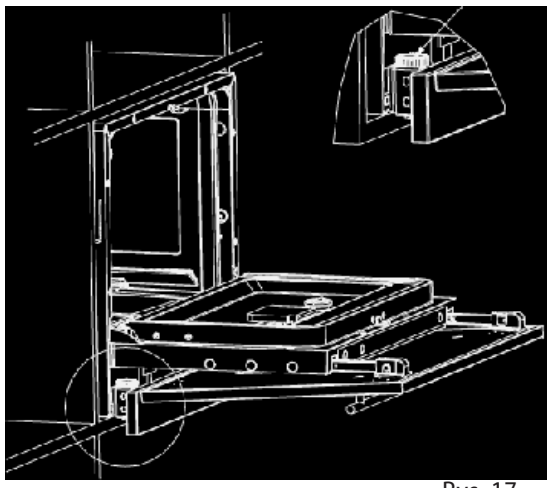

Rys. 17

Podłączenie węża odprowadzającego wodę

Wąż odprowadzający wodę należy przyłączyć:

a) do rury odprowadzającej o średnicy 40 mm z odpowietrzaczem,

b) ewentualnie można skorzystać z dołączonej do zestawu przejściówki, która umożliwia spuszczanie wody do umywalki lub do wanny.

Uwaga: W przypadku użycia tej końcówki należy upewnić się, że jest ona należycie zamocowana. W przeciwnym razie może dojść do jej poluzowania i wylania się wody na podłogę.

c) można też zamocować wąż do odpływu zlewu lub umywalki. Wąż należy przymocować do dolnej strony blatu. Dzięki temu woda ze zlewu lub z umywalki nie będzie odpływała do zmywarki.

Koniec węża odprowadzającego powinien znajdować się na wysokości 400–1000 mm (Rys. 17) i nie może być zanurzony w wodzie, w przeciwnym razie woda mogłaby wracać do zmywarki.

Należy zadbać o to, aby wąż nie był w żadnym miejscu zgięty lub ściśnięty - może to powodować utrudnienie lub wstrzymanie odpływu wody.

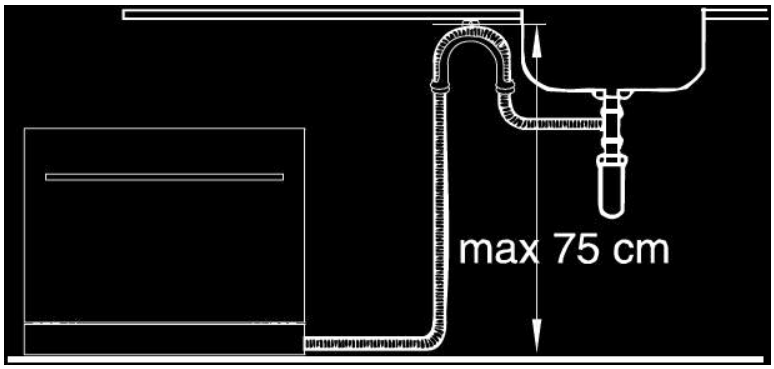

Rys. 18

Podłączenie węża doprowadzającego wodę

Rys. 19

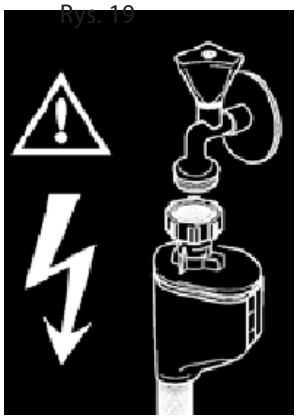

- Przed podłączeniem węża doprowadzającego do sieci wodociągowej należy upewnić się, że ciśnienie wody mieści się w granicach 0,04–1,00 MPa. W przypadku wyższego ciśnienia wody należy zamontować zawór redukujący ciśnienie.
- Zmywarkę można podłączyć do gorącej (maks. 60°) lub do zimnej wody. Zalecamy podłączenie do zimnej wody. Doprowadzenie gorącej wody, w przypadku bardzo brudnych naczyń, nie zawsze przynosi dobre rezultaty, ponieważ zbytnio skraca długość realizacji programu zmywania.
- Wąż doprowadzający należy podłączyć do kurka instalacji wodnej z gwintem 3/4". Należy zadbać o to, aby wąż doprowadzający wodę nie był zgięty, przygnieciony lub skręcony.
- Przy wymianie zmywarki, do dopływu wody należy zawsze przykręcić nowy wąż, a stary wąż doprowadzający wodę nie może być użyty powtórnie.
- Jeżeli instalacja wodna jest nowa lub przez dłuższy czas nie była używana, należy przed podłączeniem węża doprowadzającego spuścić dostateczną ilość wody, aby rury instalacji wodnej się przepłukały i by ewentualne osady nie przedostały się do wnętrza zmywarki.

Podłączenie do sieci elektrycznej

- Należy sprawdzić, czy napięcie w sieci odpowiada wartościom podanym na tabliczce znamionowej urządzenia.
- Należy korzystać wyłącznie z uziemionego gniazda elektrycznego.
- Nie należy korzystać z kostek rozdzielających, złączek ani przedłużaczy. Mogą one spowodować pożar w wyniku przegrzania.
- Wtyczka przewodu musi znajdować się w łatwo dostępnym miejscu nawet po podłączeniu zmywarki.
- Zmiany w zakresie połączeń elektrycznych mogą być wykonywane wyłącznie przez wykwalifikowanego specjalistę.

INSTALACJA ZMYWARKI

Przy instalacji zmywarki należy postępować w następujący sposób:

1. Po dostarczeniu zmywarki należy sprawdzić jej stan.
   Uwaga: W fabryce dokładnie przetestowano wszystkie funkcje zmywarki. Po tych testach mogą pozostać małe plamki z wody. Plamki te znikną po pierwszym zmywaniu.
2. Należy zamontować przednią płytę na drzwiczkach zmywarki.
3. Należy podłączyć wąż doprowadzający do instalacji wodnej.
4. Należy podłączyć wąż odprowadzający do odpływu wody.
5. Należy podłączyć zmywarkę do zasilania.
6. Zgodnie z instrukcją z tyłu taśmy kondensacyjnej należy nakleić ją od dołu blatu. Będzie ona służyła do kondensacji wilgoci, co zapewni ochronę drewnianego blatu.
7. Należy umieścić zmywarkę na wybranym miejscu w zabudowie.
8. Należy wyregulować nóżki zmywarki tak, by urządzenie znajdowało się w pozycji poziomej.
9. Należy zabezpieczyć zmywarkę w szafce przed przesuwaniem się. Za pomocą blach mocujących i wkrętów przymocować zmywarkę do bocznej ściany zabudowy.

Demontaż

Przy demontażu zmywarki ważna jest właściwa kolejność czynności:

1. W pierwszej kolejności należy wyłączyć zmywarkę z sieci (wyjąć wtyczkę z gniazdka).
2. Należy zamknąć dopływ wody.
3. Należy odkręcić wąż odprowadzający i doprowadzający wodę.
4. Należy odkręcić śruby mocujące.
5. Jeżeli zmywarka zamontowana jest na podstawie, należy ją zdemontować.
6. Należy wyjąć zmywarkę oraz ostrożnie wyciągnąć wąż odprowadzający i doprowadzający wodę i kabel.

ROZWIĄZYWANIE PROBLEMÓW

Większość drobnych usterek, które pojawiają się przy eksploatacji zmywarki, użytkownik może usunąć samodzielnie bez konieczności kontaktowania się z serwisem. To pozwala na zaoszczędzenie pieniędzy i szybki powrót zmywarki do eksploatacji. Następujące zestawienie pozwoli na ujawnienie przyczyny powstających usterek.

Problem	Przyczyna	Rozwiązanie
Zmywarki nie można uruchomić.	Wtyczka została włożona do gniazdka niewłaściwie lub niewystarczająco.	Sprawdzić podłączenie wtyczki.
	Brak prądu w gniazdku.	Sprawdzić, czy w gniazdku obecne jest napięcie, na przykład przy pomocy innego urządzenia elektrycznego.
Zmywarka nie pracuje.	Zmywarka nie jest właściwie domknięta.	Upewnić się, czy zmywarka jest włączona a drzwiczki szczelnie domknięte.
	Zamknięty zawór wodociągowy.	Sprawdzić, czy dopływ wody jest otwarty.
	Zatkane sitko węża doprowadzającego wodę.	Wyłączyć zmywarkę i odłączyć przewód zasilający z gniazdka elektrycznego. Zamknąć dopływ wody. Następnie wyczyścić sitko, które znajduje się w miejscu przyłączenia węża doprowadzającego wodę.
Ramię natryskowe obraca się z trudem.	Ramię jest zablokowane przez naczynia lub resztki jedzenia.	Sprawdzić umiejscowienie naczyń, ewentualnie oczyścić ramię z resztek jedzenia.
Obudowy zasobnika środka myjącego nie można zamknąć.	Zasobnik jest przepełniony.	Należy usunąć nadmiar środka myjącego.
	Mechanizm jest zablokowany przyklejonymi resztkami środka myjącego.	Należy oczyścić mechanizm zamykania zasobnika środka myjącego.
Kontrolki po myciu nie gasną.	Główny wyłącznik jest nadal włączony.	Naciskając przycisk wyłącznika głównego, należy wyłączyć zmywarkę.
Resztki środka myjącego po zmywaniu przykleiły się w zasobniku.	Zasobnik był wilgotny podczas napełniania.	Należy wprowadzać środek myjący tylko do suchego zasobnika.
Po zakończeniu programu w zmywarce pozostaje woda.	Wąż odprowadzający wodę jest zatkany lub zgięty.	Sprawdzić drożność węża odprowadzającego wodę.
	Filtry są zatkane.	Sprawdzić i wyczyścić filtry.
	Pompa wypompowująca wodę jest zablokowana.	Należy zlecić naprawę urządzenia wykwalifikowanemu specjaliście.
Mętna woda wewnątrz zmywarki.	Nieodpowiedni środek myjący, rozlany środek nabłyszczający.	Należy używać wyłącznie środków myjących przeznaczonych do zmywarek naczyń. Jeżeli wewnątrz zmywarki pojawi się piana, należy pozostawić zmywarkę otwartą, dopóki piana nie zniknie. Należy wlać do zmywarki 4,5 litra zimne wody, zamknąć zmywarkę i następnie wypompować wodę. W przypadku potrzeby należy powtórzyć powyższe czynności. Zawsze należy wytrzeć rozlany środek nabłyszczający.
Plamy wewnątrz zmywarki.	Użyto kolorowego środka myjącego.	Nie należy używać środków myjących z barwnikiem.

Problem	Przyczyna	Rozwiązanie
Naczynia nie są ususzone.	Zasobnik środka nabłyszczającego jest pusty.	Należy upewnić się, że zasobnik środka nabłyszczającego jest napełniony.
Naczynia i sztućce nie są czyste.	Niewłaściwy program.	Wybierz bardziej skuteczny program.
	Niewłaściwie umieszczone naczynia.	Należy upewnić się, że zasobnik środka nabłyszczającego i ramiona natryskowe nie są zablokowane przez niewłaściwie umieszczone naczynia.
Plamy i powłoka na szklankach i sztućcach.	Ekstremalnie twarda woda, niska temperatura wody, przepełniona zmywarka, niewłaściwe umiejscowienie naczyń, stary lub zwilgotniały środek myjący, pusty zasobnik środka nabłyszczającego, niewłaściwe dozowanie środka myjącego.	Należy wyjąć metalowe naczynia, nie dodawać środka myjącego, wybrać najdłuższy program zmywania, uruchomić zmywarkę na 18 – 20 min, następuje mycie zasadnicze - należy otworzyć drzwiczki i na dno zmywarki wlać 2 filiżanki octu, zamknąć drzwiczki i kontynuować cykl zmywania. Jeżeli ocet nie zadziała, należy powtórzyć całą procedurę, wsypując w miejsce octu do zmywarki 1/4 filiżanki krystalicznego kwasu cytrynowego.
Ślady na szkle.	Połączenie miękkiej wody i zbyt dużej ilości środka myjącego.	Jeżeli woda z wodociągu jest miękka, należy używać mniejszej ilości środka myjącego. Myjąc szkło, należy wybrać najkrótszy cykl.
Żółta lub brązowa powłoka na wewnętrznej powierzchni zmywarki.	Żelazne osady w wodzie mogą spowodować powstawanie powłoki.	Należy zwrócić się do firmy specjalizującej się w uzdatnianiu wody i zakupić odpowiedni filtr.
Biała powłoka na wewnętrznej powierzchni zmywarki.	Osadzone substancje mineralnej z twardej wody.	Należy wyczyścić go wilgotną gąbką ze środkiem czystości, używając gumowych rękawic. Nie wolno używać środków czystości, które nie są przeznaczone do zmywarek naczyń.
Uchodzi niewielka ilość pary.	Normalne zjawisko.	To normalne, że para uchodzi poprzez zamek drzwiczek podczas cyklu suszenia i spuszczania wody.
Czarne lub szare plamy na naczyniach.	Aluminiowe sztućce podczas mycia dotykały naczyń.	Do wyczyszczenia tych plam należy użyć delikatnego środka ściernego. Tego środka nie wolno używać w zmywarce!!!
Wewnątrz zmywarki pozostaje woda.	Normalne zjawisko.	Mała ilość wody w okolicach spustu z dolnej strony przestrzeni wewnętrznej pozwala na właściwe zwilżenie uszczelek.
Ze zmywarki wycieka woda.	Przepełniony zasobnik środka myjącego lub środka nabłyszczającego lub niewypoziomowana zmywarka.	Przepełniony zasobnik środka myjącego lub środka nabłyszczającego lub niewypoziomowana zmywarka.
Na wyświetlaczu pokazuje się „E1“	Zbyt długi czas napływania wody do zmywarki.	Należy sprawdzić, czy dopływ wody jest otwarty.
Na wyświetlaczu pokazuje się „E4“	Zbyt duża ilość wody w zmywarce.	Zbyt duża ilość dopływającej wody. Sprawdź ciśnienie dopływu wody.
Na wyświetlaczu pokazuje się „E8“	Błąd zaworu dopływu wody.	Należy zlecić naprawę urządzenia wykwalifikowanemu specjaliście.

Uwaga: Narożny kran do instalacji wodnej sprzedawany w Czechach zawiera zazwyczaj zawór wsteczny, który przy podłączeniu urządzenia Aqua-Stop może zostać zablokowany i z tego powodu urządzenie nie nabiera wody. Aby urządzenie prawidłowo funkcjonowało, trzeba wyjąć zawór wsteczny z kranu.

UWAGA!

Prosimy pamiętać o tym, że za wizytę technika serwisu należy zapłacić w przypadku niewłaściwej obsługi urządzenia, jak również w przypadku wystąpienia którejś z podanych usterek, również w ciągu okresu gwarancyjnego.

SERWIS

Konserwację w większym zakresie lub naprawy wymagające ingerencji w elementy wewnętrzne urządzenia, należy zlecić profesjonalnemu serwisowi.

OCHRONA ŚRODOWISKA

- Preferuj odzysk materiałów opakowaniowych i starych urządzeń elektrycznych.
- Pudło urządzenia elektrycznego można oddać do punktu odbioru odpadów segregowanych.
- Torebki foliowe z polietylenu (PE) należy oddać do punkcie odbioru materiałów do odzysku.

Recykling urządzenia elektrycznego po upływie jego żywotności:

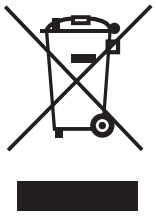

Symbol znajdujący się na produkcie lub jego opakowaniu oznacza, iż urządzenia nie należy utylizować razem ze zwykłym odpadem domowym. Należy przekazać go do punktu odbioru urządzeń elektrycznych i elektronicznych, do recyklingu. Zapewniając właściwą utylizację urządzenia, pomagamy zapobiegać negatywnym oddziaływaniom na środowisko i zdrowie ludzkie, które mogłyby skutkować nieodpowiednią likwidacją produktu. Szczegółowe informacje o recyklingu urządzenia uzyskać można w odpowiednim urzędzie gminy, przedsiębiorstwie zapewniającym usługi utylizacji odpadu domowego lub w sklepie, w którym zakupiono produkt.

SZYBKI PRZEWODNIK PO INSTRUKCJI OBSŁUGI – ZMYWARKA DO NACZYŃ CONCEPT MNV6660

Ten szybki przewodnik służy wyłącznie jako opis skrócony. Szczegółowe informacje znajdują się w Instrukcji Obsługi.

Włącz zmywarkę	Otwórz drzwiczki, wciśnij główny włącznik	
Umieść środek myjący w zasobniku	Przegródka 1 - dla mycia zasadniczego - zawsze Przegródka 2 - tylko dla programów z myciem wstępnym	
Sprawdź poziom środka nabłyszczającego	1. Wzrokowo = za pomocą wskaźnika na zasobniku 2. Za pomocą lampek sygnalizacyjnych na panelu	
Sprawdź poziom soli regeneracyjnej	Za pomocą lampek sygnalizacyjnych na panelu	
Włóż naczynia do koszy	Włóż oczyszczone z dużych resztek jedzenia naczynia do koszy	
Wybierz program	Wybierz odpowiedni program, wciskając przycisk P.	P
Uruchom zmywarkę	Upewnić się, że kran doprowadzający wodę jest odkręcony, zamknij drzwiczki zmywarki Mycie rozpocznie się automatycznie w ciągu 10 sekund.	
Możliwość zmiany programu	*1. Ostrożnie otwórz drzwiczki zmywarki (niebezpieczeństwo poparzenia gorącą wodą lub parą)* *2. Przytrzymując przycisk „P" przez ponad 3 sekundy, zatrzymaj bieżący program* *3. Ustaw odpowiedni program za pomocą przycisku „P".* *4. Sprawdź, czy w zasobniku jest środek myjący.* *5. Zamknij drzwiczki zmywarki, program uruchomi się w ciągu 10 sekund.*	
Możliwość dołożenia naczyń w trakcie zmywania	*1. Ostrożnie otwórz drzwiczki zmywarki (niebezpieczeństwo poparzenia gorącą wodą lub parą)* *2. Dołóż naczynia* *3. Zamknij drzwiczki zmywarki, program uruchomi się w ciągu 10 sekund.*	
Brak prądu	*1. Ostrożnie otwórz drzwiczki zmywarki (niebezpieczeństwo poparzenia gorącą wodą lub parą)* *2. Ustaw nowy odpowiedni program za pomocą przycisku „P".* *3. Sprawdź, czy w zasobniku jest środek myjący.* *4. Zamknij drzwiczki zmywarki, program uruchomi się w ciągu 10 sekund.*	
Po zakończeniu programu wyłącz zmywarkę.	Po zakończeniu programu zmywarka sygnałem dźwiękowym oznajmi koniec zmywania. Ostrożnie otwórz drzwiczki zmywarki (niebezpieczeństwo poparzenia gorącą wodą lub parą), a następnie wyłącz zmywarkę za pomocą głównego wyłącznika.	
Ostatnie kroki	Zamknij kran dopływu wody, pozostaw naczynia do wyschnięcia na co najmniej 15 minut (niebezpieczeństwo poparzenia gorącymi naczyniami), a następnie wyjmij je ze zmywarki.	

ACKNOWLEDGEMENT

Thank you for purchasing a Concept product. We hope you will be satisfied with our product throughout its service life.

Please read the entire Instructions for Use before you use the appliance for the first time, and then save them for future reference. Make sure that all other people using the appliance are familiar with the contents of these Instructions for Use.

Technical parameters	
Voltage	220-240 V ~ 50 Hz
Power input	1280 W
Width	590 mm
Height	475 mm
Depth	518 mm
Water supply pressure range	0,04 – 1,00 MPa (max.)
Capacity	6 dish sets
Water consumption ("Normal" program)	7 litres
Number of dishwashing programs	6
Supply water maximum temperature	60 °C
Weight	25.5 kg
Noise level	≤ 53 dB(A)

IMPORTANT SAFETY PRECAUTIONS:

Upon delivery

- Check the package and the dishwasher immediately upon delivery for any damage that might occur during shipping.
- If damaged, do not operate the dishwasher. Contact the supplier as soon as possible.
- Dispose of the packaging material properly.

During installation

- Follow the instructions for the appliance connection and assembly.
- The dishwasher must be disconnected from the mains while being assembled.
- Make sure the mains voltage corresponds to the values stated on the dishwasher's rating plate.
- Use grounded wall mains outlets only.
- Install standard or built-in dishwashers only under compact worktops fi xed to cupboards in order to ensure stability.
- Once the dishwasher is installed, its plug and Aqua-Stop safety valve must be freely accessible.
- The electric safety valve (Aqua-Stop) is in the supply hose plastic casing; the power supply cable is in the supply hose.
- Therefore, neither cut the supply hose nor immerse the safety valve casing in water.
- If the appliance is not built-in and thus its side wall is accessible, the door hinge section must be covered sideways for safety reasons (risk of injury).

Normal operation

- Only use the dishwasher as described in these Instructions for Use.
- Knives and other sharp-pointed items must always be placed in the dish rack with their sharp edges facing downwards or horizontally.
- Only use the dishwasher in the household and solely to wash kitchen utensils.

- Do not sit or stand on the dishwasher‘s open door. The dishwasher might overturn.
- The water in the dishwashing chamber is not drinkable.
- Do not use any solvents in the dishwashing chamber. Danger of explosion.
- Only use products exclusively designed for dishwashers.
- When a program is running, open the door carefully, as water may splash out.
- Follow the safety precautions and instructions on the dishwashing and rinse aids‘ packaging.
- Do not touch hot surfaces or heaters during or shortly after using the appliance.
- Do not store anything inside the appliance.
- Do not touch the appliance with wet or damp hands.
- Turn off the appliance and disconnect the plug from the mains outlet in the event of any failure.
- Check the appliance and power cord for damage regularly. Never turn the appliance on if damaged.
- Turn off the appliance and let it cool for at least 30 minutes before cleaning.
- CAUTION! A large volume of steam may be released, or water may splash out when you open the door. Be careful. Risk of scalding!
- Do not use the appliance if the door or door sealing is damaged. Have the appliance repaired in an authorised service centre.
- Do not use the appliance without properly installed covers or the front panel.
- Only wash dishes designed for washing in a dishwasher. Prevent plastic dishes from coming into contact with the appliance heaters.
- Do not immerse the power cord or plug in water or any other liquid.

Safety precautions for children and the handicapped

- Do not allow children or handicapped persons to handle the appliance; always use it out of their reach.
- Persons with limited movement capacity, reduced sensory perception, insuffi cient mental capacity, or those who are
- unaware of the proper handling must only use the appliance under the supervision of a responsible person familiar with the appliance's operation.
- Exercise utmost caution when using the appliance with children in close proximity.
- Never allow anyone to use the appliance as a toy.
- Only use accessories recommended by the manufacturer.
- Hide dishwashing and rinse aids from children.
- Do not allow children in close proximity to the dishwasher; there could still be remnants of dishwashing detergents inside.

CAUTION!

- Only open the dishwasher for a short time, to fi ll and empty, to prevent injury, e.g. tripping.
- Children could lock themselves in the appliance (risk of suff ocation), or be exposed to other dangers.

Possible failures

- Only qualifi ed personnel may repair the dishwasher and make any intervention in the appliance.
- The appliance must be disconnected from the mains during repairs and interventions. Switch off the circuit breaker, or disconnect the plug.
- When disconnecting the appliance from the power outlet, never pull the power cord; instead, grasp the plug and disconnect it by pulling.

Failure to follow the manufacturer's instructions invalidates the warranty.

PRODUCT DESCRIPTION

1. Regenerative salt container
2. Dishwashing detergent container
3. Rack for cutlery
4. Filter
5. Rinse aid container
6. Spray arm
7. Whatnot
8. Rack
9. Draining hose connection
10. Supply hose connection

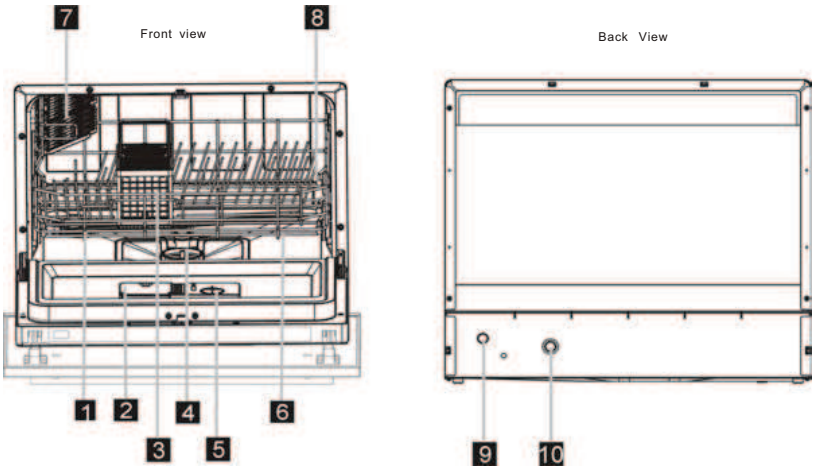

CONTROL PANEL DESCRIPTION

1. Main switch push button
2. Lack of salt indicator
3. Lack of polish indicator
4. Button and indicators of the delayed switching
5. Delayed switching button
6. Program selection button
7. Indicators of selected programs

OPERATING INSTRUCTIONS

For the first dishwashing, buy
- a regenerative salt (according to water hardness – See below)
- a dishwashing detergent
- a rinse aid.
- Exclusively use products designed for dishwashers.

Water softening device
Soft water is needed for effective dishwashing, i.e. water with a low calcium content; otherwise lime scale is created on dishes and inside the appliance. Tap water that exceeds the given hardness level must be softened for dishwashing, i.e. decalcified. This is done by the regenerative salt in the dishwasher water softening device. The setting and needed quantity of the salt depend on the tap water hardness. Water hardness is indicated in equivalent degrees of hardness: German °dH, French °TH, British °Clark, and mmol/l (millimol per litre – the international unit for water hardness).
The softener should be set according to the hardness of the local water. Information on the local water hardness in the given area is available from the local water utilities provider. Set the water softener dosing regulator according to the table below.

Water softening device setting
1. Open the door, turn the dishwasher on by means of the main switch pushbutton (1).
2. Press the P (Dishwashing program selection) pushbutton (6) and button for delayed switch (4) at the same time for more than 5 seconds to activate the water softening device, the setting of which will be available for the subsequent 60 seconds. (During setting up this function, the salt and rinse indicator lights go on in turns).
3. Set up the required value by pressing the P (Dishwashing program selection) pushbutton (6) from 1 to 6. Values 1 to 6 respond to indicators of selected program, see table below.
4. Confirm your set-up by pressing the delay switch button (4).

Water hardness				Position value	Responding indicators of the selected program
°dH	°TH	°TH	mmol/l		
0~5	0~9	0~6	0~0,94	1	H1
6–11	10–20	7–14	1,0–2,0	2	H2
12–17	21–30	15–21	2,1–3,0	3	H3
18–22	31–40	22–28	3,1–4,0	4	H4
23–34	41–60	29–42	4,1–6,0	5	H5
35–55	61–98	43–69	6,1–9,8	6	H6

Note 1.
1 dH = 1,25 Clarke = 1,78 fH = 0,178 mmol/l
dH = German degree
fH = French degree
Clark = British degree

Regenerative salt fill

Salt effects
During dishwashing, the salt is automatically washed out of the container into the softening device where it dissolves calcium. The dissolved calcium is washed out of the appliance. The water softening device is then ready for the next operation. This regenerative process works only if the salt is dissolved in water.
Fill the regenerative salt before running the dishwashing program so that any spilt remnants of the salt are washed immediately and prevented from increasing the risk of corrosion of internal parts by its chemical effects!
1. Pull out the lower rack.
2. Open the container closing (Figure 1).
3. Pour 1 l of water into the container before the first use.
4. Put the supplied funnel on the container opening.
5. Pour the regenerative salt slowly into the container (capacity about 1 kg). The salt will wash excess water out (Figure 2).
6. Close the container and fasten the closing gently.

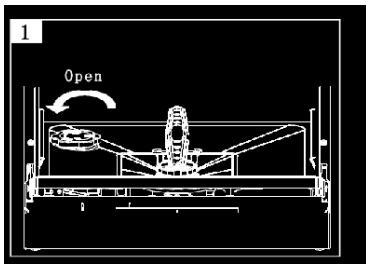

Fig. 1

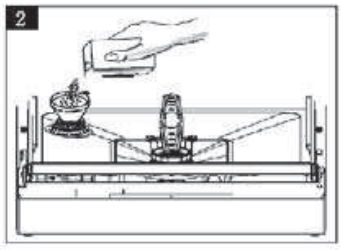

Fig. 2

CAUTION!
Exclusively use regenerative salt designed for dishwashers. Do not use kitchen salt! Never put a dishwashing detergent in the water softener container!

Note: At first, the salt lever indicator light will go on. It will go out after a while when the sufficient salt concentration has been achieved.

Caution
Never put a dishwashing detergent in the regenerative salt container. Otherwise the softening device might be destroyed.

Salt level indicator
The salt must be refilled immediately before the first dishwashing when the salt level indicator is on.

Rinse aid container fill
The rinse aid is used in the last stage of rinsing. It prevents water droplets from drying and creating stains on the surface during drying.
Fill the rinse aid before starting the dishwashing program so that any spilt remnants of the agent are washed away immediately and prevented from increasing the risk of corrosion of internal parts by its chemical effects!

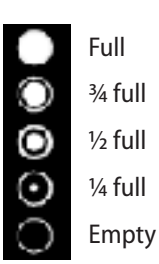
Full
¾ full
½ full
¼ full
Empty

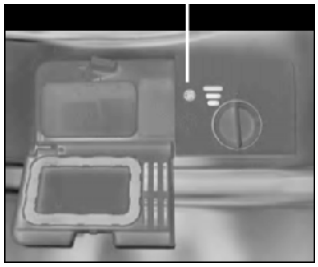

1. Open the appliance door.
2. Open the container closing (Figure 3).
3. Pour the rinse aid slowly into the container (Figure 4); the container capacity is about 110 ml. Indicator of the tray has the following meaning:

CAUTION!
Only use **the rinse aid** designed for dishwashers. Never put a dishwashing detergent in the rinse aid container!
1. Close the container and fasten the closing gently (Figure 5).

Fig. 3 Fig. 4 Fig. 5

If the rinse aid indicator light is displayed during the program, it is necessary to refill the rinse aid before starting the next dishwashing program! The volume of the rinse aid can also be checked visually. If the window next to the rinse aid container door is black, the rinse aid container is sufficiently filled. If the window is light, the container is empty.

Rinse aid dosage set-up

The rinse aid dosage can be set from 1 to 6. Set the rinse aid dosage to 2 before the first use.
If water marks remain on dishes, add the rinse aid.
If a sticky film remains on dishes, reduce the rinse aid amount.
1. Open the appliance door.
2. Open the container closing (Figure 3).
3. Increase/reduce the rinse aid dosage.
4. Close the container and fasten the closing gently (Figure 5).

If you only use the dishwashing detergent mixed with the rinse aid, leave the rinse aid container empty, or reduce the dosage to the minimum.

Dishwashing detergent use

Dishwashing detergents can be grouped by their form as follows:
a) Loose (powder),
b) Liquid,
c) Tablets,
d) Combined (e.g. 3-in-1 tablets).

They can be divided into two groups by their chemical composition:
a) Alkaline,
b) With natural enzymes.

They can further be grouped as follows:
a) Phosphate and chlorine,
b) Phosphate and chlorine-free,
c) Phosphate-free and chlorine-free.

When using phosphate-free agents in hard water, white sediment may appear on dishes and internal walls. This can be prevented by higher amounts of the dishwashing detergent.

Chlorine-free dishwashing detergents have less bleaching effect. This may lead to a higher appearance of tea stains or discolouration on plastic parts.
A stronger dishwashing program, increased amount of dishwashing detergent, or use of chlorine dishwashing detergent can help here.
The suitability of the dishwashing detergent use for silver can be determined by reading the packaging instructions.
For further inquiries contact the manufacturer of the dishwashing detergent.

Dishwashing detergent instructions
Use commonly supplied liquid or powder brand-name products for dishwashers, or tablets (do not use agents for hand dishwashing!)

Dishwashing detergent container with dosage
The doses in the container will help pour in the correct amount of dishwashing detergent (Figure 6). The container consists of a compartment for main dishwashing (A) and pre-dishwashing (B).

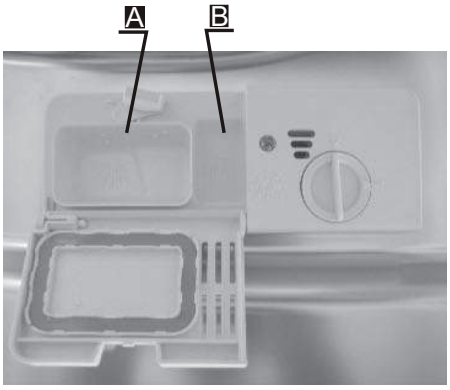

Fig. 6

Dishwashing detergent fill
Fill the dishwashing detergent when the door is fully open.
Should the dishwashing detergent container remain closed, open it by pushing the closing lever.

1. Fill the container with the dishwashing detergent. For proper dosage, please follow the manufacturer's instructions. Do not overfill the dishwashing detergent container while filling.
   Due to the different operation of dishwashing tablets their washing power may not always fully develop during short programs. For these programs, powder dishwashing detergents are more suitable.
2. Close the dishwashing detergent container and close the dishwasher's door.

How to save
• If dishes are only slightly stained, a lower amount of the dishwashing detergent than specified shall generally suffice.

Using 3-in-1 or 2-in-1 dishwashing detergents
Put the dishwashing detergent (a tablet, gel bag etc.) into the container (Figure 6) in the main dishwashing compartment (1). Should pre-dishwashing be needed, it is necessary to put the dishwashing detergent (a tablet, gel bag etc.) into the pre-dishwashing compartment (2) as well. In terms of savings and environmental protection, use a 2-in-1 pre-dishwashing detergent (a tablet, gel bag etc.). The use of so-called „combined" dishwashing detergents may make the use of a rinse aid and/or salt unnecessary.
Currently, various types of combined dishwashing detergents are available.
a) 3-in-1: Combines the dishwashing detergent, rinse aid, and salt,
b) 2-in-1: Combines the dishwashing detergent, the rinse aid or salt.

Find out what type of dishwashing detergent or combined dishwashing detergent you have!
Follow the service instructions or directions on the packing.

When using combined dishwashing detergents, the use of regenerative salt is not necessary if water hardness is 21°dH (37°TH, 3.7 mmol/l) or less. For water hardness over 21°dH (37°TH, 3.7 mmol/l), the salt is required.
Note: The optimum dishwashing and drying results can be achieved by using classic dishwashing detergents combined with the separate use of salt and a rinse aid.
Following the respective service instructions or directions on the combined dishwashing detergent packaging is critical for its effectiveness.

Caution
Despite the fact the rinse aid indicator light and/or the salt refill indicator light is on, the dishwashing program using 3-in-1 agents is running faultlessly.

Unsuitable dishes

Do not wash:
- Cutlery and dishes having wooden parts; these soak in the dishwasher and lose their nice appearance. Also, glues used for wood are not suitable for the dishwashing temperatures inside the dishwasher.
- Finely decorated glasses and vases, or irreplaceable antiquities. Such kitchen utensils were not designed for washing in dishwashers. Some types of glass may become cloudy after several dishwashing cycles.
- Plastic parts of dishes sensitive to hot water and dishes made of copper and tin. Also, aluminium or silver decorations on glass can change or lose colour.

Absorbent materials, such as sponges and towels, do not belong to items washable in dishwashers.

Recommendation:
Only wash dishes confirmed as suitable for dishwashing in your dishwasher.

Caution
Dishes soiled by ash, wax, lubricating grease or paint should not be washed in the dishwasher.

Glass/dishes damage
Causes:
- The type of glass and its manufacturing process.
- The chemical composition of the dishwashing detergent.
- The temperature of water and the dishwasher program duration.

Recommendation:
- Use just glass and porcelain designated as suitable for dishwasher washing by the manufacturer.
- Use the dishwashing detergent designated by the manufacturer as dish-friendly. Inquire at the manufacturers.
- Select programs with the shortest duration.
- In order to prevent any damage, remove glass and cutlery from the dishwasher as soon as possible once the program is over.

PLACING DISHES

Placing dishes
Remove large leftovers from dishes. Rinsing under running water prior to dishwashing is not necessary.

Place dishes in the dishwasher as follows:
• Place cups, glasses, pots etc. upside down.
• Place convex or hollow dishes at an angle to allow water to drain away.
• Dishes must stay firm and must not sway.
• Dishes must not prevent spray arms from rotating.
Do not wash very small dishes in the dishwasher as they might fall out of racks easily.

Removing dishes
In order to prevent water and water droplets from running down from the upper rack onto dishes in the lower rack, it is recommended to first remove dishes from the lower rack and then from the upper racks.

Dish placement example:

Rack

Rack rear side

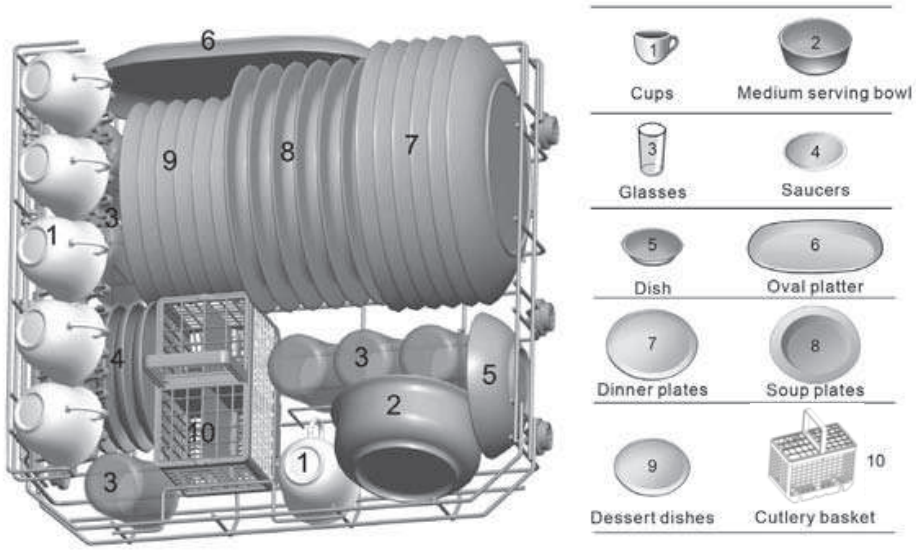

Rack front side

For dishwashing larger items (pots, pans etc.) tilt plate holders in the lower rack (Figure 8).

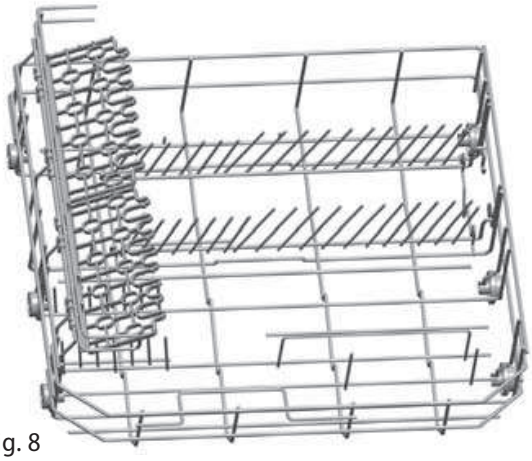

Fig. 8

Cutlery
Place cutlery into the cutlery rack in the following way:

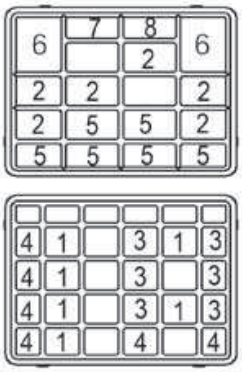

Program overview

Program	Type of soiling	Program stage	Dishwashing detergent amount Pre-wash/wash	Washing time (min)	Energy consumption (kWh)	Water consumption (l)
Intensive	Very dirty pots, pans, casseroles, and hard dried food leftovers.	Pre-wash (50°C) Wash (70°C) 1. Rinse 2. Rinse 3. Rinse (70°C) Drying	3/15 g or 3in1	145	0,94	11
Daily	For normal and less dirty dishes	Pre-wash Wash (60°C) 1. Rinse 2. Rinse (70°C) Drying	3/15 g or 3in1	125	0,70	8,4
eco ECO (EN 50242)	For less dirty dishes, plates, trays, glasses	Pre-wash Wash (50°C) 1. Rinse 2. Rinse (70°C) Drying	3/15 g or 3in1	170	0,61	7
Glass	For less dirty dishes, glasses, porcelain	Wash (45°C) 1. Rinse 2. Rinse (60°C) Drying	15 g	75	0,48	6,8
1Hour	For dishes for which rinsing and slight drying is enough	Wash (65°C) 1. Rinse 2. Rinse (50°C) Drying	15 g	60	0,55	6,8
Rapid	Accelerated program for less dirty dishes that do not require drying	Wash (40°C) 1. Rinse 2. Rinse	15 g	30	0,30	6

Note: When no temperature is indicated for the program phase, the dishwasher does not heat water in that phase.
Note: For a lightly loaded dishwasher, using the next weaker program is adequate.

Program information

The stated data applies under normal conditions.

Major differences may occur due to:

- Differing amounts of dishes,
- The incoming water temperature,
- The water mains pressure,
- The adjacent temperature,
- The voltage tolerance in the mains,
- By deviations in the dishwasher's operation (e.g. the temperature, water quantity etc.).

Dishwashing procedure

1. Open the dishwasher's door
2. Check and, if needed, add salt or the rinse aid.
3. Pull out, fill, and push in racks in an orderly manner.
4. Put the relevant amount of dishwashing detergent into the corresponding compartment of the container.
5. Open the water tap up fully.
6. Turn on the dishwasher by pressing the main switch (1). All symbols and indicator lights will be illuminated for a moment.
7. Select the required program by repeatedly pressing the P pushbutton (6). The expectant duration of the program shows itself on the display.
8. If a delayed dishwashing start is needed, repeatedly press the delayed-start pushbutton (4) in order to set up the required time of delay (up to 12 hours).
9. Close the dishwasher's door with slight pressure until it locks into place. The preset program or the delayed start countdown will commence.
10. Once the program is over, the dishwasher signalises its end with a beep.
11. Open the dishwasher's door, and turn the dishwasher off by pressing the main switch (1).
    CAUTION! Be careful when opening the dishwasher. A large volume of steam might release when the door is opened.
12. Close the water mains tap.
13. Hot dishes are very fragile. It is recommended to wait for about 15 minutes before removing your dishes to let them cool down.
14. Remove the dishes from the lower rack first, then from the upper racks, to prevent water dripping from the dishes placed above onto those below.

In case the selected program is to be changed:

a) If the program has not started yet, select another program or press the main switch pushbutton (1) – the dishwasher turns off and the preset program is cleared from the memory.

b) If the program is already running, press the main switch pushbutton (1) – the dishwasher turns off and the preset program is cleared from the memory.

Note: If you decide to change the selected program, check to see if there is any dishwashing detergent in the container, or if it has already been used, and if required add more before starting a new program.

In case additional dishes are to be placed in the dishwasher when a program is already running

1. Slightly open the dishwasher's door; the running program will stop. Wait until spray arms stop moving.
2. Add dishes into the dishwasher and close the door. The running program resumes after a couple of seconds.

CAUTION!
Be highly careful when adding dishes into the dishwasher. A large volume of steam may be released, or hot water may splash out when the door is opened. Hot water with a dishwashing detergent can be chemically aggressive when in contact with skin or furniture.

MAINTENANCE AND CLEANING

Regular checking and maintenance of the dishwasher may prevent failures. Therefore, the dishwasher must be carefully inspected from time to time. For maintaining the perfect appearance of the dishwasher's internal chamber it is recommended to use a special dishwasher washing agent at intervals of 4 to 6 months.

Overall dishwasher condition
- Check the washing chamber for grease and scale sediments. If there are sediments, fill the dishwashing detergent container and run the dishwashing program at the highest temperature.
- Wipe door seals regularly with a wet dishcloth to remove sediment.
- Check the salt dosage indicator light, and refill the salt if needed.
- Check the rinse aid indicator light. Refill the rinse aid if needed.

Drain filters
Drain filters protect the pump against large leftovers from the washing water.
These leftovers may eventually clog the filters. The filtering system (Figure 10) consists of a main filter (1), a fine filter (2), and a coarse filter (3).
Check the condition of the filters after each washing.
The filtering system can be removed once the fine filter cylinder is taken out. Remove sediments and clean the filters under running water. Follow the reverse steps to reinstall the filters.

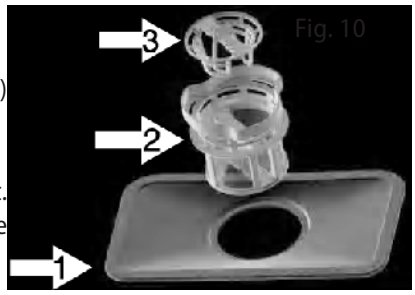

Fig. 10

Never use the dishwasher without properly installing the filtering system!

Spray arm
Lime scale and sludge from dishwashing water can block jets and spray arm bearings.
- Check output jets of spray arm for clogging by leftovers.
- If needed, unscrew spray arm, and remove it (Figure 11). Rinse it under running water and reinstall.

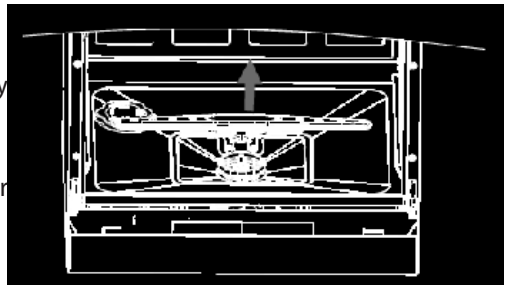
Fig. 11

Control panel and external dishwasher cleaning
Use a soft, wet cloth. Do not use abrasive or sharp objects or aggressive cleaning agents.
Protect the door lock against intrusion of dampness and water.

Protection against freezing
If the dishwasher is not going to be used for a lengthy period of time, or stored in a place with a low temperature, the following procedure must be followed:
1. Disconnect the dishwasher from the mains.

2. Disconnect the dishwasher from the water supply.
3. Demount the supply hose and drain water from the dishwasher. A shallow tray, e.g. a sink tub, may be used for collecting the drained water.
4. Reconnect the supply hose to the dishwasher.
5. Remove the filtering system in the dishwasher's bottom and dry the remaining water in the drain e.g. with a sponge.

Some maintenance tips

- After every use, turn off the water supply, and leave the dishwasher's door slightly open to prevent dampness and odour from accumulating.
- Before maintaining and cleaning, disconnect the supply cord from the electric socket.

Do not use rough tools or hand-washing sponges. They might scratch the surface. Use a wet cloth soaked in water with detergent.

- When leaving your apartment for a longer period of time, run a dishwashing program with the dishwasher empty; once the program is over, disconnect the power supply cord from the electric socket, close the water tap, and leave the door slightly open to prevent dampness and odour from accumulating inside. The ajar door also prolongs the life of the door seals.
- If the appliance is to be relocated, keep it in the vertical position during transfer. If this is impossible, turn and move it onto its back side.
- Impurities accumulated around individual seals are one of the sources of odour. Check them and wipe with a wet cloth if needed.

DISHWASHER CONNECTION AND ASSEMBLY

General

Standard and built-in dishwashers installed additionally as free-standing appliances must be protected from overturning. They should, for example, be screwed to the wall, or placed under a compact worktop fixed to cupboards.
The dishwasher has to be expertly connected to ensure its proper operation. The data for water input and output and electric parameters must correspond to the data indicated in the technical parameters or assembly instructions.

Preparation for installation

The built-in dimensions are shown in Figure 12. Leave a minimum space of 50 mm around the open door.

Hole for power supply hose and drain hose. Can be placed on the left or right side.

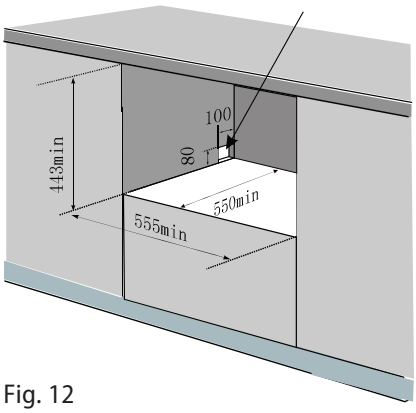

Fig. 12

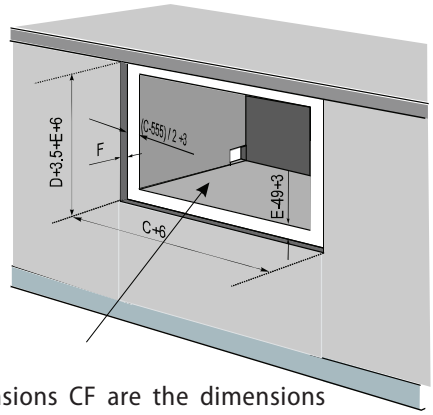

Dimensions CF are the dimensions of the front panel (see Figure 13)

Dimensions and cover plate fixture to door

Figure 13 shows the required dimensions and placing of the holes on the dishwasher's door cover plate. Door weight should be between 3–4 kg.

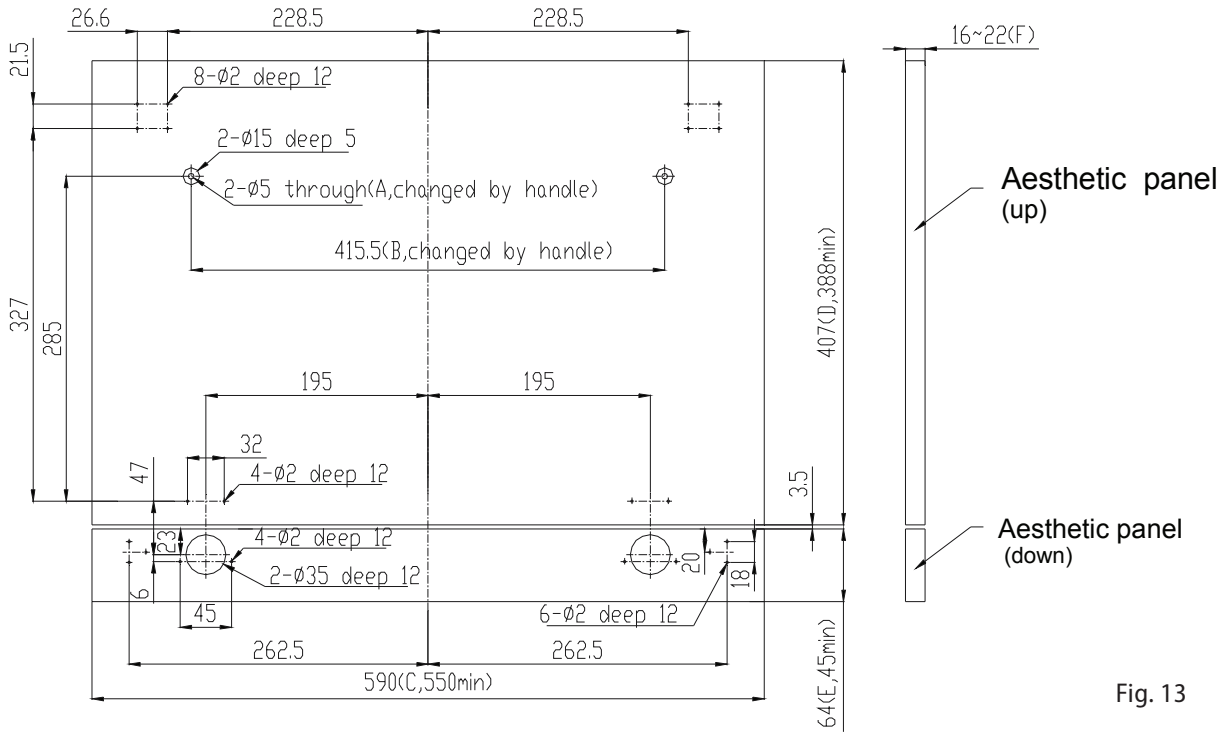

Fig. 13

Fix the holder to the cover plate so that the holder's fixing bolts have sunken heads not protruding from the cover plate back side. Mount swivels in holes with a min. diameter of 2 mm (Figure 14) and slide the whole assembly onto the dishwasher door (Figure 15).

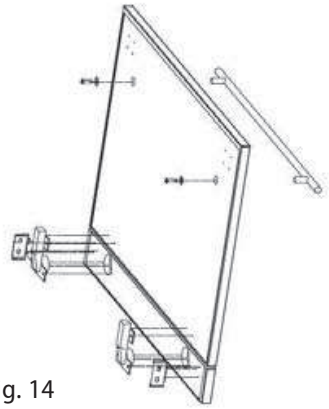

Fig. 14

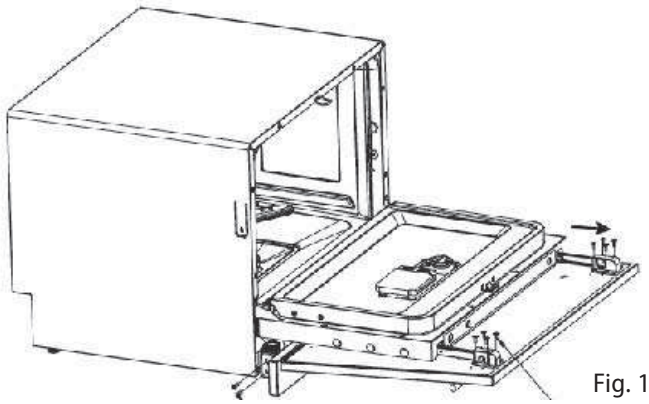

Fig. 15

Then attach movable rails to the front panel and bottom of the dishwasher to the bottom bar (Fig. 15). After placing the dishwasher to the right place you can set the dishwasher so it is flush to the surrounding cabinets (Fig. 16). You can stick to what the surrounding cabinets (Fig. 17).

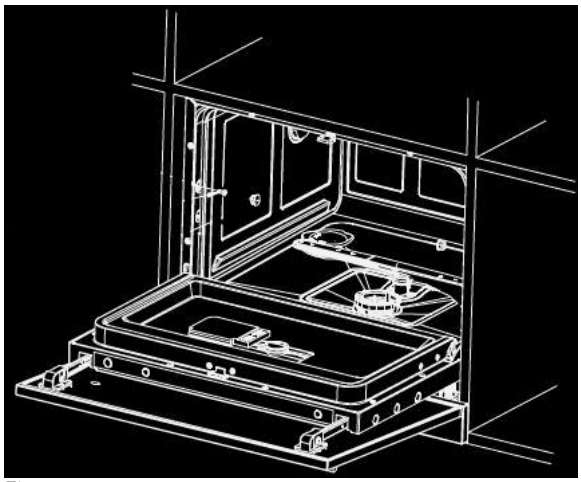

Fig. 16

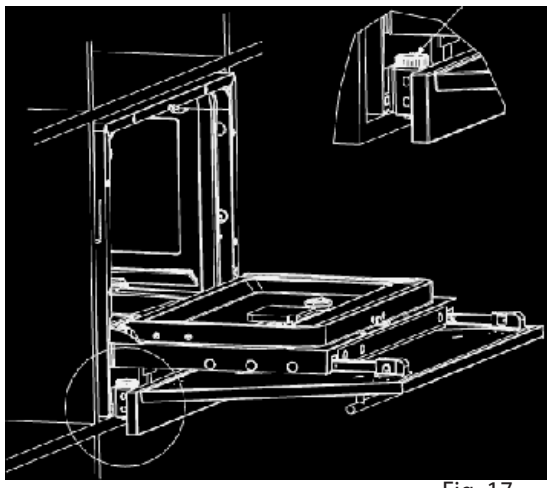

Fig. 17

Drain hose connection

Connect the drain hose:

a) to the drain tube 40 mm in diameter with a vent,

b) or use the supplied adapter allowing drainage into a sink tub or a bathtub.

Note: When used, the adapter must be fixed properly. Otherwise, it may come loose and water may spill on the floor.

c) or use the siphon side hose of the sink or basin. Fix the hose to the lower side of the worktop. Thus, the water is prevented from flowing back into the dishwasher.

The end of the drain hose should be 400–1000 mm (Figure 17) above the floor, and not immersed in water to prevent water back flow.

Make sure the hose is not bent or jammed to prevent the water supply from becoming reduced or stopped.

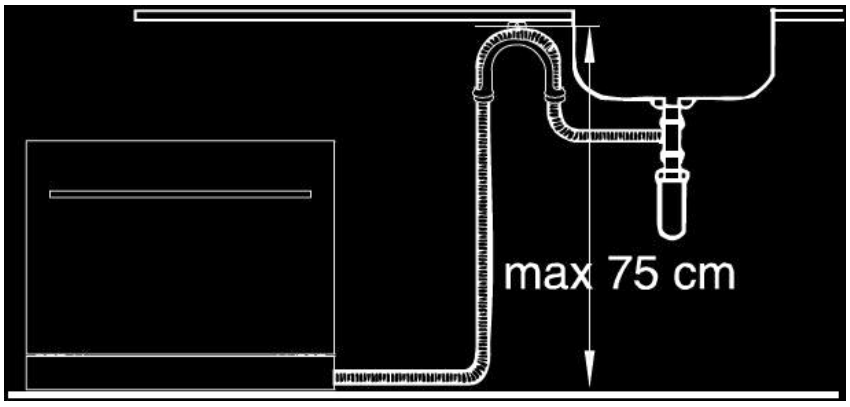

Fig. 18

Water inlet connection

Obr. 19

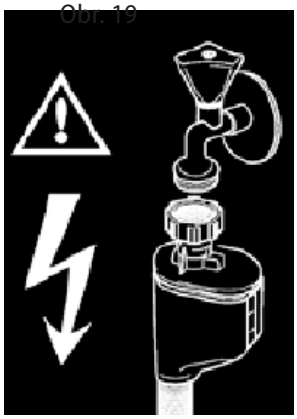

- Prior to connecting the supply hose to the water mains, make sure the water pressure complies with values of 0.04–1.00 MPa. In case of higher water pressure, a pressure reduction valve must be installed.
- The dishwasher can be connected to hot (maximum 60°) or cold water. Connection to cold water is recommended. A hot water supply may not necessarily be effective for very stained dishes, as it reduces the time of the washing program too much.
- Connect the supply hose to a water tap with a 3/4" thread. Make sure the supply hose is not bent, pressed, or tangled.
- When an old dishwasher is replaced with a new one, **a new water supply hose must always be used** to connect to the water source; the old supply hose must never be reused.
- In case the water mains are new or were not used for a long time, let a sufficient volume of water run out before connecting the water supply hose so that pipes may get flushed and any potential deposits are prevented from entering the dishwater.

Connecting to the mains

- Make sure the mains voltage corresponds to the values on the rating plate.
- Only use grounded electric sockets.
- Never use adapter sockets, connectors and extension cords. They might create a risk of fire due to overheating.
- The dishwasher supply cord plug must remain freely accessible after the dishwasher is installed.
- Only a qualified specialist may perform any changes in connection.

DISHWASHER INSTALLATION

When installing the dishwasher, follow these instructions:

1. Check the dishwasher after delivery.
   Note: All the dishwasher functions have been checked thoroughly during manufacture. Small water stains may be left after these tests. They will disappear after the first washing.
2. Fix the cover plate on the dishwasher door.
3. Connect the water supply hose to the water mains.
4. Connect the drain hose to the water sink.
5. Connect the dishwater to the mains.
6. Fix the condensation strip to the plate bottom following the instructions on the condensation strip backside. Dampness will condense on it, and the wooden desk will thus be protected.
7. Push the dishwasher into the selected place in the cupboard.
8. Level the dishwasher horizontally by adjusting the feet.
9. Make sure the dishwasher is secured in the cupboard against displacement by fixing sheet metal plates and wood screws fixed to the side board of the corpus.

Demounting

When demounting the dishwasher, it is important to proceed in the correct sequence of operations:

1. First, disconnect the dishwasher from the mains (pull out the plug).
2. Close the water supply.
3. Loosen the water drain and inlet hoses.
4. Loosen the fixing screws.
5. Demount the plate base when used with the dishwasher.
6. Pull out the dishwasher and in doing so pull out carefully also the water drain and supply hoses, and the supply cord.

TROUBLESHOOTING

Dishwasher users may resolve most minor faults that may occur during the dishwasher operation themselves without calling the service centre. This will save them money and help them put the dishwasher back in operation. The following overview table should be consulted in finding out causes of fault occurrences.

Problem	Cause	Solution
The dishwasher can't be operated.	Plug inserted into the mains outlet incorrectly or insufficiently.	Check the plug connection.
	The mains outlet is not live.	Check for voltage, e.g. by connecting another appliance.
The dishwasher does not run.	The dishwasher is not closed properly.	Make sure the dishwasher is ON and the door is closed tight.
	The water tap is not open.	Check to make sure the water supply is open.
	The supply hose sieve is clogged.	Turn off the dishwasher and disconnect the power cable from wall outlet. Close the water supply. Clean the sieve located on the supply hose connection.
The spray arm turns with difficulty.	The arm is blocked by dishes or food particles.	Check the position of the dishes, or clean the arm.
The dishwasher detergent container can't be closed.	The container is full.	Remove the excess amount of dishwasher detergent.
	The mechanism is blocked by stuck remnants of dishwasher detergent.	Clean the closing mechanism of the dishwasher detergent container.
The light indicators do not go out after washing.	The main switch is still ON.	Turn the dishwasher off by pushing the main switch.
Remnants of dishwasher detergent are stuck in the container.	The container was wet during filling.	Pour the dishwasher detergent only into a dry container.
Water remains in the dishwasher after washing.	The discharge hose is clogged or bent.	Check the clearness of the discharge hose.
	The filters are clogged.	Check and replace the filters.
	The discharge pump is blocked.	Have the unit repaired by a qualified specialist.
Soapy water in the washing zone.	Unsuitable dishwasher detergent, spilled rinse aid.	Use only dishwasher detergent designed for dishwashers; if there is soapy foam in the washing zone, leave the dishwasher open. Add 4.5 liters of cold water to the washing zone, close the dishwasher and pump out the water. Repeat the steps if necessary. Always wipe up spilled rinse aid.
Stains in the washing zone.	Colored dishwasher detergent was used.	Do not use colored dishwasher detergents.
The dishes aren't dry.	The rinse aid container is empty.	Make sure the rinse aid container is filled.

Problem	Cause	Solution
The dishes and cutlery aren't clean.	Wrong program.	Select a more effective program.
	Incorrectly loaded dishwasher.	Make sure the operation of the rinse aid container and spray arms is not blocked by incorrectly loaded dishes.
Stains and film on glasses and cutlery.	Extremely hard water, low water temperature, overloaded dishwasher, incorrectly loaded dishwasher, old or wet dishwasher detergent, empty rinse aid container, wrong dosage of the dishwasher detergent.	Take out metal dishes, do not add dishwasher detergent, select the longest program, run the dishwasher for 18 – 20 minutes, during main washing open the door, pour 2 cups of vinegar on the bottom, close the door, and let the dishwasher finish the washing cycle. If the vinegar does not work, repeat the whole procedure and add ¼ cup of citric acid.
Stains on glass.	Combination of soft water and too much dishwasher detergent.	Use less dishwasher detergent in case of soft water, and select the shortest washing cycle for washing glass.
Yellow or brown film on the internal surface.	Ferrous sediments in the water can cause this film.	Contact a company specializing in water treatment and ask for a suitable filter.
White film on the internal surface.	Mineral sediments from hard water.	Use a wet sponge with detergent; put rubber gloves on. Never use any other cleaning agents than those designed for dishwashers.
Slight steam leakage.	Normal phenomenon.	It is common for steam to leak through the door lock during drying and water discharge.
Black or gray stains on the dishes.	Aluminum cutlery was touching the dishes during washing.	Use a soft abrasive to clean the stains. Do not use this agent in the dishwasher!
Water remains in the washing zone.	Normal phenomenon.	A small volume of water around the drain holes on the bottom keeps the sealing lubricated.
The dishwasher is leaking.	The dishwasher detergent or rinse aid container is overflowing, or the dishwasher is not in a horizontal position.	The dishwasher detergent or rinse aid container is overflowing, or the dishwasher is not in a horizontal position.
"E1" symbol is displayed.	The dishwasher has been pumping water for a long time.	Check the water supply.
"E4" symbol is displayed.	The dishwasher is overflowing.	Too much water supplied. Check the supply water pressure.
"E8" symbol is displayed.	Water supply valve defect.	Have the unit repaired by a qualified specialist.

Note: The angled water tap sold in the Czech Republic mostly contains a check valve that can be blocked when Aqua-Stop equipment is used, and, therefore, the appliance does not pump water. To make sure the operation is correct the check valve must be removed from the tap.

CAUTION!

Please note you will have to pay, even during the guarantee period, for the visit of a service technician in case of operating the appliance incorrectly, or when some of the faults described here occurred.

REPAIR & MAINTENANCE

Any extensive maintenance or repair that requires access to the inner parts of the product must be performed by an expert service centre.

ENVIRONMENTAL PROTECTION

- Packaging materials and obsolete appliances should be recycled.
- The transport box may be disposed of as sorted waste.
- Polyethylene bags shall be handed over for recycling.

Appliance recycling at the end of its service life:

A symbol on the product or its packaging indicates that this product should not go into household waste. It must be taken to the collection point of an electric and electronic equipment recycling facility. By making sure this product is disposed of properly, you will help prevent the negative effects on the environment and human health that would otherwise result from inappropriate disposal of this product. You can learn more about recycling this product from your local authorities, a household waste disposal service or in the shop where you bought this product.

QUICK GUIDE THROUGH INSTRUCTIONS FOR USE – CONCEPT – MNV6660 DISHWASHER

These instructions are designed as the compendious description; detailed information is contained in the Instructions for Use.

Turn on the dishwasher	Open the door and press the main switch	
Fill the container with the dishwashing detergent	Compartment 1 - for washing - always Compartment 2 - just for pre-washing programs	
Check the rinse aid	1. Visually = by means of the indicator on the container 2. According to signalisation on the panel	
Check the amount of regenerative salt	According to signalisation on the panel	
Fill rack with dishes	Put dishes cleared of large leftovers in rack	
Select a program	Select the required program by pressing the „P" pushbutton	P
Start the dishwasher	Check whether the water tap is open; close the dishwasher door Dishwashing starts automatically in 10 seconds	
Program change possibility	*1. Carefully open the dishwasher door (danger of hot water/steam scalding)* *2. Discontinue the running program by pressing the „P" pushbutton for more than 3 seconds* *3. Select and set up the newly required program by pressing the „P" pushbutton* *4. Check whether dishwashing detergents are in the container* *5. Close the dishwasher door; the program starts in 10 seconds*	
Forgotten dishes insertion possibility	*1. Carefully open the dishwasher door (danger of hot water/steam scalding)* *2. Insert forgotten dishes* *3. Close the dishwasher door; the program starts in next 10 seconds.*	
Power supply failure	*1. Carefully open the dishwasher door (danger of hot water/steam scalding)* *2. Select and set up the newly required program by pressing the „P" pushbutton.* *3. Check whether dishwashing detergents are in the container* *4. Close the dishwasher door; the program starts in 10 seconds*	
Once the program is over, turn off the dishwasher.	The program end is signalled acoustically Carefully open the dishwasher door (danger of hot water/steam scalding); then turn the dishwasher off by pressing the main switch	
Final steps	Close the water supply tap; let dishes cool off for at least 15 minutes (danger of burning by hot dishes); then remove dishes from the dishwasher	

concept

CZ **Seznam servisních míst**

SK **Zoznam servisných stredisiek**

PL **Wykaz punktów servisovych**

HU **Szolgáltatók listáját**

Česká republika

Název	Ulice	PSČ	Město	Telefon/fax	E-mail
ELKO VALENTA SERVIS	Vysokomýtská 1800	565 01	Choceň	465 471 433 465 473 304	servis@my-concept.cz

Slovenská republika

Názov	Ulica	PSČ	Mesto	Telefón/fax	E-mail
ABC-SERVIS Jozef Abel	Štefánikova 50	949 03	Nitra	037/6526063 037/7413098	servis@abc-servis.sk
D-J SERVIS	Šebastovska 17	080 06	Prešov	051/7767666 051/7767666	grejtak.djservis@stonline.sk
ELEKTRA D. Valach	Kožušnícka 34	911 05	Trenčín	032/6523806	dusko4@centrum.sk
HOSPOL elektro spol.s r.o	Rustaveliho 7	831 06	Bratislava	02/44889832 02/44873078	hospol@hospol.sk
M-SERVIS Mareš Jaroslav	Komenského 38	010 01	Žilina	041/5640627 041/5640627	mservis@zoznam.sk
T.V.A. servis s.r.o.	Južná trieda 48/D	040 01	Košice	055/6338501 055/6233537	tvaservis@nextra.sk
VILLA MARKET s.r.o.	Odborárov 49	052 01	Spišská Nová Ves	053/4421857 053/4426030	villamarket.eta@stonline.sk
X-TECH, s.r.o.	Gorkého 2	036 01	Martin	043/4288211 043/4308993	servis@x-tech.sk
ZMJ elektroservis	Hatalova 341	029 01	Námestovo	0905/247408 043/5522056	zmj@orava.sk
ELSPO	Spojová 19	974 01	Banská Bystrica	048/4135535 048/4135521	elspo@slovanet.sk

Polska

Nazwa	Ulica	Kod	Miasto	Telefon	E-mail
Elko Valenta Polska sp. z o.o.	Ostrowskiego 30	53-238	WROCŁAW	071/339-04-44 w. 27	serwis@my-concept.pl

Magyarország

Név	Utca	ZIP	Város	Telefon	E-mail
METAKER KFT.	Alkotmany utca 6-10.	2851	Kornye	34/473-550	titkarsag@metakerkft.hu

concept

CZ

Jindřich Valenta – ELKO Valenta Czech Republic
Vysokomýtská 1800, 565 01 Choceň
Tel. +420 465 322 895, Fax: +420 465 473 304
www.my-concept.cz

SK

ELKO Valenta – Slovakia, s.r.o.
Hurbanova 1563/23, 911 01 Trenčín
Tel.: +421 326 583 465, Fax: +421 326 583 466
www.my-concept.sk

PL

Elko Valenta Polska Sp. Z. o. o.
Ostrowskiego 30, 53-238 Wroclaw
Tel.: +48 71 339 04 44, Fax: 71 339 04 14
www.my-concept.pl

HU

Metaker Kft
2851 Környe, Alkotmány út 6-10.
Telefon/fax: 06 (34) 473-675, 473-550, 473-695

LV

Verners VT Ltd.
Piedrujas iela 5a, Riga, Latvia
Tel. + 371 67021021, fakss + 371 67021000
e-pasts: info@verners.lv, www.verners.lv