MYJKA WYSOKOCIŚNIENIOWA

AdvancedAquatak 150 | 3 600 HA7 700

Spis treści

Rysunek złożeniowy..... 2

Zastrzegamy sobie prawo zmiany parametrów technicznych w prezentowanych produktach.
Nie ponosimy odpowiedzialności za błędy powstałe w druku. |7 February 2023

Robert Bosch Sp. z o.o.
ul. Jutrzenki 105
02-231 Warszawa, Polska Sąd Rejonowy dla m.st. Warszawy w Warszawie, XIII Wydział Gospodarczy KRS KRS wpis do rejestru: 0000051814 Kapitał zakładowy: 197443600 PLN
NIP: 526-10-27-992
https://www.boschtoolservice.com

Rysunek złożeniowy - E

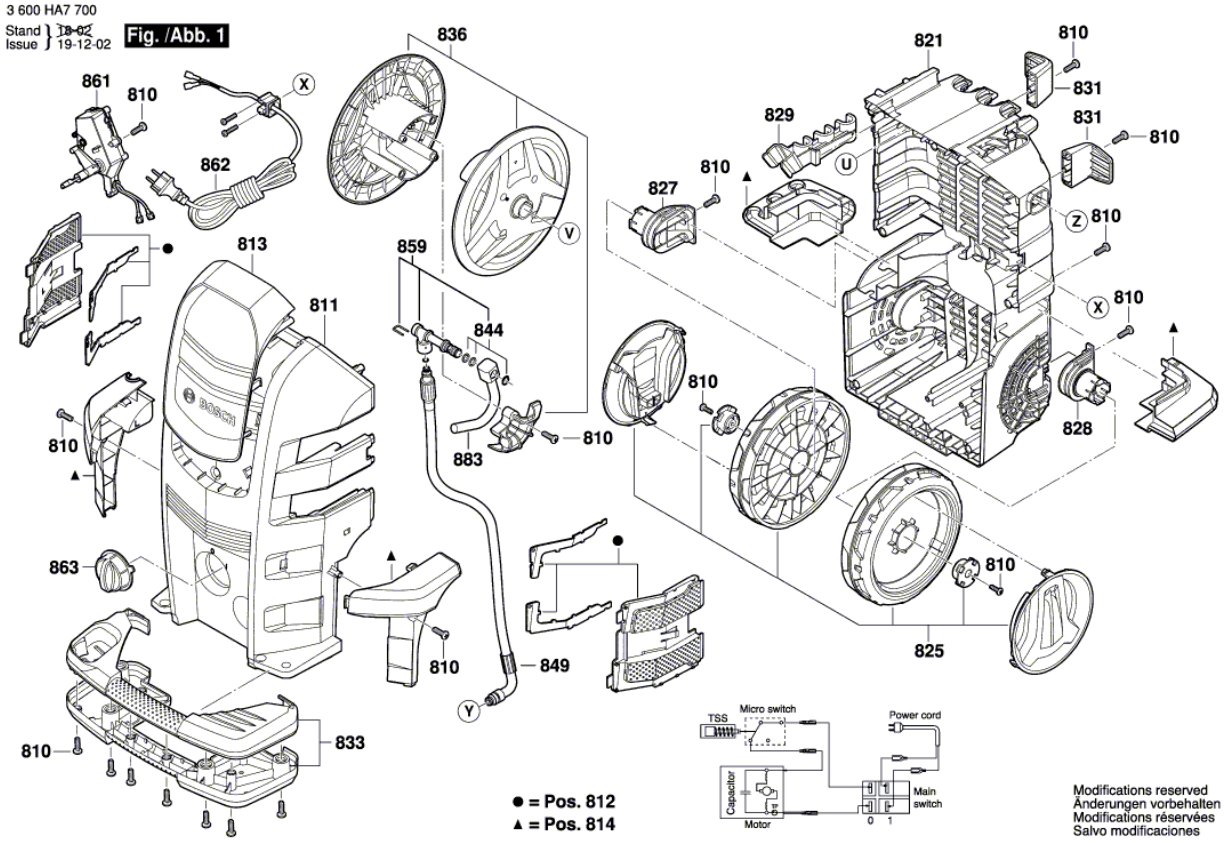

Zastrzegamy sobie prawo zmiany parametrów technicznych w prezentowanych produktach. Nie ponosimy odpowiedzialności za błędy powstałe w druku. |7 February 2023

Robert Bosch Sp. z o.o.
ul. Jutrzenki 105
02-231 Warszawa, Polska Sąd Rejonowy dla m.st. Warszawy w Warszawie, XIII Wydział Gospodarczy KRS KRS wpis do rejestru: 0000051814 Kapitał zakładowy: 197443600 PLN NIP: 526-10-27-992
https://www.boschtoolservice.com

Rysunek złożeniowy - E

3 600 HA7 700
Stand } ~~18-03~~
Issue } 17-08-30

Fig. /Abb. 2

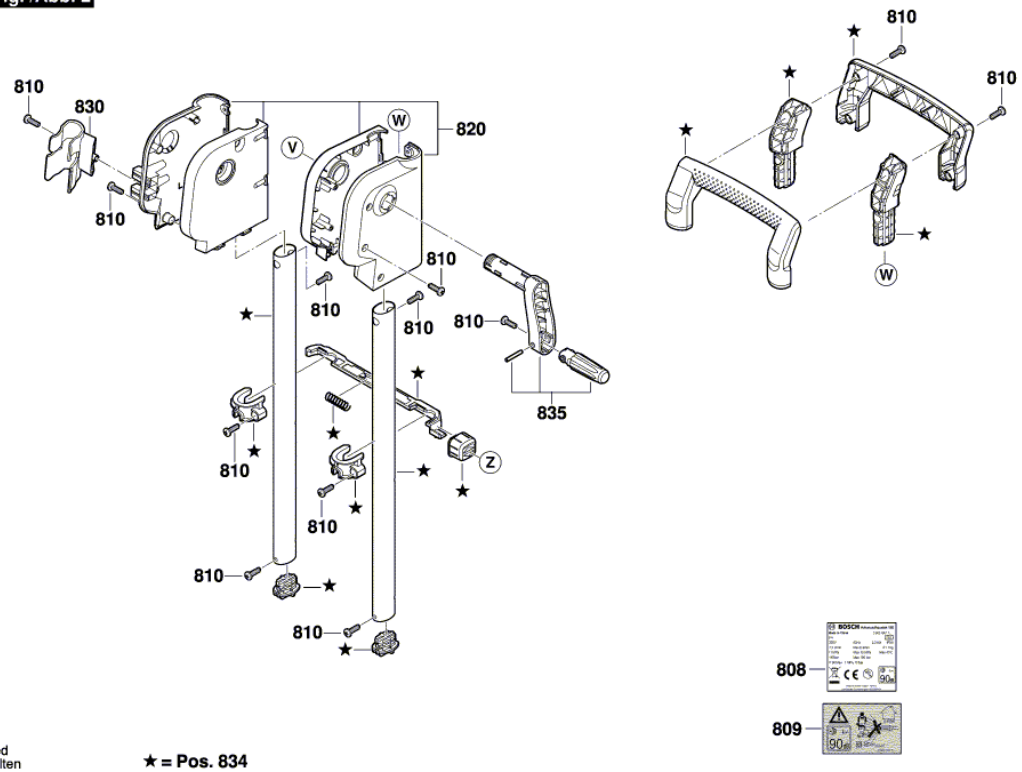

Modifications reserved
Änderungen vorbehalten
Modifications réservées
Salvo modificaciones

★ = Pos. 834

Robert Bosch Sp. z o.o.
ul. Jutrzenki 105
02-231 Warszawa, Polska Sąd Rejonowy dla m.st. Warszawy w Warszawie, XIII Wydział Gospodarczy KRS KRS wpis do rejestru: 0000051814 Kapitał zakładowy: 197443600 PLN NIP: 526-10-27-992
https://www.boschtoolservice.com

Rysunek złożeniowy - E

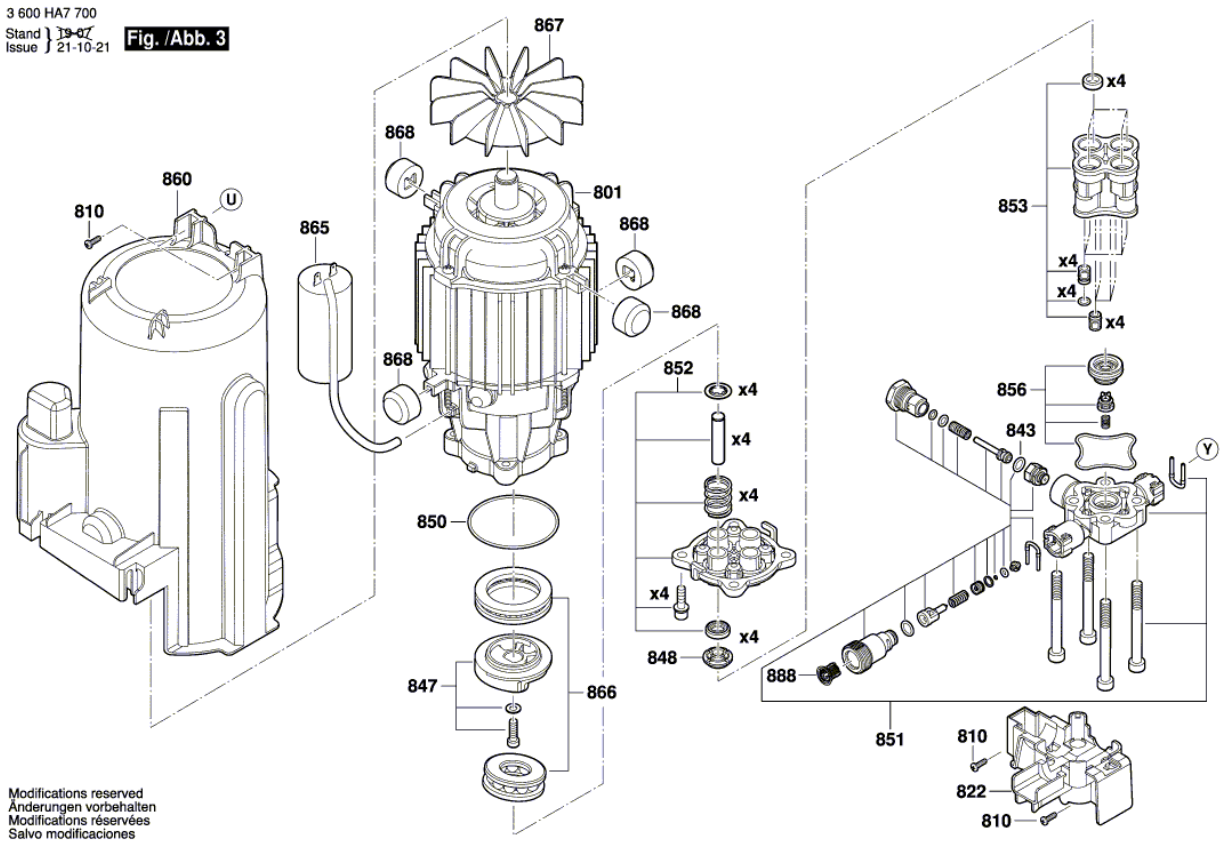

Zastrzegamy sobie prawo zmiany parametrów technicznych w prezentowanych produktach. Nie ponosimy odpowiedzialności za błędy powstałe w druku. |7 February 2023

Robert Bosch Sp. z o.o.
ul. Jutrzenki 105
02-231 Warszawa, Polska Sąd Rejonowy dla m.st. Warszawy w Warszawie, XIII Wydział Gospodarczy KRS KRS wpis do rejestru: 0000051814 Kapitał zakładowy: 197443600 PLN NIP: 526-10-27-992
https://www.boschtoolservice.com

Rysunek złożeniowy - E

3 600 HA7 700
Stand } ~~19-07~~
Issue } 21-10-21

Fig. /Abb. 4

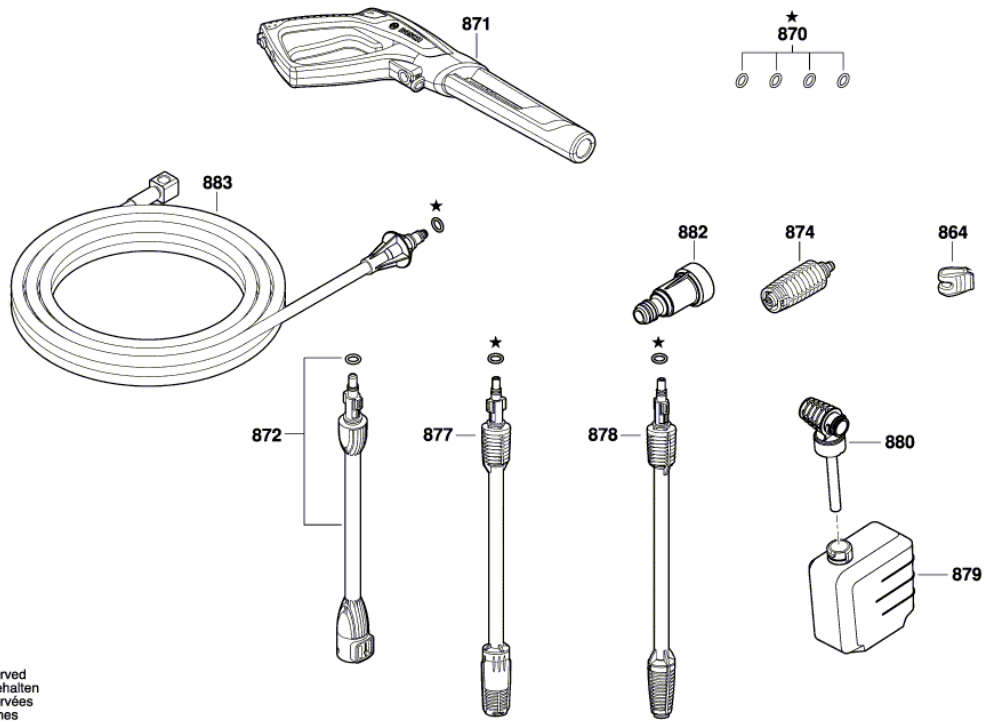

Modifications reserved
Änderungen vorbehalten
Modifications réservées
Salvo modificaciones

Zastrzegamy sobie prawo zmiany parametrów technicznych w prezentowanych produktach. Nie ponosimy odpowiedzialności za błędy powstałe w druku. |7 February 2023

Robert Bosch Sp. z o.o.
ul. Jutrzenki 105
02-231 Warszawa, Polska Sąd Rejonowy dla m.st. Warszawy w Warszawie, XIII Wydział Gospodarczy KRS KRS wpis do rejestru: 0000051814 Kapitał zakładowy: 197443600 PLN NIP: 526-10-27-992
https://www.boschtoolservice.com