NOŻYCE DO ŻYWOPŁOTU

AdvancedHedgecut 65 | 3 600 HC0 802

Spis treści

Rysunek złożeniowy..... 2

Zastrzegamy sobie prawo zmiany parametrów technicznych w prezentowanych produktach.
Nie ponosimy odpowiedzialności za błędy powstałe w druku. |15 February 2023

Robert Bosch Sp. z o.o.
ul. Jutrzenki 105
02-231 Warszawa, Polska Sąd Rejonowy dla m.st. Warszawy w Warszawie, XIII Wydział Gospodarczy KRS KRS wpis do rejestru: 0000051814 Kapitał zakładowy: 197443600 PLN
NIP: 526-10-27-992
https://www.boschtoolservice.com

Rysunek złożeniowy - E

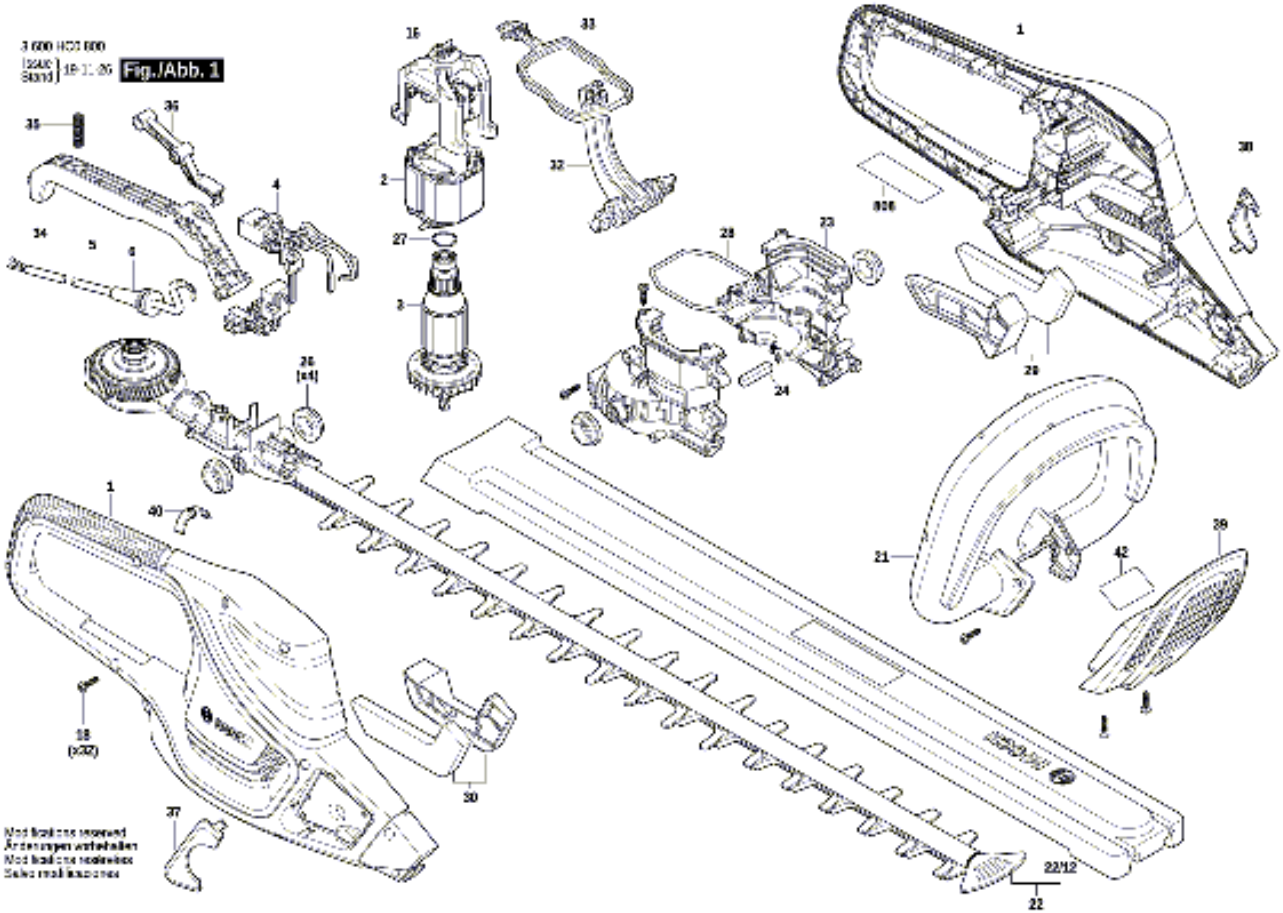

Zastrzegamy sobie prawo zmiany parametrów technicznych w prezentowanych produktach. Nie ponosimy odpowiedzialności za błędy powstałe w druku. |15 February 2023

Robert Bosch Sp. z o.o.
ul. Jutrzenki 105
02-231 Warszawa, Polska Sąd Rejonowy dla m.st. Warszawy w Warszawie, XIII Wydział Gospodarczy KRS KRS wpis do rejestru: 0000051814 Kapitał zakładowy: 197443600 PLN NIP: 526-10-27-992
https://www.boschtoolservice.com

Rysunek złożeniowy - E

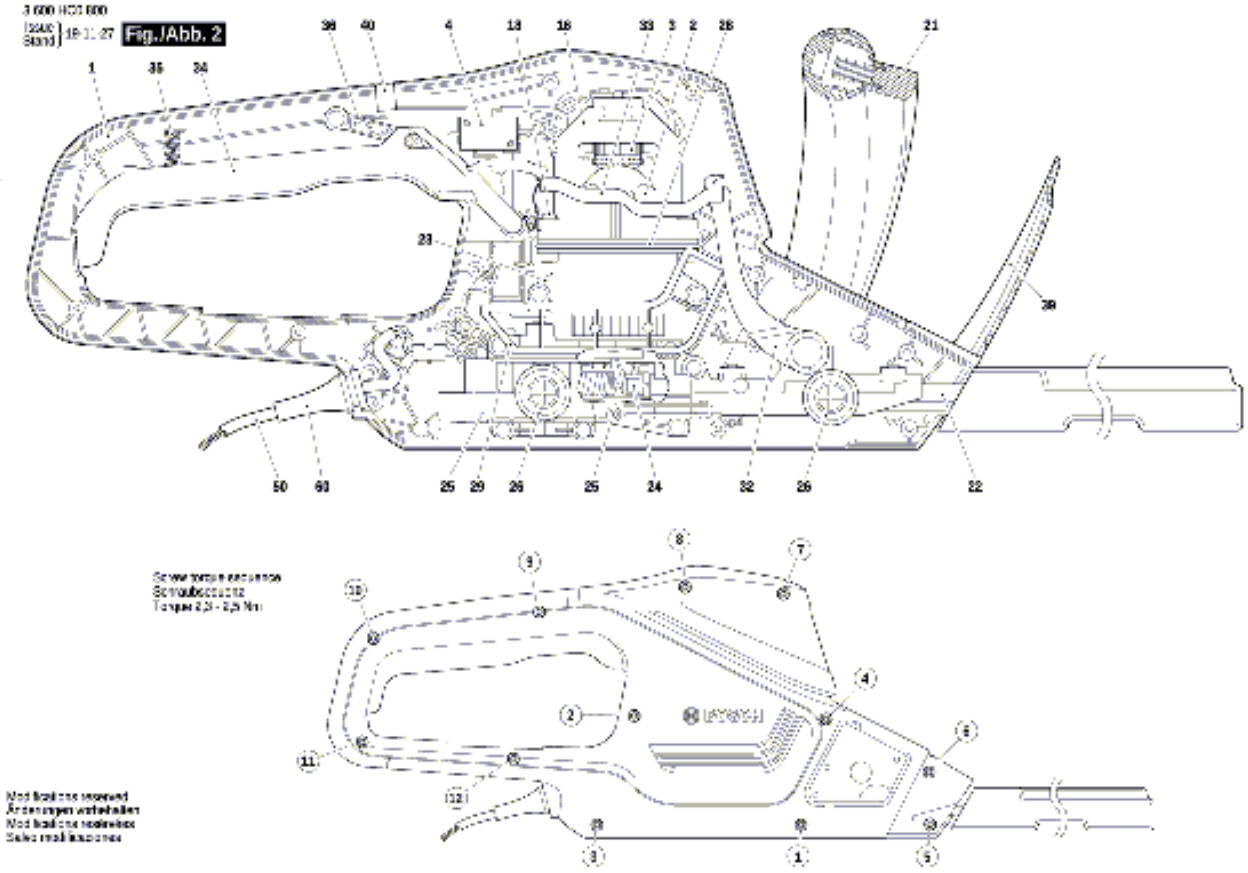

Robert Bosch Sp. z o.o.
ul. Jutrzenki 105
02-231 Warszawa, Polska Sąd Rejonowy dla m.st. Warszawy w Warszawie, XIII Wydział Gospodarczy KRS KRS wpis do rejestru: 0000051814 Kapitał zakładowy: 197443600 PLN NIP: 526-10-27-992
https://www.boschtoolservice.com