DEWALT®

XR®

509219 - 44 PL

Tłumaczenie oryginalnej instrukcji

DCD1007

Rys. A

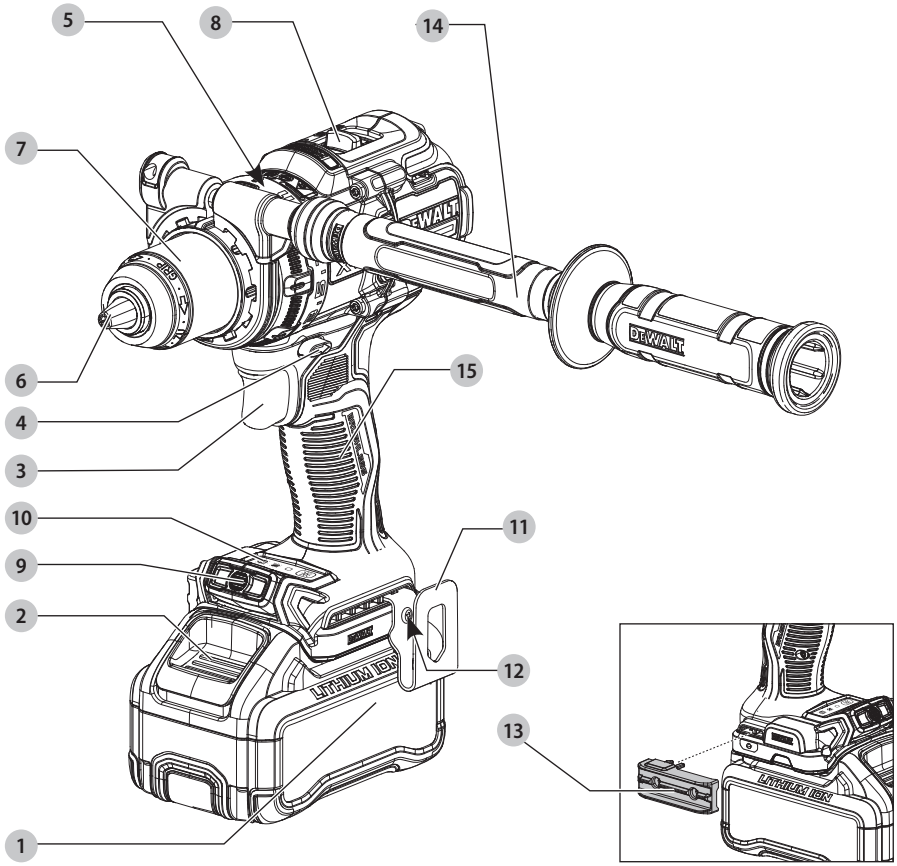
5
8
14
7
6
15
4
3
10
11
9
2
12
13
1
DEWALT
LITHIUM ION

Rys. B

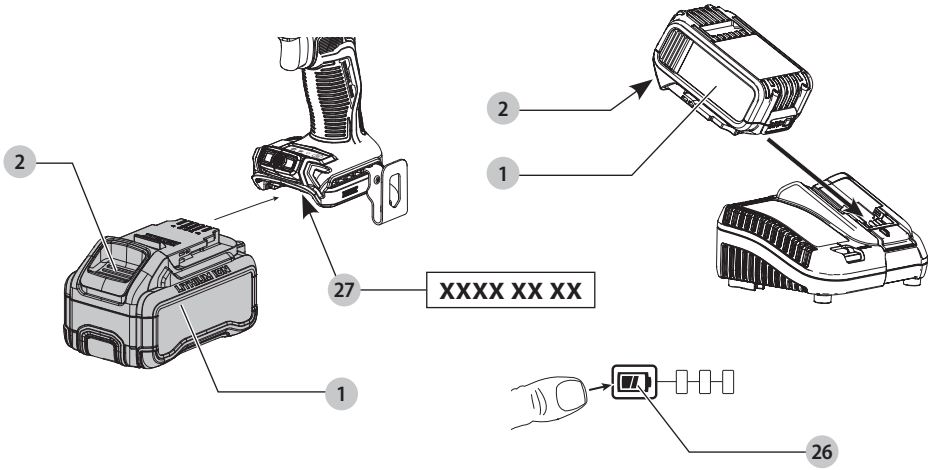
2
2
1
27
XXXX XX XX
1
26

Rys. C

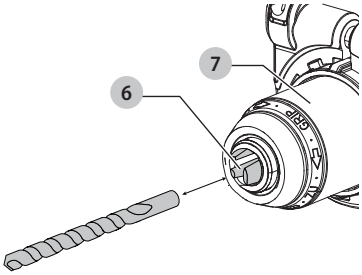

Rys. D1

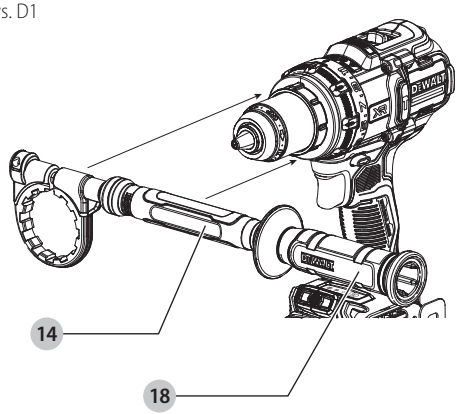

Rys. D2

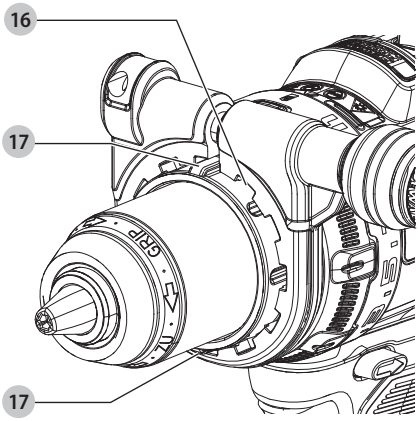

Rys. D3

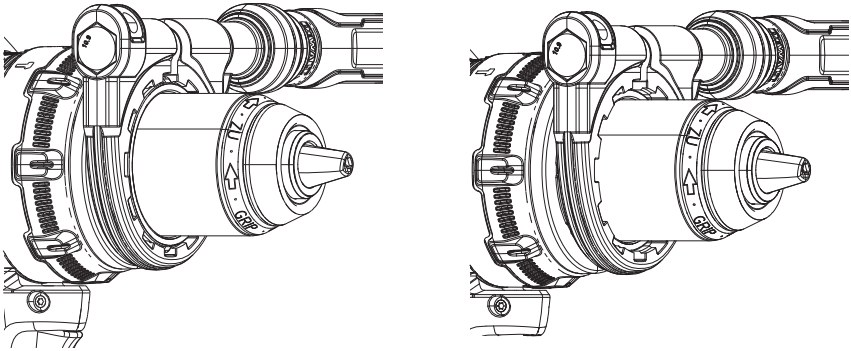

Rys. D4

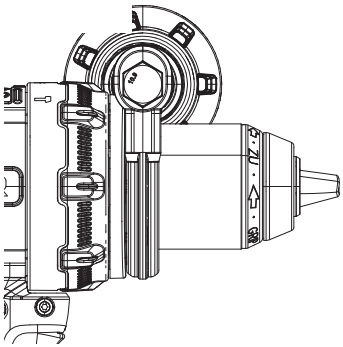

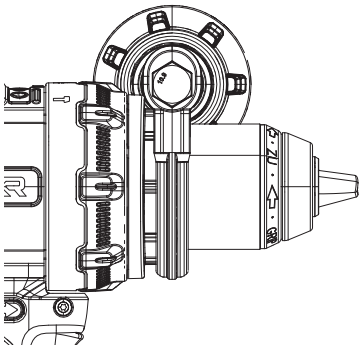

Rys. E

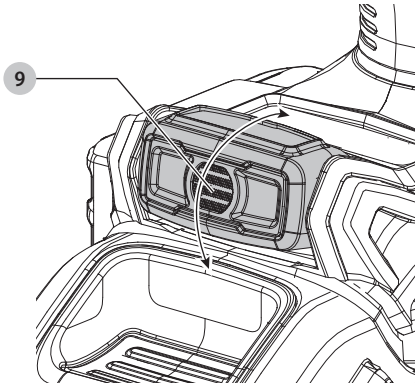

Rys.F

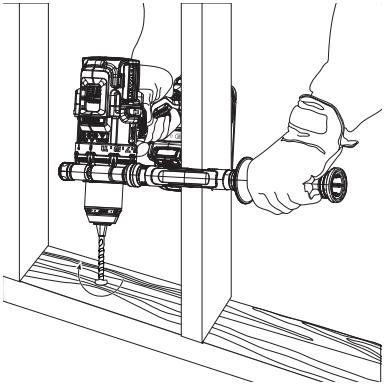

Rys.G

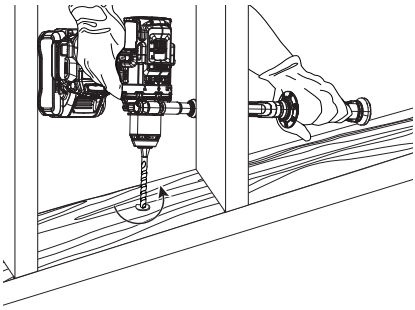

Rys. H

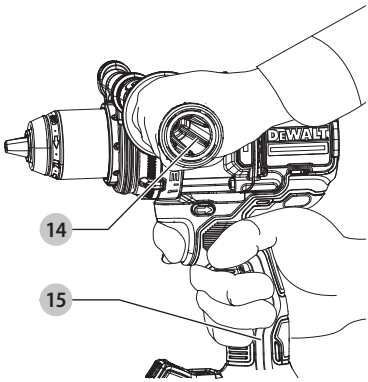

Rys. I

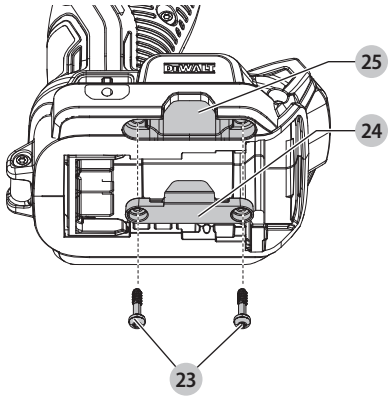

Rys. J

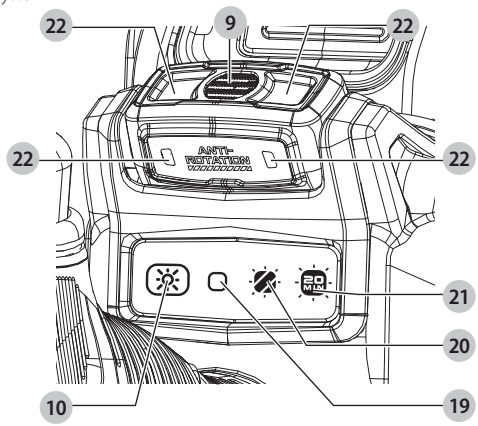

WIERTARKA/WKRĘTARKA/WIERTARKA UDAROWA DCD1007

Gratulacje!

Dziękujemy za zakupienie urządzenia firmy DEWALT. Wiele lat doświadczeń, niezwykle staranne wykonanie i ciągłe innowacje sprawiły, że firma DEWALT stała się prawdziwie niezawodnym partnerem dla wszystkich użytkowników profesjonalnych elektronarzędzi.

Dane techniczne

		DCD1007
Napięcie	$V_{prądu\ stałego}$	18
Typ		1
Typ akumulatora		Litowo-jonowy
Obroty bez obciążenia		Wiertarka, wkrętarka/ wiertarka udarowa
1. bieg wiertarki/wiertarki udarowej	min^{-1}	0–450/0–500
2. bieg wiertarki/wiertarki udarowej	min^{-1}	0-1200/0-1300
3. bieg wiertarki/wiertarki udarowej	min^{-1}	0-2000/0-2250
Szybkość udaru		
1. bieg	min^{-1}	0–8500
2. bieg	min^{-1}	0–22 100
3. bieg	min^{-1}	0–38 250
Maks. moment obrotowy	Nm	169
Rozmiar uchwytu	mm	1,5-13
Maksymalne średnice wiercenia		
DREWNO		
Świder	mm	38
Wiertło łopatkowe	mm	38
Wiertło kręte	mm	25,4
Wiertło samoposuwne	mm	66
Koronka/otwornica	mm	127
BLACHA		
Wiertło kręte	mm	12,7
Koronka/otwornica	mm	101
Wiertło stopniowe	mm	Nr 9 (28,5)
GRUBA BLACHA STALOWA		
Otwornica z końcówką z węglika	mm	25,4
MUR		
Wiertło udarowe z węglika	mm	12,7
Waga (bez akumulatora)	kg	1,87

Wartości hałasu i/lub wartości drgań (sumy wektorowe przyspieszeń zgodnie z EN62841-2-1:			
L_{PA}	(poziom emisji ciśnienia akustycznego)	dB(A)	96
L_{WA}	(poziom mocy akustycznej)	dB(A)	104
K	(niepewność dla podanego poziomu dźwięku)	dB(A)	3

		DCD1007
Wiercenie w metalu		
Wartość emisji drgań $a_{h,ID}$ =	m/s^2	< 2,5
Niepewność K =	m/s^2	1,5
Wiercenie udarowe		
Wartość emisji drgań $a_{h,ID}$ =	m/s^2	12
Niepewność K =	m/s^2	1,5

Poziom emisji drgań i hałasu podany w tej karcie informacyjnej został zmierzony zgodnie ze znormalizowanym testem opisanym w normie EN62841 i może być stosowany do porównywania narzędzi. Może być również wykorzystywany do wstępnej analizy ekspozycji.

OSTRZEŻENIE: *Podany poziom emisji drgań i/lub hałasu dotyczy głównych zastosowań narzędzia. Jednakże, w przypadku użycia narzędzia do innych zastosowań, przy użyciu innych akcesoriów lub narzędzia nie konserwowanego poprawnie, poziom emisji drgań i/ lub hałasu może być inny od podanego. W takich sytuacjach ekspozycja na drgania w trakcie całego okresu użytkowania maszyny może być dużo większa.*

W oszacowaniu poziomu ekspozycji na drgania i/lub hałas należy również brać pod uwagę czas wyłączenia narzędzia lub okresy, kiedy narzędzie jest włączone, ale nie wykonuje pracy. Narażenie na drgania w trakcie całego dnia pracy mogłoby się wtedy okazać dużo mniejsze niż przy ciągłym użyciu.

W celu ochrony użytkownika przed skutkami drgań i/lub hałasu stosować dodatkowe środki bezpieczeństwa, jak np. prawidłowa konserwacja elektronarzędzi i akcesoriów, utrzymywanie ciepłoty rąk (istotne w przypadku drgań), odpowiednia organizacja pracy.

Deklaracja zgodności WE

Dyrektywa maszynowa

CE

Wiertarka udarowa

DCD1007

DEWALT oświadcza, że produkty opisane w ***Dane techniczne*** są zgodne z wymogami z następujących dokumentów:

2006/42/WE, EN 62841-1:2015+A11:2022 EN 62841-2-1:2018+A11:2019+A1:2022+A12:2022.

Produkty te są również zgodne z zapisami dyrektyw 2014/30/UE oraz 2011/65/UE. Więcej informacji na ten temat można uzyskać pod podanym niżej adresem filii firmy DEWALT lub skorzystać z informacji na ostatniej stronie okładki instrukcji obsługi.

Akumulatory				Ładowarki/czas ładowania (minuty)***									
Nr kat.	V prądu stałego	Ah	Masa (kg)	DCB104	DCB107	DCB112/ DCB1102	DCB113	DCB115/ DCB1104	DCB116	DCB117	DCB118	DCB132	DCB119
DCB546	18/54	6,0/2,0	1,08	60	270	170	140	90	80	40	60	90	X
DCB547/G	18/54	9,0/3,0	1,46	75*	420	270	220	135*	110*	60	75*	135*	X
DCB548	18/54	12,0/4,0	1,46	120	540	350	300	180	150	80	120	180	X
DCB549	18/54	15,0/5,0	2,12	125	730	450	380	230	170	90	125	230	X
DCB181	18	1,5	0,35	22	70	45	35	22	22	22	22	22	45
DCB182	18	4,0	0,61	60/40**	185	120	100	60	60/45**	60/40**	60/40**	60	120
DCB183/B/G	18	2,0	0,40	30	90	60	50	30	30	30	30	30	60
DCB184/B/G	18	5,0	0,62	75/50**	240	150	120	75	75/60**	75/50**	75/50**	75	150
DCB185	18	1,3	0,35	22	60	40	30	22	22	22	22	22	40
DCB187	18	3,0	0,54	45	140	90	70	45	45	45	45	45	90
DCB189	18	4,0	0,54	60	185	120	100	60	60	60	60	60	120
DCBP034/G	18	1,7	0,32	27	82	50	40	27	27	27	27	27	50
DCBP518/G	18	5,0	0,75	50	240	150	120	75	60	50	50	75	150

**Kod daty 201811475B lub nowszy*
***Kod daty 201536 lub nowszy*
****Matryca czasów ładowania ma jedynie charakter poglądowy. Czas ładowania zależy od temperatury i stanu akumulatorów.*

Niżej podpisany jest odpowiedzialny za zebranie danych technicznych i składa tę deklarację w imieniu firmy DEWALT.

Markus Rompel
Vice-President Engineering, PTE-Europe
DEWALT, Richard-Klinger-Stra.e 11,
65510, Idstein, Niemcy
05.02.2024

DEKLARACJA ZGODNOŚCI USTAWA „SUPPLY OF MACHINERY (SAFETY) REGULATIONS 2008"

UK CA

Wiertarka udarowa

DCD1007

DEWALT oświadcza, że produkty opisane w ***Dane techniczne*** są zgodne z wymogami z następujących dokumentów:

Ustawa „The Supply of Machinery (Safety) Regulations, 2008, S.I. 2008/1597" (wraz ze zmianami),

EN 62841-1:2015+A11:2022 EN 62841-2-1:2018+A11:2019+A1 : 2022+A12:2022.

Te produkty są zgodne z następującymi regulacjami prawnymi Wielkiej Brytanii:

Ustawa „Electromagnetic Compatibility Regulations, 2016, S.I.2016/1091" (wraz ze zmianami).

Ustawa „The Restriction of the Use of Certain Hazardous Substances in Electrical and Electronic Equipment Regulations 2012, S.I. 2012/3032" (wraz ze zmianami).

Więcej informacji na ten temat można uzyskać pod podanym niżej adresem filii firmy DEWALT lub skorzystać z informacji na ostatniej stronie okładki instrukcji obsługi.

Niżej podpisany jest odpowiedzialny za zebranie danych technicznych i składa tę deklarację w imieniu firmy DEWALT.

Karl Evans
Vice President Professional Power Tools EANZ GTS
DEWALT UK, Meadowfield Avenue,
Spennymoor, DL16 6YJ,
Anglia
05.02.2024

OSTRZEŻENIE: *Aby zmniejszyć ryzyko obrażeń, przeczytać instrukcję.*

Definicje: Wytyczne dotyczące bezpieczeństwa

Podane poniżej definicje określają stopień zagrożenia oznaczony danym słowem. Proszę przeczytać instrukcję i zwracać uwagę na te symbole.

NIEBEZPIECZEŃSTWO: *Informuje o bezpośrednim niebezpieczeństwie. Nieprzestrzeganie tego zalecenia* ***spowoduje śmierć lub poważne obrażenia ciała****.*

OSTRZEŻENIE: *Informuje o potencjalnym niebezpieczeństwie. Nieprzestrzeganie tego zalecenia* ***może*** *spowodować* ***śmierć lub poważne obrażenia ciała****.*

PRZESTROGA: *Informuje o potencjalnym niebezpieczeństwie. Nieprzestrzeganie tego zalecenia*

***może** prowadzić do obrażeń ciała **od lekkiego do średniego stopnia**.*

***UWAGA:** Informuje o czynnościach **nie powodujących obrażeń ciała**, lecz **mogących** prowadzić do **uszkodzenia mienia**.*

Ostrzega przed możliwością porażenia prądem elektrycznym.

Oznacza ryzyko pożaru.

OGÓLNE WSKAZÓWKI DOTYCZĄCE BEZPIECZNEJ PRACY ELEKTRONARZĘDZIAMI

***OSTRZEŻENIE: Należy zapoznać się ze wszystkimi zaleceniami dotyczącymi bezpieczeństwa i obsługi oraz rysunkami i danymi umieszczonymi w dołączonej do elektronarzędzia instrukcji obsługi.** Niestosowanie się do wszystkich poniższych instrukcji może stać się przyczyną porażenia prądem elektrycznym, pożaru i/lub poważnego zranienia.*

ZACHOWAĆ WSZYSTKIE OSTRZEŻENIA I INSTRUKCJE NA PRZYSZŁOŚĆ

Pojęcie „elektronarzędzie" użyte w treści ostrzeżenia odnosi się do elektrycznego (zasilanego przewodem) elektronarzędzia lub elektronarzędzia zasilanego akumulatorem (bezprzewodowego).

1) Bezpieczeństwo w miejscu pracy

a) ***Miejsce pracy musi być czyste i dobrze oświetlone.** Miejsca ciemne i takie, w których panuje nieporządek, stwarzają ryzyko wypadku.*

b) ***Nie wolno używać elektronarzędzi w strefach zagrożenia wybuchem, w pobliżu palnych cieczy, gazów czy pyłów.** Elektronarzędzia mogą wytworzyć iskry powodujące zapłon pyłów lub oparów.*

c) ***W czasie pracy elektronarzędziami nie pozwalać na przebywanie w pobliżu dzieci i innych osób postronnych.** Chwila nieuwagi może spowodować utratę kontroli nad narzędziem.*

2) Bezpieczeństwo elektryczne

a) ***Gniazdo musi być dostosowane do wtyczki elektronarzędzia. Nie wolno przerabiać wtyczek. Nie używać żadnych łączników lub rozdzielaczy elektrycznych z uziemionymi elektronarzędziami.** Nieprzerabiane wtyczki i odpowiednie gniazda zmniejszają ryzyko porażenia prądem elektrycznym.*

b) ***Należy unikać bezpośredniej styczności z uziemionymi lub zerowanymi powierzchniami, takimi jak rurociągi, grzejniki, kuchenki i lodówki.** Ryzyko porażenia prądem elektrycznym wzrasta, jeśli Twoje ciało jest uziemione.*

c) ***Nie narażać elektronarzędzi na działanie deszczu lub zwiększonej wilgotności.** Dostanie się wody do wnętrza elektronarzędzia zwiększa ryzyko porażenia prądem elektrycznym.*

d) ***Nie wolno ciągnąć za kabel zasilający. Nie wolno ciągnąć, podnosić ani wyciągać wtyczki z gniazda, poprzez ciągnięcie za kabel zasilający narzędzia. Chronić kabel zasilający przed kontaktem z gorącymi elementami, olejami, ostrymi krawędziami i ruchomymi częściami.** Uszkodzenie lub zaplątanie przewodu zasilającego zwiększa ryzyko porażenia prądem elektrycznym.*

e) ***W czasie pracy elektronarzędziem poza pomieszczeniami zamkniętymi, należy używać przystosowanych do tego przedłużaczy. K**orzystanie z przedłużaczy przystosowanych do użycia na zewnątrz budynków zmniejsza ryzyko porażenia prądem.*

f) ***Jeśli zachodzi konieczność używania narzędzia w wilgotnym otoczeniu, należy używać źródła zasilania zabezpieczonego wyłącznikiem różnicowoprądowym.** Stosowanie wyłączników różnicowoprądowych zmniejsza ryzyko porażenia prądem elektrycznym.*

3) Bezpieczeństwo osobiste

a) ***W czasie pracy elektronarzędziem zachować czujność, patrzeć uważnie i kierować się zdrowym rozsądkiem. Nie używać elektronarzędzia w stanie zmęczenia, pod wpływem narkotyków, alkoholu lub leków.** Nawet chwila nieuwagi w czasie pracy elektronarzędziem może doprowadzić do poważnych obrażeń ciała.*

b) ***Używać środków ochrony osobistej. Zawsze zakładać okulary ochronne.** Używanie, w miarę potrzeb, środków ochrony osobistej, takich jak maska przeciwpyłowa, buty ochronne z antypoślizgową podeszwą, kask czy ochronniki słuchu, zmniejsza ryzyko odniesienia uszczerbku na zdrowiu.*

c) ***Unikać niezamierzonego uruchomienia. Przed przyłączeniem do zasilania i/lub włożeniem akumulatorów oraz przed podniesieniem i przenoszeniem narzędzia, upewnić się, że włącznik znajduje się w pozycji „wyłączone".** Trzymanie palca na włączniku podczas przenoszenia lub podłączenie włączonego narzędzia do zasilania łatwo staje się przyczyną wypadków.*

d) ***Przed włączeniem elektronarzędzia, usunąć wszystkie klucze i narzędzia do regulacji.** Pozostawienie klucza lub narzędzia do regulacji połączonego z częściami wirującymi elektronarzędzia może spowodować uszkodzenie ciała.*

e) ***Nie wychylać się nadmiernie. Przez cały czas zachowywać solidne oparcie nóg i równowagę.** Dzięki temu ma się lepszą kontrolę nad elektronarzędziem w nieoczekiwanych sytuacjach.*

f) ***Założyć odpowiedni strój. Nie nosić luźnych ubrań ani biżuterii. Trzymać włosy i ubranie z dala od ruchomych elementów.** Luźne ubranie, biżuteria lub długie włosy mogą zostać pochwycone przez ruchome części.*

g) ***Jeśli sprzęt jest przystosowany do przyłączenia urządzeń odprowadzających i zbierających pył, upewnić się, czy są one przyłączone i właściwie***

użytkowane. *Używanie takich urządzeń może zmniejszać zagrożenia związane z obecnością pyłów.*

h) ***Nie zezwalać na to, aby rutyna wynikająca z częstego użytkowania narzędzi prowadziła do lekceważenia zagrożeń i ignorowania zasad bezpiecznego użytkowania narzędzi.*** *Lekkomyślna obsługa może spowodować poważne obrażenia ciała w ułamku sekundy.*

4) Obsługa i konserwacja elektronarzędzi

a) ***Nie wolno przeciążać elektronarzędzi. Używać elektronarzędzi odpowiednich do rodzaju wykonywanej pracy.*** *Dzięki odpowiednim elektronarzędziom wykona się pracę lepiej i w sposób bezpieczny, w tempie, do jakiego narzędzie zostało zaprojektowane.*

b) ***Nie wolno używać elektronarzędzia z zepsutym wyłącznikiem, który nie pozwala na sprawne włączanie i wyłączanie.*** *Narzędzie, którego nie można kontrolować za pomocą włącznika, nie może być używane i musi zostać naprawione.*

c) ***Przed przystąpieniem do regulacji, wymiany akcesoriów oraz przed schowaniem elektronarzędzia, należy odłączyć wtyczkę od źródła zasilania i/lub wyjąć akumulator z urządzenia, jeśli to możliwe.*** *Takie środki zapobiegawcze zmniejszają ryzyko przypadkowego uruchomienia elektronarzędzia.*

d) ***Nie używane elektronarzędzia przechowywać poza zasięgiem dzieci i nie dopuszczać osób nie znających elektronarzędzia lub tej instrukcji do posługiwania się elektronarzędziem.*** *Elektronarzędzia są niebezpieczne w rękach nieprzeszkolonych użytkowników.*

e) ***Prawidłowo konserwować elektronarzędzia i akcesoria. Sprawdzić, czy ruchome części są właściwie połączone i zamocowane, czy części nie są uszkodzone oraz skontrolować wszelkie inne elementy mogące mieć wpływ na pracę elektronarzędzia. Wszystkie uszkodzenia należy naprawić przed rozpoczęciem użytkowania.*** *Wiele wypadków jest spowodowanych źle utrzymanymi elektronarzędziami.*

f) ***Narzędzia tnące powinny być ostre i czyste.*** *Prawidłowo utrzymane narzędzia do cięcia o ostrych krawędziach tnących rzadziej się zakleszczają i są łatwiejsze do kontrolowania.*

g) ***Elektronarzędzi, akcesoriów i końcówek itp., należy używać zgodnie z instrukcją obsługi, uwzględniając warunki i rodzaj wykonywanej pracy.*** *Użycie elektronarzędzi niezgodnie z przeznaczeniem może być bardzo niebezpieczne.*

h) ***Uchwyty i powierzchnie, za które chwyta się narzędzie, muszą być suche, czyste oraz niezabrudzone olejem i smarem.*** *Śliskie uchwyty i powierzchnie uniemożliwiają bezpieczną obsługę i panowanie nad narzędziem w nieoczekiwanych sytuacjach.*

5) Obsługa i konserwacja elektronarzędzi akumulatorowych

a) ***Używać wyłącznie ładowarki zalecanej przez producenta.*** *Użycie ładowarki przeznaczonej do ładowania jednego typu akumulatora do ładowania innego typu akumulatora może stać się przyczyną pożaru.*

b) ***Do zasilania elektronarzędzi używać wyłącznie wyznaczonych akumulatorów.*** *Użycie innych akumulatorów stwarza ryzyko zranienia i pożaru.*

c) ***Nie używane akumulatory należy przechowywać z dala od metalowych przedmiotów, takich jak spinacze biurowe, monety, klucze, gwoździe, wkręty, itp., które mogłyby doprowadzić do zwarcia biegunów.*** *Zwarcie styków może być przyczyną oparzenia lub pożaru.*

d) ***W przypadku uszkodzenia akumulatora może z niego wypłynąć płyn; unikać kontaktu z tą substancją. W razie styczności, obficie przemywać wodą. W przypadku dostania się płynu do oczu, dodatkowo należy zgłosić się do lekarza.*** *Płyn wydostający się z akumulatorów może powodować podrażnienia lub oparzenia.*

e) ***Nie używać uszkodzonego lub zmodyfikowanego akumulatora lub narzędzia.*** *Uszkodzone lub zmodyfikowane akumulatory mogą działać w sposób nieprzewidywalny, co może prowadzić do pożaru, wybuchu lub ryzyka obrażeń ciała.*

f) ***Nie narażać akumulatora lub narzędzia na działanie płomienia lub zbyt wysokiej temperatury.*** *Narażenie produktu na płomień lub temperaturę powyżej 130°C może spowodować wybuch.*

g) ***Przestrzegać wszystkich instrukcji dotyczących ładowania i nie ładować akumulatora ani narzędzia poza zakresem temperatury podanym w instrukcji.*** *Nieprawidłowe ładowanie lub ładowanie w temperaturze poza podanym zakresem może spowodować uszkodzenia akumulatora i zwiększa ryzyko pożaru.*

6) Serwis

a) ***Powierzać naprawy elektronarzędzi wyłącznie osobom wykwalifikowanym, używającym identycznych części zamiennych.*** *Zagwarantuje to bezpieczeństwo elektronarzędzia.*

b) ***Nigdy nie serwisować uszkodzonych akumulatorów.*** *Akumulatory serwisować może wyłącznie producent lub jego autoryzowany punkt serwisowy.*

Dodatkowe zasady bezpieczeństwa dla wiertarek/wkrętarek/wiertarek udarowych

- ***W czasie wiercenia udarowego korzystać z ochronników słuchu.*** *Ekspozycja na hałas może powodować utratę słuchu.*
- ***Korzystać z uchwytu pomocniczego (uchwytów pomocniczych).*** *Utrata kontroli nad narzędziem może spowodować uszkodzenie ciała.*
- ***Trzymać elektronarzędzie za izolowane uchwyty, jeśli wykonuje się pracę w miejscu, gdzie może dojść do zetknięcia akcesorium tnącego z ukrytymi przewodami.***

Przecięcie przewodu pod napięciem może spowodować pojawienie się napięcia na metalowych częściach obudowy i porażenie prądem operatora.

- ***Aby zabezpieczyć i unieruchomić obrabiany element, należy przymocować go do stabilnego podłoża za pomocą zacisków itp.*** *Trzymanie rękami obrabianego elementu lub oparcie o własne ciało nie daje dostatecznej stabilizacji i może spowodować utratę kontroli nad narzędziem.*
- ***Zakładać okulary ochronne lub inną ochronę oczu.*** *Wiercenie udarowe lub normalne powoduje odpryskiwanie odłamków. Latające cząsteczki mogą spowodować trwałe uszkodzenie wzroku.*
- ***Końcówki udarowe oraz narzędzia stają się gorące podczas pracy.*** *Dotykać ich w rękawicach.*
- ***Unikać zasłaniania szczelin wentylacyjnych ruchomymi elementami.*** *Luźne ubranie, biżuteria lub długie włosy mogą zostać pochwycone przez ruchome części.*

Instrukcje bezpieczeństwa dotyczące korzystania z długich wierteł

- ***Nigdy nie używać z prędkością wyższą od maksymalnej prędkości znamionowej wiertła.*** *Przy wyższych prędkościach obrotowych istnieje prawdopodobieństwo zgięcia się wiertła, jeśli pozwoli mu się na swobodne obracanie bez kontaktu z obrabianym przedmiotem, co prowadzi do obrażeń ciała.*
- ***Zawsze rozpoczynać wiercenie z niską prędkością i z końcówką wiertła stykającą się z obrabianym przedmiotem.*** *Przy wyższych prędkościach obrotowych istnieje prawdopodobieństwo zgięcia się wiertła, jeśli pozwoli mu się na swobodne obracanie bez kontaktu z obrabianym przedmiotem, co prowadzi do obrażeń ciała.*
- ***Wywierać nacisk jedynie w bezpośredniej osi wiertła i nie wywierać nadmiernego nacisku.*** *Wiertła mogą się zginać, powodując ich pęknięcie lub utratę panowania nad narzędziem, prowadząc do obrażeń ciała.*

Pozostałe zagrożenia

Mimo przestrzegania obowiązujących przepisów BHP i stosowania urządzeń zabezpieczających, nie ma możliwości uniknięcia określonych zagrożeń. Są to:

- *Uszkodzenie narządu słuchu.*
- *Niebezpieczeństwo wystąpienia obrażeń ciała spowodowanych latającymi cząsteczkami.*
- *Niebezpieczeństwo poparzeń spowodowanych akcesoriami, które stają się gorące podczas pracy.*
- *Niebezpieczeństwo wystąpienia obrażeń ciała spowodowanych zbyt długim użytkowaniem narzędzia.*

ZACHOWAĆ INSTRUKCJĘ

Ładowarki

Ładowarki DEEWALT nie wymagają żadnej regulacji i są zaprojektowane tak, aby ich obsługa była jak najprostsza.

Ochrona przeciwporażeniowa

Silnik elektryczny został zaprojektowany do pracy z jednym napięciem.

Dlatego sprawdzić, czy napięcie akumulatora odpowiada wartości podanej na tabliczce znamionowej. Sprawdzić również, czy napięcie ładowarki jest zgodne z napięciem sieciowym.

Ładowarka DEWALT ma podwójną izolację zgodną z normą EN60335 i nie wymaga uziemienia.

Ze względów bezpieczeństwa wymianę uszkodzonego kabla zasilającego należy powierzyć firmie DEWALT lub autoryzowanemu serwisowi.

Wymiana wtyczki zasilającej (Tylko Wielka Brytania i Irlandia)

Jeśli występuje konieczność montażu nowej wtyczki:

- *Odpowiednio zutylizować starą wtyczkę.*
- *Przyłączyć brązowy przewód do zacisku fazy w nowej wtyczce.*
- *Przyłączyć niebieski przewód do zacisku zerowego.*

OSTRZEŻENIE: *Nie wykonywać przyłączenia do końcówki uziemienia.*

Postępować zgodnie z instrukcją instalacji dołączoną do wtyczek wysokiej jakości.

Zalecany bezpiecznik: 3 A.

Użycie przedłużacza

Nie należy używać przedłużacza, chyba że jest to absolutnie niezbędne. Używać przedłużaczy posiadających atest i przystosowanych do zasilania ładowarki (patrz dane techniczne). Minimalna średnica przewodu to 1 mm2, a jego maksymalna długość to 30 m.

Rozwinąć całkowicie przedłużacz nawinięty na bęben.

Ważne instrukcje dotyczące bezpieczeństwa dla wszystkich ładowarek

ZACHOWAĆ INSTRUKCJĘ: Ta instrukcja zawiera ważne informacje na temat bezpieczeństwa i eksploatacji zgodnych ładowarek (patrz ***Dane techniczne***). Przed użyciem ładowarki przeczytać wszystkie instrukcje i oznaczenia ostrzegawcze na ładowarce, akumulatorze i produkcie zasilanym akumulatorem.

OSTRZEŻENIE: *Ryzyko porażenia prądem. Nie pozwalać, aby do ładowarki dostał się płyn. Może dojść do porażenia prądem.*

OSTRZEŻENIE: *Zalecamy stosowanie wyłącznika różnicowoprądowego z wartością prądu resztkowego wynoszącą 30 mA lub mniejszą.*

PRZESTROGA: *Niebezpieczeństwo oparzenia. Aby ograniczyć ryzyko obrażeń ciała, ładować wyłącznie akumulatory DEWALT. Ładowanie akumulatorów innego typu może spowodować ich rozsadzenie i być przyczyną obrażeń ciała i uszkodzenia mienia.*

PRZESTROGA: *Należy pilnować dzieci, aby nie bawiły się urządzeniem.*

UWAGA: *W pewnych warunkach, gdy ładowarka podłączona jest do zasilania, może dojść do zwarcia*

odsłoniętych styków ładowarki przez ciało obce. Komory i otwory ładowarki należy chronić przed ciałami obcymi, które mogą przewodzić prąd, jak, w szczególności, wata stalowa, folia aluminiowa, nagromadzenie cząstek metalowych. Zawsze odłączać ładowarkę od zasilania, gdy w komorze ładowarki nie ma akumulatora.

Odłączać ładowarkę od zasilania przed rozpoczęciem jej czyszczenia.

- ***NIE podejmować prób ładowania akumulatora za pomocą ładowarek innych niż podane w tej instrukcji.*** *Ładowarka i akumulator są specjalnie przeznaczone do wspólnej pracy.*
- *Te ładowarki są przeznaczone wyłącznie do ładowania akumulatorów DEWALT. Użycie jej do jakichkolwiek innych zastosowań może spowodować pożar lub (śmiertelne) porażenie prądem.*
- ***Nie wystawiać ładowarki na działanie deszczu lub śniegu.***
- ***Odłączając ładowarkę od zasilania, ciągnąć za wtyczkę, a nie za kabel.*** *Pozwoli to ograniczyć ryzyko uszkodzenia wtyczki i kabla zasilającego.*
- ***Dopilnować, aby kabel zasilający był umieszczony tak, aby nikt na niego nie nadepnął, nikt nie mógł się o niego potknąć i by kabel nie był narażony na inne uszkodzenia i obciążenia.***
- ***Jeśli nie jest to absolutnie konieczne, nie używać przedłużacza.*** *Użycie nieodpowiedniego przedłużacza może prowadzić do pożaru lub (śmiertelnego) porażenia prądem.*
- ***Nie stawiać niczego na ładowarce ani nie stawiać ładowarki na miękkiej powierzchni, która mogłaby zatkać szczeliny wentylacyjne i spowodować nadmierne nagrzanie wnętrza urządzenia.***
- *Ustawiać ładowarkę z dala od źródeł ciepła. Ładowarka jest wentylowana przez szczeliny na górnej i dolnej ściance obudowy.*
- ***Nie używać ładowarki z uszkodzonym kablem lub uszkodzoną wtyczką —*** *niezwłocznie zlecić wymianę tych elementów.*
- ***Nie używać ładowarki, jeśli została silnie uderzona, upuszczona lub inaczej uszkodzona w jakikolwiek sposób.*** *Zanieść ładowarkę do autoryzowanego serwisu.*
- ***Nie demontować ładowarki. Zanieść ją do autoryzowanego serwisu, jeśli konieczne jest serwisowanie lub wymagana jest naprawa.*** *Błędny ponowny montaż może spowodować (śmiertelne) porażenie prądem lub pożar.*
- *Jeśli kabel zasilający jest uszkodzony, musi on zostać niezwłocznie wymieniony przez producenta, jego przedstawiciela serwisowego lub odpowiednio wykwalifikowaną osobę, aby uniknąć zagrożeń.*
- ***Przed rozpoczęciem czyszczenia ładowarki odłączyć ją od gniazdka elektrycznego. Pozwoli to zmniejszyć ryzyko porażenia prądem.*** *Wyjęcie akumulatora z ładowarki nie zmniejsza tego ryzyka.*
- ***NIGDY*** *nie próbować łączyć ze sobą dwóch ładowarek.*
- ***Ładowarka jest przeznaczona do zasilania standardowym napięciem 230 V stosowanym w gospodarstwach domowych. Nie używać ładowarki w połączeniu z innym napięciem.*** *Nie ma to zastosowania do ładowarki samochodowej.*

Ładowanie akumulatora (rys. B)

1. Podłączyć ładowarkę do odpowiedniego gniazdka przed włożeniem akumulatora.
2. Włożyć akumulator ❶ do ładowarki, dopilnowując, aby był włożony do końca. Czerwona dioda (ładowania) będzie migać raz za razem, informując o rozpoczęciu ładowania.
3. O zakończeniu ładowania informuje czerwone stałe światło diody. Akumulator jest całkowicie naładowany i można go użyć od razu lub pozostawić w ładowarce. Aby wyjąć akumulator z ładowarki, wcisnąć przycisk zwalniania akumulatora ❷ na akumulatorze.

UWAGA: Aby zapewnić maksymalną wydajność oraz żywotność akumulatorów litowo-jonowych, przed pierwszym użyciem należy je w pełni naładować.

Obsługa ładowarki

1. Poniższe wskazania objaśniają stany naładowania akumulatorów.

Wskaźniki naładowania		
	Ładowanie	
	Akumulator całkowicie naładowany	
	Wstrzymywanie pracy z powodu zimnych/gorących akumulatorów*	

** Czerwona dioda miga dalej, ale żółta dioda zacznie świecić światłem stałym podczas tej operacji. Gdy akumulator osiągnie odpowiednią temperaturę, żółta dioda zgaśnie, a ładowarka wznowi proces ładowania.

Zgodne ładowarki nie będą ładować uszkodzonego akumulatora.

O uszkodzeniu akumulatora informuje brak włączenia diody.

UWAGA: Może to również oznaczać problem z ładowarką.

Jeśli ładowarka informuje o problemie, zanieść ładowarkę i akumulator do autoryzowanego serwisu w celu przeprowadzenia kontroli.

Wstrzymywanie pracy z powodu zimnych/gorących akumulatorów

Kiedy ładowarka wykryje, że akumulator jest za ciepły lub za zimny, automatycznie włącza opóźnienie ładowania gorącego/zimnego akumulatora, wstrzymując ładowanie do momentu osiągnięcia odpowiedniej temperatury przez akumulator. Ładowarka następnie automatycznie przełącza się na tryb ładowania akumulatora. Ta funkcja zapewnia maksymalną trwałość akumulatora.

Zimny akumulator ładuje się wolniej od ciepłego akumulatora. Akumulator będzie ładowany z mniejszą szybkością przez

cały cykl ładowania i nie powróci do maksymalnej szybkości ładowania nawet po ogrzaniu.

Ładowarka DCB118 jest wyposażona w wewnętrzny wentylator przeznaczony do chłodzenia akumulatora. Wentylator włącza się automatycznie, gdy konieczne jest chłodzenie akumulatora. Nigdy nie używać ładowarki, jeśli wentylator nie działa poprawnie lub szczeliny wentylacyjne są zasłonięte.

Nie zezwalać na przedostawanie się ciał obcych do wnętrza ładowarki.

System ochrony elektronicznej

Narzędzia XR Li-Ion są wyposażone w System ochrony elektronicznej, który chroni je przed przeciążeniem, przegrzaniem oraz całkowitym rozładowaniem.

Jeśli System ochrony elektronicznej zostanie uruchomiony, narzędzie wyłączy się automatycznie. W takim wypadku należy włożyć akumulator litowo-jonowy do ładowarki i naładować go do końca.

Mocowanie na ścianie

Te ładowarki są przeznaczone do mocowania na ścianie lub stawiania prosto na stole lub blacie roboczym. W przypadku mocowania na ścianie umieścić ładowarkę w zasięgu gniazdka elektrycznego i z dala od rogu pomieszczenia lub innych przeszkód, które mogą ograniczać przepływ powietrza. Użyć tylnej ścianki ładowarki w roli szablonu do ustalenia położenia śrub mocujących na ścianie. Solidnie przymocować ładowarkę wkrętami do płyt gipsowo-kartonowych (zakupionymi oddzielnie) o długości co najmniej 25,4 mm ze średnicą łba 7-9 mm, wkręconymi na optymalną głębokość tak, aby około 5,5 mm wkrętu wystawało. Dopasować szczeliny na tylnej ściance ładowarki do odsłoniętych wkrętów i zaczepić je do końca.

Instrukcja czyszczenia ładowarki

OSTRZEŻENIE: *Ryzyko porażenia prądem. Przed rozpoczęciem czyszczenia ładowarki odłączyć ją od gniazdka elektrycznego. Brud i tłuszcz można usunąć z zewnętrznych powierzchni ładowarki ściereczką lub miękką szczoteczką o włosiu nie wykonanym z metalu. Nie używać wody ani żadnych środków czyszczących. Nie pozwolić, by jakikolwiek płyn przedostał się do wnętrza narzędzia, ani aby żaden element narzędzia został zanurzony w płynie.*

Akumulatory

Ważne instrukcje dotyczące bezpieczeństwa dla wszystkich akumulatorów

Zamawiając zamienne akumulatory, proszę podać numer katalogowy i napięcie.

Dostarczony akumulator nie jest całkowicie naładowany. Przed użyciem akumulatora i ładowarki przeczytać poniższe instrukcje dotyczące bezpieczeństwa. Następnie postępować zgodnie z opisanymi procedurami ładowania.

PRZECZYTAĆ INSTRUKCJĘ W CAŁOŚCI

- ***Nie ładować ani nie używać akumulatora w strefach zagrożonych wybuchem, na przykład w pobliżu palnych cieczy, gazów lub pyłów.*** *Włożenie akumulatora do ładowarki lub wyjęcie akumulatora z ładowarki może wywołać zapłon pyłu lub oparów.*
- ***Nigdy nie wciskać akumulatora do ładowarki na siłę. Nie modyfikować akumulatora w żaden sposób, aby dopasować go do niezgodnej ładowarki, ponieważ może to spowodować rozerwanie akumulatora i poważne obrażenia ciała.***
- *Ładować akumulatory wyłącznie w ładowarkach DEWALT.*
- ***NIE*** *pryskać na akumulator/ładowarkę wodą ani nie zanurzać ich w wodzie lub innej cieczy.*
- ***Nie przechowywać ani nie ładować akumulatora w miejscach, gdzie temperatura może spaść poniżej 4˚C (39,2˚F) (np. metalowe budynki lub szopy zimą) lub osiągnąć albo przekroczyć 40˚C (104˚F) (np. metalowe budynki lub szopy latem).***
- ***Nie spalać akumulatora, nawet jeśli jest poważnie uszkodzony lub całkowicie zużyty.*** *Po wrzuceniu do ognia akumulator może wybuchnąć. Podczas spalania akumulatorów litowo-jonowych powstają toksyczne opary i materiały.*
- ***Jeśli zawartość akumulatora zetknie się ze skórą, niezwłocznie zmyć miejsce styczności łagodnym mydłem i wodą.*** *Jeśli elektrolit dostanie się do oka, płukać otwarte oko przez 15 minut lub do momentu zaniku podrażnienia. Jeśli konieczna jest pomoc lekarska, poinformować personel, że elektrolit akumulatora składa się z mieszanki ciekłych węglanów organicznych i soli litu.*
- ***Zawartość otwartych ogniw akumulatora może powodować podrażnienie dróg oddechowych.*** *Zapewnić świeże powietrze. Jeśli objawy utrzymują się, uzyskać pomoc lekarską.*

OSTRZEŻENIE: *Niebezpieczeństwo oparzenia. Elektrolit może się zapalić po wystawieniu na działanie iskry lub płomienia.*

OSTRZEŻENIE: *Pod żadnym pozorem nie wolno otwierać akumulatorów. Jeśli obudowa akumulatora jest pęknięta lub uszkodzona, nie wkładać go do ładowarki. Nie zgniatać, nie upuszczać i w inny sposób nie uszkadzać akumulatora. Nie używać akumulatorów ani ładowarek, które zostały silnie uderzone, upuszczone, przejechane lub w inny sposób uszkodzone (np. przebite gwoździem, uderzone młotkiem, nadepnięte). Może dojść do (śmiertelnego) porażenia prądem. Uszkodzone akumulatory przekazać do serwisu w celu recyklingu.*

OSTRZEŻENIE: Ryzyko pożaru. Nie przechowywać ani nie przenosić akumulatora w sposób pozwalający na zetknięcie się metalowych przedmiotów z odsłoniętymi stykami akumulatora. *Na przykład, nie wkładać akumulatora do fartucha, kieszeni, skrzynki narzędziowej, skrzynki z akcesoriami produktu, szuflady itp. wraz z gwoździami, wkrętami, kluczami itp.*

PRZESTROGA: Gdy narzędzie nie jest używane, postawić je na boku na stabilnej powierzchni, w miejscu, gdzie nie spowoduje potknięcia się i przewrócenia. *Pewne narzędzia z dużymi*

akumulatorami mogą stać pionowo na akumulatorze, ale mogą łatwo się przewrócić.

Transport

OSTRZEŻENIE: Ryzyko pożaru. *Transport akumulatorów może spowodować pożar, jeśli styki akumulatora przypadkowo zetkną się z materiałami przewodzącymi. W przypadku transportu akumulatorów należy dopilnować, aby styki akumulatora były zabezpieczone i dobrze odizolowane od materiałów, które mogłyby się z nimi zetknąć i spowodować zwarcie.*

UWAGA: *Akumulatorów litowo-jonowych nie należy umieszczać w bagażu rejestrowanym.*

Akumulatory DEWALT są zgodne z wszystkimi obowiązującymi przepisami dotyczącymi transportu zawartymi w branżowych i prawnie obowiązujących normach, w tym z Zaleceniami ONZ dotyczącymi transportu towarów niebezpiecznych; przepisami dotyczącymi towarów niebezpiecznych Międzynarodowego Zrzeszenia Przewoźników Powietrznych (IATA), przepisami Międzynarodowego Kodeksu Ładunków Niebezpiecznych (IMDG), a także międzynarodową konwencją dotyczącą drogowego przewozu towarów i ładunków niebezpiecznych (ADR). Ogniwa litowo-jonowe zostały przetestowane zgodnie z rozdziałem 38.3 Podręcznika Testów i Kryteriów Zaleceń ONZ dotyczących transportu towarów niebezpiecznych.

W większości przypadków transport akumulatora DEWALT jest wyłączony z klasyfikacji jako podlegający pełnej regulacji materiał niebezpieczny klasy 9. Ogólnie rzecz biorąc, jedynie przesyłki zawierające akumulator litowo-jonowy o pojemności przekraczającej 100 watogodzin (Wg) wymagają zastosowania przepisów dla podlegających pełnej regulacji materiałów klasy 9.

Na wszystkich akumulatorach litowo-jonowych podana jest ich pojemność w watogodzinach (Wh).

Ponadto, z uwagi na złożoność przepisów, DEWALT nie zaleca oddzielnego transportu powietrznego akumulatorów litowo-jonowych, niezależnie od ich pojemności w watogodzinach (Wh). Narzędzia z akumulatorami (zestawy połączone) można przewozić samolotem zgodnie z podanymi wyjątkami, jeśli pojemność akumulatora w watogodzinach nie przekracza 100 Wh.

Niezależnie od tego, czy przesyłka zostanie uznana za wyłączoną ze stosowania przepisów czy podlegającą pełnej regulacji, to nadawca odpowiada za zapoznanie się z najnowszymi przepisami dotyczącymi wymogów z zakresu pakowania, oznaczania i dokumentacji.

Informacje podane w tym rozdziale instrukcji zostały umieszczone w dobrej wierze i były uznane za prawdziwe w czasie utworzenia dokumentu. Mimo tego, nie udziela się żadnych gwarancji, wyraźnych ani dorozumianych. To nabywca odpowiada za dopilnowanie, że jego działania są zgodne z właściwymi przepisami.

Zalecenia dotyczące przechowywania

1. Najlepiej przechowywać produkt w chłodnym i suchym miejscu, z dala od bezpośredniego promieniowania słonecznego oraz od źródeł ciepła i chłodu. Aby zachować maksymalną wydajność i żywotność akumulatora, należy przechowywać go w temperaturze pokojowej, gdy nie jest używany.
2. W przypadku długiego okresu przechowywania, zalecamy umieszczenie całkowicie naładowanego akumulatora w chłodnym i suchym miejscu.

UWAGA: Akumulatory nie powinny być przechowywane w stanie całkowitego rozładowania. Przed ponownym użyciem akumulator będzie wymagał naładowania.

Oznaczenia na ładowarce i akumulatorach

Poza piktogramami używanymi w tej instrukcji, oznaczenia na ładowarce i akumulatorze mogą zawierać następujące piktogramy:

Przed użyciem przeczytać instrukcję obsługi.

Czas ładowania jest podany w ***Danych technicznych***.

Nie dotykać przedmiotami przewodzącymi.

Nie ładować uszkodzonych akumulatorów.

Nie wystawiać na działanie wody.

Wadliwe kable zasilające należy natychmiast wymieniać.

+40°c
+4°c

Ładować wyłącznie w temperaturze od 4˚C do 40˚C.

Tylko do użytku wewnątrz pomieszczeń.

LI-ION

Usuwać akumulator z odpowiednią dbałością o środowisko.

XXXXXX✓

Ładować akumulatory wyłącznie w wyznaczonych ładowarkach DEWALT. Ładowanie akumulatorów innych niż wyznaczone akumulatory DEWALT z użyciem ładowarki DEWALT może spowodować ich wybuch lub prowadzić do innych niebezpiecznych sytuacji.

Nie palić akumulatora.

Typ akumulatora

Można stosować następujące akumulatory: DCB181, DCB182, DCB183, DCB183B, DCB183G, DCB184, DCB184B, DCB184G, DCB184LR, DCB185, DCB187, DCB189, DCBP034, DCBP034G, DCBP518, DCBP518G. Patrz ***Dane techniczne***, aby uzyskać więcej informacji.

Zawartość opakowania

Opakowanie zawiera:

1 Bezszczotkowa, bezprzewodowa wiertarka udarowa
1 Ładowarka
1 Uchwyt boczny
1 Magnetyczny uchwyt na końcówki (akcesorium opcjonalne)
1 Hak na pasek (akcesorium opcjonalne)
1 Akumulator litowo-jonowy (modele C1, D1, E1, H1, L1, M1, P1, S1, T1, X1, Y1)
2 Akumulatory litowo-jonowe (modele C2, D2, E2, H2, L2, M2, P2, S2, T2, X2, Y2)
3 Akumulatory litowo-jonowe (modele C3, D3, E3, H3, L3, M3, P3, S3, T3, X3, Y3)
1 Instrukcja obsługi

UWAGA: Akumulatory, ładowarki i pudełka zestawu nie są dołączane do modeli N. Akumulatory i ładowarki nie są dołączane do modeli NT. Do modeli B dołączone są akumulatory Bluetooth®.

UWAGA: Symbol słowny i logotypy Bluetooth® to zastrzeżone znaki towarowe będące własnością Bluetooth®, SIG, Inc., a DEWALT korzysta z nich na zasadzie licencji. Inne znaki towarowe i nazwy handlowe są własnością odpowiednich podmiotów.

- *Sprawdzić, czy urządzenie, części lub akcesoria nie zostały uszkodzone podczas transportu.*
- *Przed przystąpieniem do pracy poświęcić odpowiedni czas na dokładne zapoznanie się z instrukcją.*

Oznakowanie na narzędziu

Na obudowie narzędzia umieszczono następujące piktogramy:

Przed użyciem przeczytać instrukcję obsługi.

Widzialne promieniowanie. Nie patrzeć w promień.

Położenie kodu daty (rys. B)

Kod daty produkcji (27) składa się z 4 cyfr określających rok, po których następują 2 cyfry określające tydzień oraz 2 cyfry określające kod fabryki.

Opis (rys. A)

OSTRZEŻENIE: *Nigdy nie dokonywać przeróbek elektronarzędzia ani jego części.*
Może to spowodować zniszczenie lub zranienie.

Elementy

(1) Akumulator
(2) Przycisk zwalniania akumulatora
(3) Włącznik spustowy z regulacją prędkości
(4) Przycisk kierunku obrotów
(5) Pierścień wyboru trybu
(6) Uchwyt bezkluczykowy
(7) Tuleja uchwytu
(8) Wybierak biegów
(9) Obrotowe światło robocze LED
(10) Przycisk światła roboczego
(11) Hak na pasek
(12) Śruba mocująca
(13) Uchwyt na końcówki (akcesorium opcjonalne)
(14) Uchwyt boczny
(15) Główny uchwyt

Przeznaczenie

Te wiertarki udarowe są przeznaczone do profesjonalnego wiercenia, wiercenia udarowego i wkręcania.

NIE UŻYWAĆ w mokrym otoczeniu lub w obecności łatwopalnych płynów lub gazów.

Te wiertarki/wkrętarki/wiertarki udarowe to profesjonalne elektronarzędzia.

NIE WOLNO dopuszczać dzieci do narzędzia.

Zapewnić nadzór nad mało doświadczonymi użytkownikami narzędzia.

- ***Małe dzieci i osoby niedołężne.*** Niniejsze urządzenie nie jest przeznaczone do użytku przez małe dzieci i osoby niedołężne bez nadzoru.
- Produktu tego nie powinny użytkować osoby (w tym dzieci) o ograniczonych zdolnościach fizycznych, czuciowych lub umysłowych oraz osoby nie posiadające odpowiedniego doświadczenia, wiedzy lub umiejętności, chyba że są pod nadzorem osób odpowiedzialnych za ich bezpieczeństwo. Dzieci nigdy nie powinny być pozostawiane z produktem bez nadzoru osób dorosłych.

MONTAŻ I REGULACJA

OSTRZEŻENIE: Aby zminimalizować ryzyko poważnych obrażeń ciała, należy wyłączyć narzędzie i odłączyć akumulator przed przystąpieniem do regulacji lub montażu/demontażu akcesoriów.
Przypadkowe włączenie może spowodować obrażenia ciała.

OSTRZEŻENIE: *Używać wyłącznie akumulatorów i ładowarek DEWALT.*

Wkładanie akumulatora do narzędzia i wyjmowanie akumulatora z narzędzia (rys. B)

UWAGA: Dopilnować, aby akumulator (1) był całkowicie naładowany.

Aby zamontować akumulator w uchwycie narzędzia

1. Dopasować akumulator do prowadnic wewnątrz uchwytu narzędzia (rys. B).

2. Wsuwać akumulator w uchwyt narzędzia, aż akumulator zostanie solidnie osadzony w narzędziu i słyszalne będzie zatrzaśnięcie blokady.

Aby wyjąć akumulator z narzędzia

1. Nacisnąć przycisk zwalniania akumulatora 2 i mocno ściągnąć akumulator z uchwytu narzędzia.
2. Włożyć akumulator do ładowarki.

Akumulatory ze wskaźnikami poziomu naładowania (rys. B)

Niektóre akumulatory DEWALT są wyposażone we wskaźnik poziomu naładowania, składający się z trzech diod LED, które informują o pozostałym poziomie naładowania akumulatora.

Aby uaktywnić wskaźnik poziomu naładowania, wcisnąć i przytrzymać przycisk wskaźnika poziomu naładowania 26 . Zestaw trzech zielonych diod LED zaświeci się, informując o pozostałym poziomie naładowania akumulatora. Kiedy poziom naładowania akumulatora spadnie poniżej poziomu używalności, wszystkie diody zgasną, oznaczając konieczność naładowania akumulatora.

UWAGA: Wskaźnik poziomu naładowania wskazuje jedynie orientacyjny poziom naładowania akumulatora. Nie informuje o przydatności urządzenia do użycia, a jego wskazania ulegają zmianie w zależności od komponentów produktu, temperatury i sposobu użytkowania.

Moment obrotowy (rys. F, G)

OSTRZEŻENIE: *Ta wiertarka generuje wysoki moment obrotowy. Aby ograniczyć ryzyko poważnych obrażeń ciała,* ***ZAWSZE*** *trzymać narzędzie mocno obiema rękami w prawidłowej pozycji zgodnie z ilustracją.*

OSTRZEŻENIE: NIGDY *nie opierać narzędzia o akumulator.*

- Moment obrotowy to siła skręcająca generowana przez wiertarkę i przenoszona na obracające się wiertło. Gdy wiertło napotyka na opór wierconego materiału, silnik reaguje dostosowaniem wytwarzanego momentu obrotowego w celu pokonania oporu, aż do maksymalnej mocy silnika i przekładni.
- Wiertło obraca się zgodnie ze wskazówkami zegara, gdy narzędzie jest ustawione w położeniu do pracy naprzód, lub przeciwnie do wskazówek zegara, gdy narzędzie jest ustawione do pracy w położeniu wstecz.
- Moment reakcyjny narzędzia działa w przeciwnym kierunku.

Układ ANTYOBROTOWY (rys. J)

To narzędzie jest wyposażone w UKŁAD ANTYOBROTOWY DEWALT.

Ta funkcja wykrywa ruch narzędzia i w razie potrzeby wyłącza narzędzie. Czerwona kontrolka LED 22 świeci, gdy układ ANTYOBROTOWY działa.

KONTROLKA	DIAGNOZA	ROZWIĄZANIE
WYŁĄCZONA	Narzędzie pracuje normalnie	Postępować zgodnie z treścią ostrzeżeń i instrukcji podczas eksploatacji narzędzia.
STAŁE ŚWIATŁO CZERWONE	Układ ANTYOBROTOWY został włączony (URUCHOMIONY)	Odpowiednio podpierając narzędzie, zwolnić włącznik spustowy. Narzędzie będzie działać normalnie po ponownym wciśnięciu włącznika spustowego, a kontrolka zgaśnie.

Uchwyt boczny (rys. D1–D4)

OSTRZEŻENIE: *Aby zminimalizować ryzyko doznania urazu,* ***ZAWSZE*** *obsługiwać narzędzie z poprawnie zamontowanym uchwytem bocznym. W przeciwnym razie uchwyt boczny może ześlizgnąć się z narzędzia podczas pracy i spowodować utratę panowania nad narzędziem. Trzymać narzędzie obiema rękami, aby uzyskać maksymalną kontrolę.*

Uchwyt boczny 14 mocuje się z przodu obudowy przekładni i można go mocować w wielu położeniach, co umożliwia jego trzymanie lewą lub prawą ręką. Po obróceniu uchwytu bocznego w nowe położenie, należy go pchnąć do tyłu, aż szczeliny 16 na krawędzi uchwytu bocznego dopasują się i dokładnie połączą z występami 17 na górze i na dole obudowy przekładni. Uchwyt boczny należy następnie dobrze zamocować, obracając jego rękojeść 18 zgodnie ze wskazówkami zegara, aż będzie nieruchomy i ciasno zamocowany. Trzymać uchwyt boczny przy końcu jego rękojeści, aby kontrolować narzędzie w razie utknięcia.

WAŻNE: Rysunki D3 i D5 przedstawiają prawidłowy i nieprawidłowy sposób instalacji uchwytu bocznego.

Montaż wiertła lub akcesorium w uchwycie bezkluczykowym (rys. C)

OSTRZEŻENIE: *Nie podejmować prób dokręcenia wierteł (lub innych akcesoriów) poprzez chwytanie za przednią część uchwytu i włączanie narzędzia. Może dojść do uszkodzenia uchwytu i obrażeń ciała. Zawsze blokować włącznik spustowy i odłączać narzędzie od źródła zasilania na czas zmiany akcesoriów.*

OSTRZEŻENIE: *Przed uruchomieniem narzędzia zawsze dopilnować, aby końcówka narzędziowa była dobrze zamocowana. Luźna końcówka może zostać wyrzucona z narzędzia i spowodować obrażenia ciała.*

OSTRZEŻENIE: *Uchwyt bezkluczykowy jest odblokowany po pierwszym kliknięciu podczas obracania tulei uchwytu przeciwnie do wskazówek zegara. Praca w stanie odblokowanym może spowodować niezamierzone otwarcie uchwytu bezkluczykowego.*

Aby włożyć w uchwyt wiertło lub inne akcesorium, postępować zgodnie z opisem poniżej.

1. Wyłączyć narzędzie i wyjąć akumulator.

2. Chwycić czarną tuleję uchwytu jedną ręką, a drugą ręką unieruchomić narzędzie. Obrócić tuleję przeciwnie do wskazówek zegara na tyle, aby w uchwycie zmieściło się akcesorium.
3. Włożyć akcesorium na głębokość około 19 mm (3/4") do uchwytu 6 i mocno dokręcić, chwytając i obracając tuleję uchwytu 7 zgodnie ze wskazówkami zegara jedną ręką, drugą ręką trzymając narzędzie. Kiedy uchwyt będzie prawie dokręcony, słyszalny będzie odgłos klikania. Dokręcać dalej do oporu. To narzędzie jest wyposażone w mechanizm automatycznego blokowania wrzeciona. Pozwala to na otwieranie i zamykanie uchwytu jedną ręką.
4. Koniecznie dokręcać uchwyt, trzymając tuleję uchwytu jedną ręką, drugą ręką trzymając narzędzie, co zapewni maksymalne dokręcenie. Podczas dokręcania nie obracać przeciwnie do wskazówek zegara.
5. Aby zwolnić akcesorium, powtórzyć czynności nr 1 i 2 opisane powyżej.

Wybór trybu (rys. A)

Pierścień wyboru trybu 5 służy do wyboru właściwego trybu roboczego w zależności od zaplanowanego zastosowania.

Aby dokonać wyboru, obracać pierścieniem i ustawić żądany symbol na strzałkę.

OSTRZEŻENIE: *Kiedy pierścień wyboru trybu jest ustawiony w położeniu wiercenia, sprzęgło wiertarki nie będzie się załączać. Wiertarka może utknąć, jeśli zostanie przeciążona, powodując nagłe skręcenie wiertarki.*

Wybór prędkości (rys. A)

Narzędzie oferuje trzy biegi zwiększające jego wszechstronność.

UWAGA: Nie zmieniać biegów podczas pracy narzędzia.

Przed zmianą biegów zawsze poczekać, aż narzędzie całkowicie się zatrzyma.

- Aby wybrać 1. bieg (najwyższy moment obrotowy), wyłączyć narzędzie i poczekać, aż się zatrzyma. Przesunąć wybierak biegów 8 do oporu naprzód.
- Bieg 2. (średni moment obrotowy i średnia prędkość) to środkowe położenie.
- Bieg 3. (ustawienie najwyższej prędkości obrotowej) ustawia się, przestawiając wybierak wstecz.
- Jeśli narzędzie nie zmieni biegu, sprawdzić, czy wybierak biegów jest całkowicie przestawiony w położenie naprzód lub wstecz.
- Jeśli problemy ze zmianą biegów utrzymują się, wcisnąć i zwolnić włącznik spustowy i spróbować ponownie.

OBSŁUGA

Instrukcja obsługi

OSTRZEŻENIE: *Zawsze przestrzegać instrukcji bezpieczeństwa i odpowiednich przepisów.*

OSTRZEŻENIE: Aby zminimalizować ryzyko poważnych obrażeń ciała, należy wyłączyć narzędzie i odłączyć akumulator przed przystąpieniem do regulacji lub montażu/demontażu akcesoriów.

Przypadkowe włączenie może spowodować obrażenia ciała.

Prawidłowa pozycja rąk (rys. H)

OSTRZEŻENIE: *Aby zmniejszyć zagrożenie wystąpienia poważnych obrażeń ciała, należy* ***ZAWSZE*** *prawidłowo ustawiać ręce, jak pokazano na rysunku.*

OSTRZEŻENIE: *Aby zmniejszyć zagrożenie wystąpienia poważnych obrażeń ciała, należy* ***ZAWSZE*** *mocno trzymać narzędzie, aby zapobiec niebezpiecznej sytuacji.*

Aby uzyskać prawidłową pozycję rąk, trzymać jedną rękę na uchwycie głównym 15, a drugą na uchwycie bocznym 14, aby panować nad ruchem skręcającym wiertarki.

Włącznik spustowy z regulacją obrotów i przycisk kierunku obrotów (rys. A)

Narzędzie włącza się i wyłącza, naciskając i zwalniając włącznik spustowy z regulacją obrotów 3. Im mocniej włącznik spustowy zostanie wciśnięty, tym wyższa będzie prędkość obrotowa wiertarki. To narzędzie jest wyposażone w hamulec. Uchwyt narzędziowy zatrzyma się niezwłocznie po pełnym zwolnieniu włącznika spustowego.

Przycisk kierunku obrotów 4 określa kierunek obrotów narzędzia i służy również jako przycisk blokady.

- Aby wybrać obroty naprzód (zgodnie ze wskazówkami zegara), zwolnić włącznik spustowy i wcisnąć przycisk kierunku obrotów po prawej stronie narzędzia.
- Aby wybrać obroty wstecz (przeciwnie do wskazówek zegara), wcisnąć przycisk kierunku obrotów po lewej stronie narzędzia.

UWAGA: Środkowe położenie przycisku kierunku obrotów blokuje narzędzie w położeniu wyłączonym. Podczas zmiany pozycji przycisku kierunku obrotów, włącznik spustowy nie może być wciśnięty.

UWAGA: Ciągłe stosowanie w zakresie regulacji obrotów nie jest zalecane. Może to spowodować uszkodzenie włącznika i należy tego unikać.

UWAGA: Podczas pierwszego uruchomienia narzędzia po zmianie kierunku obrotów po rozruchu słyszalny może być trzask. Jest to normalne zjawisko i nie oznacza problemu.

Obrotowe światło robocze LED (rys. E, J)

Obudowę obrotowego światła roboczego 9 można przestawiać między trzema blokowanymi pozycjami. Obrotowe światło robocze LED 9 oraz przycisk światła roboczego 10 znajdują się na stopce narzędzia.

Światło robocze włącza się po wciśnięciu włącznika spustowego. Między trybami wyłączenia 19, włączenia 20 i włączenia na 20 minut 21 można przełączać, naciskając przycisk światła roboczego 10 na stopce narzędzia. Jeśli włącznik spustowy pozostaje wciśnięty, światło robocze pozostaje włączone w trybie włączenia i w trybie włączenia na 20 minut.

Kiedy wybrany jest tryb włączenia, światło wyłączy się automatycznie po 20 sekundach od zwolnienia włącznika spustowego.

Tryb włączenia na 20 minut

Ustawienie wysokiego natężenia światła to tryb włączenia na 20 minut (21). Światło robocze wyłączy się po 20 minutach od zwolnienia włącznika spustowego. Dwie minuty przed wyłączeniem oświetlenia roboczego źródło światła mignie dwa razy i ściemni się. Aby zapobiec wyłączeniu oświetlenia roboczego, lekko ścisnąć włącznik spustowy.

OSTRZEŻENIE: Podczas używania światła roboczego w trybie włączenia lub trybie włączenia na 20 minut, nie patrzeć w źródło światła ani nie umieszczać wiertarki w położeniu, które mogłoby spowodować, że ktoś spojrzy w źródło światła. *W przeciwnym razie może dojść do poważnego uszkodzenia wzroku.*

PRZESTROGA: *Gdy narzędzie jest używane w trybie oświetlenia roboczego, koniecznie zamocować je na stabilnej powierzchni, w miejscu, gdzie nie spowoduje potknięcia się i przewrócenia.*

PRZESTROGA: *Zdemontować wszelkie akcesoria z uchwytu narzędziowego przed użyciem wiertarki w roli oświetlenia roboczego. W przeciwnym razie może dojść do obrażeń ciała lub uszkodzenia mienia.*

Wykonywanie pracy (rys. A)

OSTRZEŻENIE: Aby ograniczyć ryzyko obrażeń ciała, ZAWSZE *sprawdzać, czy obrabiany przedmiot jest solidnie unieruchomiony kotwami lub zaciskami.*

OSTRZEŻENIE: *Przed zmianą kierunku obrotów należy zawsze odczekać, aż silnik całkowicie się zatrzyma.*

Przed rozpoczęciem pracy

- Ustawić wybierak biegów (8). Patrz ***Wybór biegu***.
- Zamontować odpowiednie wiertło lub akcesorium w uchwycie. Patrz ***Montaż wiertła lub akcesorium w uchwycie bezkluczykowym***.

OSTRZEŻENIE:

- *Nie używać tego narzędzia do mieszania lub pompowania łatwopalnych lub wybuchowych cieczy (benzyny, alkoholu itp.).*
- *Nie mieszać płynów oznaczonych jako łatwopalne.*

Wkręcanie wkrętów

To narzędzie jest wyposażone w regulację momentu obrotowego do wkręcania i wykręcania szerokiego zakresu elementów złącznych o różnych kształtach i rozmiarach. Liczby 1-11 na pierścieniu wyboru trybu (5) służą do ustawiania zakresu momentu obrotowego do wkręcania. Im wyższa liczba na pierścieniu, tym większy moment obrotowy i tym większy element złączny można wkręcać.

1. Obrócić pierścień wyboru trybu (5) na żądane położenie. Patrz ***Wybór trybu***.
2. Wcisnąć włącznik spustowy, jednocześnie wywierając nacisk w linii prostej w osi końcówki, aż element złączny zostanie osadzony na żądanej głębokości w obrabianym przedmiocie.

Zalecenia dotyczące wkręcania

- Zaczynać od niższego momentu obrotowego, a potem przechodzić stopniowo na wyższe wartości momentu obrotowego, aby uniknąć uszkodzenia obrabianego przedmiotu lub elementu złącznego.
- Wykonać kilka przebiegów próbnych w odpadach lub w niewidocznych miejscach obrabianego elementu, aby określić odpowiednie położenie pierścienia wyboru trybu.

Wiercenie

1. Obrócić pierścień wyboru trybu (5) na symbol wiertła. Patrz ***Wybór trybu***.
2. Zetknąć wiertło z obrabianym elementem.
   UWAGA: Używać jedynie ostrych wierteł. W przypadku DREWNA stosować wiertła kręte, wiertła łopatkowe, świdry, wiertła samoposuwne lub otwornice. W przypadku METALU stosować wiertła kręte, wiertła stopniowe, otwornice z węglika wolframu lub otwornice/koronki. Wiertła powinny być przystosowane do pracy z METALEM dzięki użyciu odpowiednich powłok i krawędzi skrawających.
3. Wcisnąć włącznik spustowy, jednocześnie wywierając nacisk w linii prostej w osi wiertła, aż wiertło znajdzie się na żądanej głębokości.

   OSTRZEŻENIE: ABY OGRANICZYĆ RYZYKO OBRAŻEŃ CIAŁA, ZAWSZE *sprawdzać, czy obrabiany przedmiot jest solidnie unieruchomiony kotwami lub zaciskami. W przypadku wiercenia w cienkim materiale korzystać z drewnianej podkładki, aby uniknąć jego uszkodzenia.*
4. W czasie wiercenia naciskać wiertarkę prosto w osi wiertła. Naciskać z siłą wystarczającą, aby wiertło wgryzało się w materiał, ale nie naciskać wiertarki na tyle, aby dochodziło do utykania silnika lub ześlizgiwania się wiertła.
5. Trzymać narzędzie mocno obiema rękami, aby kontrolować obracanie się wiertła.
6. JEŚLI WIERTARKA UTYKA, zwykle wynika to z jej przeciążenia lub błędnego użytkowania. NIEZWŁOCZNIE ZWOLNIĆ SPUST, wyjąć wiertło z obrabianego materiału i stwierdzić przyczynę utykania. NIE NACISKAĆ I NIE ZWALNIAĆ WŁĄCZNIKA SPUSTOWEGO RAZ ZA RAZEM, PRÓBUJĄC URUCHOMIĆ WIERTARKĘ, KTÓRA UTKNĘŁA - MOŻE TO SPOWODOWAĆ JEJ USZKODZENIE.
7. Aby ograniczyć utykanie lub przełamywanie materiału, zmniejszyć nacisk na wiertarkę i delikatnie prowadzić wiertło przez ostatnią część otworu.
8. Wycofując wiertło z wywierconego utworu, utrzymywać włączony silnik. Pomoże to uniknąć utknięcia wiertła.

Wiercenie w metalu

Rozpocząć wiercenie z niską prędkością, a następnie zwiększyć prędkość do maksymalnej, jednocześnie mocno dociskając narzędzie. Płynny i równomierny przepływ skrawków metalu oznacza, że szybkość wiercenia jest odpowiednia. Podczas wiercenia w metalu korzystać ze specjalnych płynów obróbkowych. Wyjątkiem jest wiercenie w żeliwie i mosiądzu, w których należy wiercić na sucho.

UWAGA: Wykonywanie dużych otworów w stali (7,9 mm do 13 mm [(5/16" do 1/2")]) jest łatwiejsze, jeśli najpierw wywierci się otwór wstępny (4 mm do 5 mm [5/32" do 3/16"]).

UWAGA: Podczas korzystania z płynu obróbkowego uważać, aby płyn nie dostał się na narzędzie.

Wiercenie w drewnie

Rozpocząć wiercenie z niską prędkością, a następnie zwiększyć prędkość do maksymalnej, jednocześnie mocno dociskając narzędzie. Jeśli istnieje ryzyko napotkania gwoździ, należy używać odpowiedniego wiertła odpornego na uderzanie w gwoździe. Materiał narażony na rozszczepianie należy podeprzeć drewnianym klockiem.

Wiercenie z udarem

WAŻNE: Używać wyłącznie wierteł z końcówkami z węglików spiekanych lub wierteł do muru przeznaczonych do wiercenia udarowego.

1. Wybrać żądany bieg/zakres momentu obrotowego za pomocą wybieraka biegów 8 , aby dopasować prędkość obrotową i moment obrotowy do planowanego zastosowania. Obrócić pierścień wyboru trybu 5 na symbol wiercenia udarowego (młotka).
2. Wcisnąć włącznik spustowy i wywierać tylko taki nacisk na narzędzie, aby nie skakało nadmiernie i nie dochodziło do wyskakiwania wiertła.

Zalecenia dotyczące wiercenia udarowego

- Nadmierny nacisk spowoduje wolniejsze wiercenie, przegrzanie i wolniejsze usuwanie materiału.
- Płynny i równomierny przepływ materiału oznacza, że szybkość wiercenia jest odpowiednia.
- Wiercić prosto, trzymając wiertło pod kątem prostym do obrabianego przedmiotu. Nie wywierać bocznego nacisku na wiertło podczas wiercenia, ponieważ spowoduje to utknięcie rowków wiertła i spadek prędkości wiercenia.
- Podczas wiercenia głębokich otworów, jeśli częstotliwość udaru zacznie spadać, częściowo wyciągnąć wiertło z otworu bez wyłączania narzędzia, co pomoże w usunięciu odpadów z otworu.

KONSERWACJA

To elektronarzędzie odznacza się dużą trwałością użytkową i prawie nie wymaga konserwacji. Aby długo cieszyć się właściwą pracą urządzenia, należy odpowiednio o nie dbać i regularnie je czyścić.

OSTRZEŻENIE: Aby zminimalizować ryzyko poważnych obrażeń ciała, należy wyłączyć narzędzie i odłączyć akumulator przed przystąpieniem do regulacji lub montażu/demontażu akcesoriów. *Przypadkowe włączenie może spowodować obrażenia ciała.*

Ładowarki i akumulatora nie można naprawiać.

Smarowanie

To narzędzie nie wymaga dodatkowego smarowania.

Czyszczenie

OSTRZEŻENIE: *Ryzyko porażenia prądem i ryzyko mechaniczne.*

Przed czyszczeniem odłączyć urządzenie elektryczne od źródła zasilania.

OSTRZEŻENIE: *Aby zapewnić bezpieczną i sprawną pracę, zawsze utrzymywać urządzenie elektryczne i otwory wentylacyjne w czystości.*

OSTRZEŻENIE: *Nigdy nie wolno używać rozpuszczalników ani innych agresywnych środków chemicznych do czyszczenia części narzędzia niewykonanych z metalu. Chemikalia mogą osłabić materiał, z którego wykonano wspomniane elementy.*
Używać tylko szmatki zwilżonej wodą i łagodnego mydła. Nie pozwolić, by jakikolwiek płyn przedostał się do wnętrza narzędzia, ani aby żaden element narzędzia został zanurzony w płynie.

Otwory wentylacyjne można czyścić suchą, miękką i niewykonaną z metalu szczotką i/lub odpowiednim odkurzaczem. Nie używać wody ani żadnych środków czyszczących. Korzystać z atestowanej ochrony wzroku i atestowanej maski przeciwpyłowej.

Akcesoria opcjonalne

OSTRZEŻENIE: *Ponieważ akcesoria producentów innych niż DEWALT nie zostały przetestowane z tym produktem, ich użycie może być niebezpieczne. Aby zminimalizować ryzyko zranienia, w połączeniu z tym produktem używać wyłącznie akcesoriów zalecanych przez firmę DEWALT.*

Aby uzyskać więcej informacji o odpowiednich akcesoriach, proszę skontaktować się ze sprzedawcą.

Moduł Tool Connect™ (rys. I)

OSTRZEŻENIE: Aby ograniczyć ryzyko poważnych obrażeń ciała, wyłączyć urządzenie i odłączyć akumulator przed przystąpieniem do regulacji lub montażu/demontażu akcesoriów. *Przypadkowe włączenie może spowodować obrażenia ciała.*

To narzędzie jest przystosowane do montażu modułu Tool Connect™ i ma specjalne miejsce do montażu modułu Tool Connect™.

Tool Connect™ to opcjonalna aplikacja na urządzenia inteligentne (np. smartfony i tablety), która pozwala na nawiązanie połączenia z urządzeniem w celu używania aplikacji do zarządzania zapasami.

Patrz ***Instrukcja modułu Tool Connect™***, aby uzyskać więcej informacji.

Instalacja modułu Tool Connect™

1. Wykręcić śruby mocujące 23 osłonę ochronną modułu Tool Connect™ 24 do narzędzia.
2. Zdjąć osłonę ochronną i włożyć moduł Tool Connect™ do pustej komory 25.
3. Dopilnować, aby moduł Tool Connect™ nie wystawał poza obudowę narzędzia. Przymocować moduł śrubami mocującymi i dokręcić śruby.

4. Patrz ***Instrukcja modułu Tool Connect™***, aby uzyskać dalsze instrukcje.

Hak na pasek i uchwyt na końcówki (rys. A)

Akcesoria opcjonalne

OSTRZEŻENIE: Aby ograniczyć ryzyko poważnych obrażeń ciała, używać haka na pasek narzędzia WYŁĄCZNIE do zawieszania narzędzia na pasku roboczym. NIE *używać haka na pasek do przywiązywania lub mocowania narzędzia do osoby lub przedmiotu podczas użytkowania.* ***NIE*** *zawieszać narzędzia nad głową ani nie zwieszać przedmiotów z haka na pasek.*

OSTRZEŻENIE: Aby zmniejszyć ryzyko wystąpienia poważnych obrażeń ciała*, dopilnować by śruba mocująca hak była prawidłowo dokręcona.*

WAŻNE: Podczas zakładania lub wymiany haka na pas lub uchwytu na końcówki stosować wyłącznie przeznaczoną do tego śrubę **12**. Koniecznie dobrze dokręcić śrubę.

Hak na pasek **11** i uchwyt na końcówki **13** można zamocować z dowolnej strony narzędzia wyłącznie za pomocą dostarczonej śruby **12**, by ułatwić pracę osobom prawo- i leworęcznym. Jeśli hak na pasek lub uchwyt na końcówki nie jest potrzebny, można go zdjąć z narzędzia.

Aby przełożyć hak na pasek lub uchwyt na końcówki, odkręcić śrubę mocującą i zamocować hak lub uchwyt z drugiej strony. Koniecznie dobrze dokręcić śrubę.

Ochrona środowiska

Selektywna zbiórka odpadów. Produktów i akumulatorów oznaczonych tym symbolem nie wolno usuwać ze zwykłymi odpadami z gospodarstw domowych.

Produkty i akumulatory zawierają materiały, które można odzyskać lub poddać recyklingowi, zmniejszając zapotrzebowanie na surowce. Oddawaj produkty elektryczne i akumulatory do recyklingu zgodnie z lokalnymi przepisami. Więcej danych na stronie **www.2helpU.com**.

Właściwe postępowanie ze zużytym sprzętem elektrycznym i elektronicznym przyczynia się do uniknięcia szkodliwych dla zdrowia ludzi i środowiska naturalnego skutków, o których mowa w art. 13 ust. 1 pkt 2 ustawy z dnia 11.09.2015 r. o zużytym sprzęcie elektrycznym i elektronicznym, wynikających z obecności w tym sprzęcie niebezpiecznych ubstancji, mieszanin oraz części składowych oraz niewłaściwego składowania i przetwarzania takiego sprzętu, takich jak skażenie środowiska na skutek przedostania się niebezpiecznych substancji do gleby lub wód gruntowych

Akumulator

Ten pojemny akumulator należy naładować, gdy przestanie dostarczać wystarczającą moc podczas zadań, które wcześniej można było wykonywać z łatwością.

Po zakończeniu okresu eksploatacji należy go zutylizować w sposób bezpieczny dla środowiska naturalnego:

- Całkowicie rozładować akumulator i wyjąć go z narzędzia.
- Ogniwa litowo-jonowe nadają się do recyklingu. Proszę zanieść je do sprzedawcy lub miejscowego punktu recyklingu. Zebrane akumulatory zostaną odpowiednio poddane recyklingowi lub utylizacji.

zst00563359 - 17-06-2024

Warunki i Zasady Europejskiej Gwarancji Elektronarzędzi (PT) DEWALT

Produkty marki DEWALT reprezentują bardzo wysoką jakość, dlatego oferujemy dla nich korzystne warunki gwarancyjne. Niniejsze warunki gwarancji nie pomniejszają praw klienta wynikających z polskich regulacji ustawowych lecz są ich uzupełnieniem. Gwarancja jest ważna na terytorium państw członkowskich Unii Europejskiej oraz Europejskiego Obszaru Wolnego Handlu.

1. **JEDEN ROK Gwarancji Profesjonalnych Elektronarzędzi DEWALT**
   Jeżeli elektronarzędzie marki DEWALT w ciągu 12 miesięcy od daty zakupu ulegnie uszkodzeniu z powodu wad materiałowych lub wad produkcyjnych DEWALT wymieni bezpłatnie uszkodzone części lub całe elektronarzędzie według własnej oceny (z zastrzeżeniem warunków wymienionych w punktach 2 i 4):
2. **Warunki ogólne**
   2.1 Europejska gwarancja DEWALT (PT) dotyczy użytkowników orginalnych produktów DEWALT, którzy nabyli narzędzie od autoryzowanego dystrybutora marki DEWALT do stosowania w związku z ich działalnością gospodarczą lub zawodową. Europejska gwarancja DEWALT (PT) nie dotyczy osób nabywających produkty DEWALT w celu odsprzedaży lub wynajęcia.
   2.2 Niniejsza gwarancja jest niezbywalna. Obowiązuje tylko użytkowników oryginalnych produktów DEWALT, nabytych według warunków określonych w punkcie 2.1.
   2.3 Gwarancja ma zastosowanie do profesjonalnych elektronarzędzi marki DEWALT, z wyłączeniem elektronarzędzi wyraźnie określonych.
   2.3 Naprawa lub wymiana produktu na podstawie niniejszej gwarancji nie powoduje przedłużenia lub odnowienia okresu gwarancji. Okres gwarancji rozpoczyna się od daty zakupu, a kończy się 12 miesięcy później.
   2.4 DEWALT zastrzega sobie prawo do odmowy roszczeń wynikających z niniejszej gwarancji, które w opinii upoważnionego przedstawiciela serwisu nie są skutkiem wady materiałowej lub produkcyjnej oraz nie wynikają z warunków europejskiej gwarancji DEWALT (PT).
   2.5 Koszty transportu pomiędzy użytkownikiem i autoryzowanym punktem serwisowym nie są objęte gwarancją.
3. **Produkty nie objęte europejską gwarancją DEWALT PT Gwarancją DEWALT PT nie są objęte.**
   3.1 Produkty DEWALT, których specyfikacja nie jest przewidziana na rynek europejski, importowanych przez nieautoryzowanego dystrybutora spoza obszaru krajów UE i EFTA.
   3.2 Akcesoria i osprzęt eksploatacyjny dołączony do urządzenia oraz elementy ulegające naturalnemu zużyciu, np wiertła, brzeszczoty, tarcze ścierne.
   3.3 Produkty dostarczane do firm wynajmujących w ramach umów o świadczenie usług lub umów B2B są wyłączone i podlegaja gwarancji określonej w szczegółowych warunkach umów dostaw.
   3.4 Produkty oznaczone logo DEWALT dostarczane przez naszych partnerów, podlegające określonym przez nich warunkom gwarancji. Informacje w dokumentacji dostarczonej z produktem.
   3.5 Produkt dostarczany jako część zestawu, który należy dostarczyć jako komplet do naprawy gwarancyjnej, gdzie kod daty produkcji nie jest zgodny z innymi produktami tego zestawu i/lub datą zakupu.
   3.6. Narzędzia ręczne, odzież robocza, oprzyrządowanie.
   3.7 Produkty wykorzystywane w produkcji lub procesach produkcyjnych, jeśli nie zaakceptowane w indywidualnym planie DEWALT.
4. **Odrzucenie roszczenia gwarancyjnego**
   Roszczenie z tytułu niniejszej gwarancji mogą zostać odrzucone, jeżeli:
   4.1 Autoryzowany serwis DEWALT stwierdzi i racjonalnie uzasadni, że awaria produktu nie jest wynikiem wady materiałowej lub fabrycznej.
   4.2 Awaria lub uszkodzenia są wynikiem zużycia/wyeksploatowania w trakcie normalnego użytkowania. Zobacz punkt
   4.14. Wszystkie produkty podlegają zużyciu podczas użytkowania. Bardzo ważny jest więc odpowiedni dobór do wykonywanych prac.
   4.3 Jeśli nie można zweryfikować kodu daty i numeru seryjnego.
   4.4 Jeśli narzędzie przesłane do naprawy nie posiada oryginalnego dowodu zakupu.
   4.5 Uszkodzenia spowodowane niewłaściwym użytkowaniem, zamoczeniem, uszkodzeniem mechanicznym lub innymi czynnościami niezgodnymi z instrukcją obsługi.
   4.6 Uszkodzenia spowodowane przez stosowanie nieodpowiednich akcesoriów lub oprzyrządowania nieokreślonych w instrukcji obsługi.
   4.7 Urządzenie zostało przerabiane lub zmodyfikowane względem oryginału.
   4.8 Urządzenie było naprawiane przez osoby przypadkowe lub serwis nieautoryzowany oraz jeśli użyte do naprawy części zamianne nie są oryginalne.
   4.9 Produkt został przeciążony lub dalej użytkowany po wykryciu częściowej awarii
   4.10 Stosowano w warunkach odbiegających od normy, w tym wnikaniu do wewnątrz nadmiernych pyłów i innych materiałów.
   4.11 W wyniku braku konserwacji lub naprawy części podlegających naturalnemu zużyciu.
   4.12 Produkt jest niekompletny lub wyposażony w nieoryginalne oprzyrządowanie

4.13 Defekt produktu spowodowany nieodpowiednim dopasowaniem, nieprawidlowej regulacji lub montażu wykonanego przez użytkownika, które są opisane w instrukcji. Wszystkie produkty są kontrolowane i sprawdzane w trakcie produkcji. Wszelkie uszkodzenia lub zidentyfikowane nieprawidłowości powinny być zgłoszone bezpośrednio do sprzedawcy.

4.14 Ze względu na zużycie lub uszkodzenie części ulegającej naturalnemu zużyciu podczas normalnego użytkowania. Poniżej element objęte, ale nie ograniczone tym warunkiem

Typowe podzespoły

- Szczotki węglowe
- Obudowy
- Kołnierze
- Uszczelki
- Oleje, smary
- Przewody
- Uchwyty
- Uchwyty brzeszczotów
- O-Ringi

Specjalistyczne podzespoły produktów

- Zestawy serwisowe

Narzędzia łączące

- O-Ringi
- Sprężyny
- Szyny napędowe
- Ograniczniki

Młotowiertarki

- Pobijaki
- Uchwyty narzędziowe
- Cylindry
- Zapadki

Impact Tools

- Zabieraki
- Kowadło
- Uchwyty

5. Roszczenie gwarancyjne

5.1 W celu złożenia reklamacji należy skonataktować się ze sprzedawcą, lub najbliższym autoryzowanym serwisem DEWALT, który można znaleźć na www.2helpU.com.

5.2 Kompletne narzędzie DEWALT wraz z oryginalnym dowodem zakupu należy dostarczyć do sprzedawcy lub autoryzowanego serwisu.

5.3 Autoryzowany serwis DEWALT po oględzinach potwierdzi możliwość wykonania naprawy gwarancyjnej lub ją odrzuci.

5.4 W przypadku gdy w takcie naprawy gwarancyjnej zajdzie konieczność wymiany podzespołów nie objętych gwarancją, serwis ma prawo dostarczyć kosztorys dotyczący naprawy lub wymienionych części zamiennych.

5.5 Bark przawidlowego utrzymania i konserwacji produktu może skutkować odrzuceniem przyszłych roszczeń.

5.6 Po zakończeniu naprzawy product zostanie zwrócony do miejsca, z którego został dostarczony w ramach niniejszej gwarancji

6. Nieprawidłowe roszczenia gwarancyjne

6.1 DEWALT zastrzega sobie prawo do odmowy jakichkolwiek roszczeń wynikających z niniejszej gwarancji, które w opinii autoryzowanego dystrybutora nie są zgodne z warunkami Europejskiej Gwarancji DEWALT.

6.2 Jeżeli roszczenie gwarancji jest odrzucone przez autoryzowany punkt serwisowy DEWALT, powody odmowy zostaną przekazane wraz z wyceną naprawy narzędzia. Jeżeli roszczący odmówił opłaty za wykonanie naprawy, narzędzie może być zwrócone jako niesprawne/wadliwe.

7. Zmiany Warunków i Zasad

7.1 DEWALT zastrzega sobie prawo do zmian i korekt swojej polityki gwarancyjnej, terminów i kwalifikowania produktów bez uprzedzenia jeśli uzna konieczne zmiany za właściwe.

7.2 Aktualne zasady i warunki Europejskiej Gwarancji Elektronarzędzi DEWALT są dostepne na www.2helpU.com, u lokalnego sprzedawcy DEWALT lub w lokalnym biurze marki DEWALT.

7.3 Gwarancja nie wyłącza, nie ogranicza ani nie zawiesza uprawnień kupującego wynikających z przepisów o rękojmi za wady rzeczy sprzedanej.

Gwarant: Stanley Black & Decker Polska Sp. z o.o
ul. Prosta 68, 00-838 Warszawa.

Wszystkie reklamacje gwarancyjne rozpatrywane są przez:
Centralny Serwis Gwarancyjny ERPATECH

ul. Bakaliowa 26, 05-080 Mościska
(22) 431-05-05; serwis@erpatech.pl

CZ **ZÁRUČNÍ LIST**

PL **KARTA GWARANCYJNA**

H **JÓTÁLLÁSI JEGY**

SK **ZÁRUČNÝ LIST**

DEWALT®

CZ měsíců
H hónap

12

PL miesięcy
SK mesiacov

CZ	Výrobní kód	Datum prodeje	Razítko prodejny Podpis
H	Gyári szám	A vásárlás napja	Pecsét helye Aláírás
PL	Numer seryjny	Data sprzedaży	Stempel Podpis
SK	Číslo série	Dátum predaja	Pečiatka predajne Podpis

CZ
Adresy servisu
Band Servis
Klášterského 2
CZ-140 00 Praha 4
Tel.: 00420 244 403 247
Fax: 00420 241 770 167

Band Servis
K Pasekám 4440
CZ-76001 Zlín
Tel.: 00420 577 008 550,1
Fax: 00420 577 008 559
http://www.bandservis.cz

H
FIXIT Hungary Kft.
3526 Miskolc
Zsolcai kapu 9-11. / 49
RMA system:
http://rma.fixit-service.com
E-mail: dewalt@hu.fixit-service.com
Tel: +36 46 500 385

PL
Centralny Serwis Gwarancyjny
ERPATECH
ul. Bakaliowa 26
05-080 Mościska
Tel.: (22) 431-05-05
serwis@erpatech.pl

SK
Adresa servisu
Band Servis
Paulínska ul. 22
SK-91701 Trnava
Tel.: 00421 335 511 063
Fax: 00421 335 512 624

CZ Dokumentace záruční opravy

H A garanciális javitás dokumentálása

PL Przebieg napraw gwarancyjnych

SK Záznamy o záručných opravách

CZ	Číslo	Datum příjmu	Datum zakázky	Číslo zakázky	Závada	Razítko Podpis
H	Sorszám	Bejelentés időpontja	Javítási időpont	Javitási munkalapszám	Hiba jelleg oka	Pecsét Aláírás
	Jótállás új határideje					
PL	Nr	Data zgłoszenia	Data naprawy	Nr zlecenia	Przebieg naprawy	Stempel Podpis
SK	Číslo dodávky	Dátum nahlásenia	Dátum opravy	Číslo objednávky	Popis poruchy	Pečiatka Podpis