GARDENA®

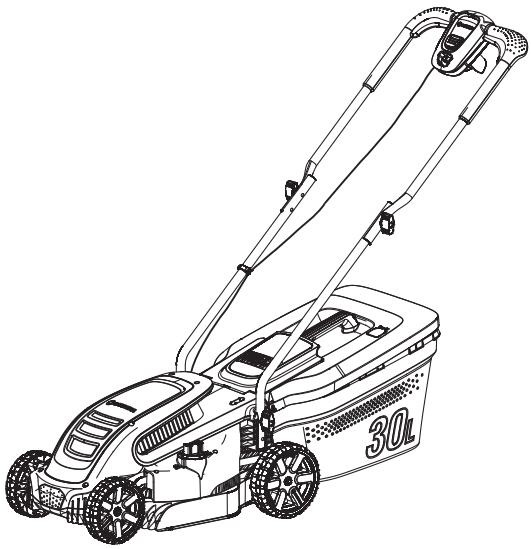

PowerMax 1200/32 Art. 5032

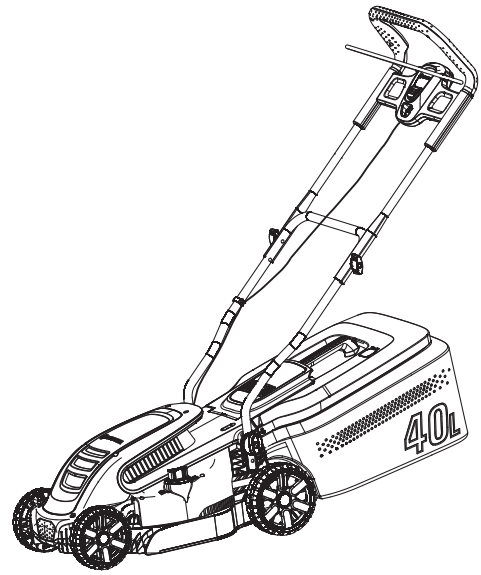

PowerMax 1400/34 Art. 5034

DE	**Betriebsanleitung** Elektro-Rasenmäher
EN	**Operator's manual** Electric Lawnmower
FR	**Mode d'emploi** Tondeuse électrique
NL	**Gebruiksaanwijzing** Elektrische grasmaaier
SV	**Bruksanvisning** Elektrisk Gräsklippare
DA	**Brugsanvisning** Elektrisk Plæneklipper
FI	**Käyttöohje** Sähkökäyttöinen ruohonleikkuri
NO	**Bruksanvisning** Elektrisk Gressklipper
IT	**Istruzioni per l'uso** Rasaerba elettrico
ES	**Instrucciones de empleo** Cortacésped eléctrico
PT	**Manual de instruções** Corta-relva elétrico
PL	**Instrukcja obsługi** Elektryczna kosiarka
HU	**Használati utasítás** Elektromos fűnyíró
CS	**Návod k obsluze** Elektrická sekačka
SK	**Návod na obsluhu** Elektrická kosačka
EL	**Οδηγίες χρήσης** Ηλεκτρικό χλοοκοπτικό
RU	**Инструкция по эксплуатации** Электрическая газонокосилка
SL	**Navodilo za uporabo** Električna kosilnica
HR	**Upute za uporabu** Električna kosilica
SR/ BS	**Uputstvo za rad** Električna kosilica
UK	**Інструкція з експлуатації** Електрична газонокосарка
RO	**Instrucțiuni de utilizare** Maşină electrică de tuns gazonul
TR	**Kullanma Kılavuzu** Elektrikli Çim Biçme Makinesi
BG	**Инструкция за експлоатация** Електрокосачка
SQ	**Manual përdorimi** Prerëse bari elektrike
ET	**Kasutusjuhend** Elektriline muruniiduk
LT	**Eksploatavimo instrukcija** Elektrinė vejapjovė
LV	**Lietošanas instrukcija** Elektriskā zāles pļaujmašīna

DE ***Produkthaftung***
Wir weisen ausdrücklich darauf hin, dass wir in Übereinstimmung mit dem Produkthaftungsgesetz nicht für Schäden haften, die durch unsere Produkte entstehen, wenn diese unsachgemäß und nicht durch einen von uns autorisierten Servicepartner repariert wurden oder wenn keine Original GARDENA Teile oder von uns zugelassene Teile verwendet wurden.

EN ***Product liability***
In accordance with the German Product Liability Act, we hereby expressly declare that we accept no liability for damage incurred from our products where said products have not been properly repaired by a GARDENA-approved service partner or where original GARDENA parts or parts authorised by GARDENA were not used.

FR ***Responsabilité***
Conformément à la loi relative à la responsabilité du fait des produits défectueux, nous déclarons expressément par la présente que nous déclinons toute responsabilité pour les dommages résultant de nos produits, si lesdits produits n'ont pas été correctement réparés par un partenaire d'entretien agréé GARDENA ou si des pièces d'origine GARDENA ou des pièces agréées GARDENA n'ont pas été utilisées.

NL ***Productaansprakelijkheid***
Conform de Duitse wet inzake productaansprakelijkheid verklaren wij hierbij uitdrukkelijk dat wij geen aansprakelijkheid aanvaarden voor schade ontstaan uit onze producten waarbij deze producten niet zijn gerepareerd door een GARDENA-erkende servicepartner of waarbij geen originele GARDENA-onderdelen of onderdelen die door GARDENA zijn goedgekeurd zijn gebruikt.

SV ***Produktansvar***
I enlighet med tyska produktansvarslagar förklarar vi härmed uttryckligen att vi inte åtar oss något ansvar för skador som orsakas av våra produkter där produkterna inte har genomgått korrekt reparation från en GARDENA-godkänd servicepartner eller där originaldelar från GARDENA eller delar godkända av GARDENA inte använts.

DA ***Produktansvar***
I overensstemmelse med den tyske produktansvarslov erklærer vi hermed udtrykkeligt, at vi ikke påtager os noget ansvar for skader på vores produkter, hvis de pågældende produkter ikke er blevet repareret korrekt af en GARDENA-godkendt servicepartner, eller hvor der ikke er brugt originale GARDENA-reservedele eller godkendte reservedele fra GARDENA.

FI ***Tuotevastuu***
Saksan tuotevastuulain mukaisesti emme ole vastuussa laitteiden vaurioista, jos korjauksia ei ole tehnyt GARDENAn hyväksymä huoltoliike tai jos niiden syynä on muiden kuin alkuperäisten GARDENA-varaosien tai GARDENAn hyväksymien varaosien käyttö.

IT ***Responsabilità del prodotto***
In conformità con la Legge tedesca sulla responsabilità del prodotto, con la presente dichiariamo espressamente che decliniamo qualsiasi responsabilità per danni causati dai nostri prodotti qualora non siano stati correttamente riparati presso un partner di assistenza approvato GARDENA o laddove non siano stati utilizzati ricambi originali o autorizzati GARDENA.

ES ***Responsabilidad sobre el producto***
De acuerdo con la Ley de responsabilidad sobre productos alemana, por la presente declaramos expresamente que no aceptamos ningún tipo de responsabilidad por los daños ocasionados por nuestros productos si dichos productos no han sido reparados por un socio de mantenimiento aprobado por GARDENA o si no se han utilizado piezas originales GARDENA o piezas autorizadas por GARDENA.

PT ***Responsabilidade pelo produto***
De acordo com a lei alemã de responsabilidade pelo produto, declaramos que não nos responsabilizamos por danos causados pelos nossos produtos, caso os tais produtos não tenham sido devidamente reparados por um parceiro de assistência GARDENA aprovado ou se não tiverem sido utilizadas peças GARDENA originais ou peças autorizadas pela GARDENA.

PL ***Odpowiedzialność za produkt***
Zgodnie z niemiecką ustawą o odpowiedzialności za produkt, niniejszym wyraźnie oświadczamy, że nie ponosimy żadnej odpowiedzialności za szkody poniesione na skutek użytkowania naszych produktów, w przypadku gdy naprawa tych produktów nie była odpowiednio przeprowadzana przez zatwierdzonego przez firmę GARDENA partnera serwisowego lub nie stosowano oryginalnych części GARDENA albo części autoryzowanych przez tę firmę.

HU ***Termékszavatosság***
A németországi termékszavatossági törvénnyel összhangban ezennel nyomatékosan kijelentjük, hogy nem vállalunk felelősséget a termékeinkben keletkezett olyan károkért, amelyek valamely GARDENA által jóváhagyott szervizpartner által nem megfelelően végzett javításból adódtak, vagy amely során nem eredeti GARDENA alkatrészeket vagy a GARDENA által jóváhagyott alkatrészeket használtak fel.

CS ***Odpovědnost za výrobek***
V souladu s německým zákonem o odpovědnosti za výrobek tímto výslovně prohlašujeme, že nepřijímáme žádnou odpovědnost za poškození vzniklá na našich výrobcích, kdy zmíněné výrobky nebyly řádně opraveny schváleným servisním partnerem GARDENA nebo kdy nebyly použity originální náhradní díly GARDENA nebo náhradní díly autorizované společností GARDENA.

SK ***Zodpovednosť za produkt***
V súlade s nemeckými právnymi predpismi upravujúcimi zodpovednosť za výrobok týmto výslovne prehlasujeme, že nenesieme žiadnu zodpovednosť za škody spôsobené našimi výrobkami, v prípade ktorých neboli náležité opravy vykonané servisným partnerom schváleným spoločnosťou GARDENA alebo neboli použité diely spoločnosti GARDENA alebo diely schválené spoločnosťou GARDENA.

EL ***Ευθύνη προϊόντος***
Σύμφωνα με τον γερμανικό νόμο περί Ευθύνης για τα Προϊόντα, με το παρόν δηλώνουμε ρητώς ότι δεν αποδεχόμαστε καμία ευθύνη για τυχόν ζημίες που προκύπτουν από τα προϊόντα μας εάν αυτά δεν έχουν επισκευαστεί σωστά από κάποιον εγκεκριμένο συνεργάτη επισκευών της GARDENA ή εάν δεν έχουν χρησιμοποιηθεί αυθεντικά εξαρτήματα GARDENA ή εξαρτήματα εγκεκριμένα από την GARDENA.

SL ***Odgovornost proizvajalca***
V skladu z nemškimi zakoni o odgovornosti za izdelke,izrecno izjavljajo, da ne sprejemamo nobene odgovornosti za škodo, ki jo povzročijo naši izdelki, če teh niso ustrezno popravili GARDENINI odobreni servisni partnerji ali pri tem niso bili uporabljeni originalni GARDENINI nadomestni deli ali GARDENINIMI homologiranimi nadomestnimi deli.

HR ***Pouzdanost proizvoda***
Sukladno njemačkom zakonu o pouzdanosti proizvoda, ovime izričito izjavljujemo kako ne prihvaćamo nikakvu odgovornost za oštećenja na našim proizvodima nastala uslijed neispravnog popravka od strane servisnog partnera kojeg odobrava GARDENA ili uslijed nekorištenja originalnih GARDENA dijelova ili dijelova koje odobrava GARDENA.

RO ***Răspunderea pentru produs***
În conformitate cu Legea germană privind răspunderea pentru produs, declarăm în mod expres prin prezentul document că nu acceptăm nicio răspundere pentru defecțiunile suferite de produsele noastre atunci când acestea nu au fost reparate în mod corect de un atelier de service partener, aprobat de GARDENA, sau când nu au fost utilizate piese GARDENA originale sau piese autorizate de GARDENA.

BG ***Отговорност за вреди, причинени от стоки***
Съгласно германския Закон за отговорността за вреди, причинени от стоки, с настоящото изрично декларираме, че не носим отговорност за щети, причинени от нашите продукти, ако те не са били правилно ремонтирани от одобрен от GARDENA сервиз или ако не са използвани оригинални части на GARDENA или части, одобрени от GARDENA.

ET ***Tootevastutus***
Vastavalt Saksamaa tootevastutusseadusele deklareerime käesolevaga selgesõnaliselt, et me ei kanna mingisugust vastutust meie toodetest tingitud kahjude eest, kui need tooted ei ole korrektselt parandatud GARDENA heakskiidetud hoolduspartneri poolt või kui parandamisel ei ole kasutatud GARDENA originaalosi või GARDENA volitatud osi.

LT ***Gaminio patikimumas***
Mes aiškiai pareiškiame, kad, atsižvelgiant į Vokietijos gaminių patikimumo įstatymą, neprisiimame atsakomybės dėl bet kokios žalos, patirtos dėl mūsų gaminių, jeigu jie buvo netinkamai taisomi arba jų dalys buvo pakeistos neoriginaliomis GARDENA dalimis ar nepatvirtintomis dalimis, arba jeigu remonto darbai buvo atliekami ne GARDENA techninės priežiūros centro specialistų.

LV ***Atbildība par produkcijas kvalitāti***
Saskaņā ar Vācijas likumu par atbildību par produkcijas kvalitāti ar šo mēs paziņojam, ka neuzņemamies atbildību par bojājumiem, kas radušies, lietojot mūsu izstrādājumus, kuru remontu nav veicis uzņēmuma GARDENA apstiprināts apkopes partneris vai kuru remontam netika izmantotas oriģinālās GARDENA detaļas vai detaļas, kuru lietošanu apstiprinājis uzņēmums GARDENA.

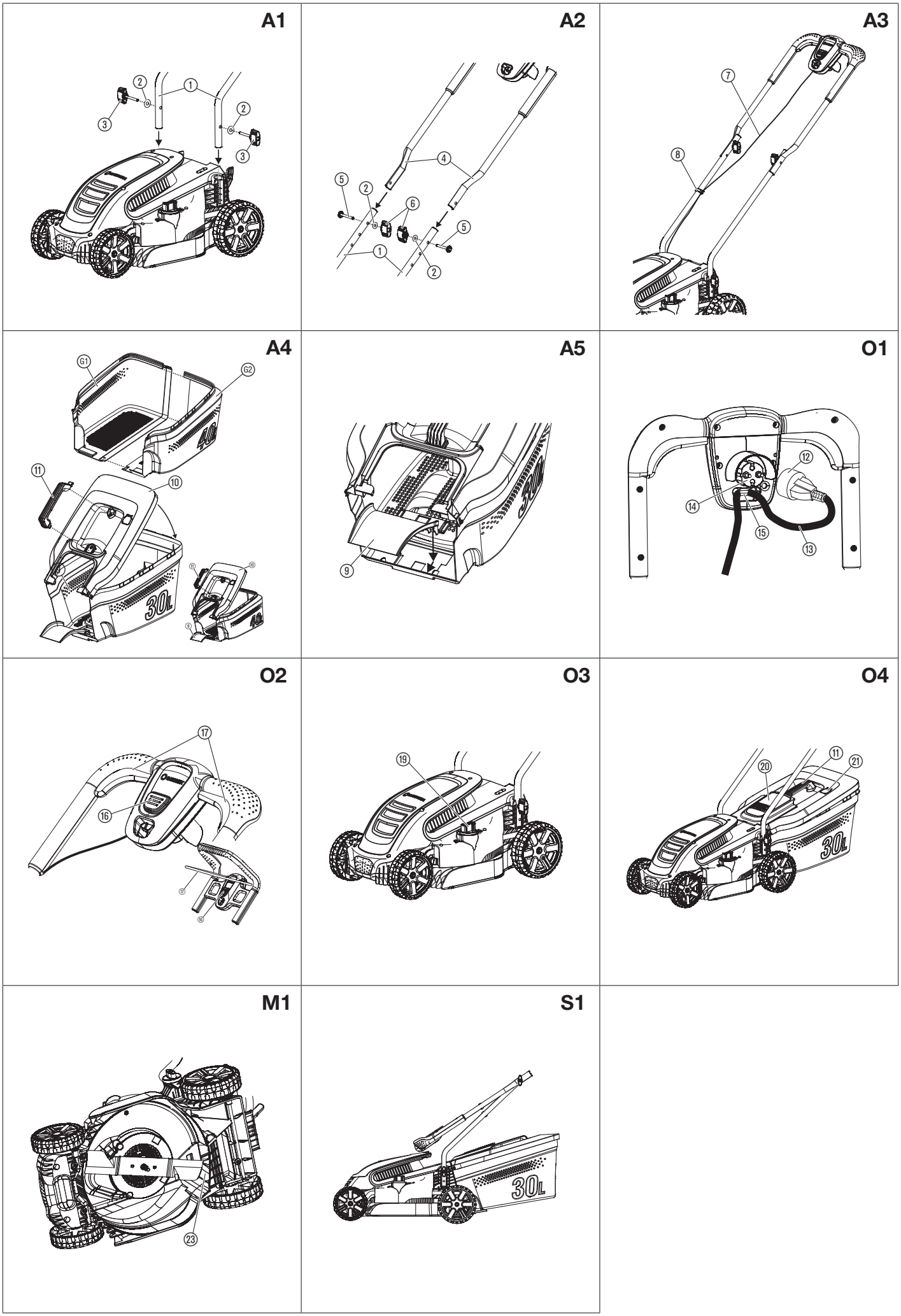
A1
A2
A3
A4
A5
O1
O2
O3
O4
M1
S1

Tłumaczenie instrukcji oryginalnej.

Dzieci od 8 r. ż. oraz osoby o ograniczonych zdolnościach fizycznych, sensorycznych lub psychicznych lub też nieposiadające doświadczenia i wiedzy mogą używać produktu pod warunkiem, że są przy tym nadzorowane lub zostały poinstruowane na temat bezpiecznego użytkowania produktu oraz rozumieją niebezpieczeństwa wynikające z jego użycia. Nie wolno dzieciom bawić się produktem. Nie wolno dzieciom dokonywać czyszczenia i konserwacji przez użytkownika urządzenia, jeżeli nie są one przy tym nadzorowane. Produkt nie powinien być użytkowany przez osoby w wieku poniżej 16. roku życia.

Zastosowanie zgodnie z przeznaczeniem:

Kosiarka elektryczna GARDENA jest przeznaczona do koszenia trawników na działkach i w ogrodach domowych.

Produkt nie jest przeznaczony do długotrwałego użytkowania.

NIEBEZPIECZEŃSTWO! Ryzyko obrażeń ciała! Nie należy używać produktu do przycinania krzewów, żywopłotów, pnączy lub trawy na dachach lub balkonach, rozdrabniania gałęzi, odrostów ani do wyrównywania nierówności terenu. Nie używać produktu na pochyłościach o nachyleniu większym niż 20°.

1. BEZPIECZEŃSTWO

WAŻNE!
Należy starannie zapoznać się z instrukcją obsługi i zachować ją do późniejszego wykorzystania.

Symbole umieszczone na produkcie:

UWAGA!

W przypadku nieprawidłowej eksploatacji produkt może być niebezpieczny. Aby zapewnić bezpieczeństwo oraz optymalne wyniki pracy, podczas korzystania z produktu należy stosować się do ostrzeżeń oraz zaleceń dotyczących bezpieczeństwa. Operator powinien stosować się do instrukcji i ostrzeżeń znajdujących się w instrukcji obsługi oraz umieszczonych na produkcie. Nie należy nigdy korzystać z produktu, jeśli zabezpieczenia producenta nie znajdują się we właściwym położeniu. Następstwem nieuważnej lub nieprawidłowej obsługi mogą być obrażenia użytkownika lub innych osób. Należy przeczytać ze zrozumieniem niniejszą instrukcję obsługi. Zachować instrukcję obsługi, aby móc skorzystać z niej w przyszłości.

Należy przeczytać instrukcję obsługi.

Osoby postronne powinny znajdować się z dala od urządzenia.

Uważać na bardzo ostre ostrza. Ostrza obracają się nadal po wyłączeniu silnika.
Przed przystąpieniem do konserwacji lub w przypadku uszkodzenia lub przecięcia przewodu należy odłączyć go od zasilania.

Nie dotyczy kosiarki elektrycznej.

STOP

Mechanizm tnący pracuje jeszcze chwilę po wyłączeniu!

Trzymać przewód zasilający z dala od tarcz tnących.

Ogólne wskazówki bezpieczeństwa

Bezpieczeństwo elektryczne

NIEBEZPIECZEŃSTWO! Ryzyko porażenia prądem elektrycznym!
Ryzyko obrażeń ze względu na porażenie prądem elektrycznym.

→ **Produkt musi być zasilany prądem za pośrednictwem wyłącznika różnicowoprądowego (RCD) o znamionowym prądzie wyzwalającym maksymalnie 30 mA.**

NIEBEZPIECZEŃSTWO! Ryzyko porażenia prądem elektrycznym!
Ryzyko obrażeń ze względu na porażenie prądem elektrycznym.

→ **Przed przystąpieniem do czynności konserwacyjnych lub wymiany części odłączyć produkt od sieci elektrycznej. Odłączone gniazdo musi być w zasięgu wzroku.**

Przewody

W przypadku używania przedłużacza, przekrój poprzeczny jego żył musi być zgodny z wartościami podanymi w poniższej tabeli:

Napięcie	Długość przewodu	Pole przekroju
220 – 240 V/50 Hz	Do 20 m	1,5 mm^2
220 – 240 V/50 Hz	20 – 50 m	2,5 mm^2

1. Przewody zasilające i przedłużacze są dostępne w lokalnym autoryzowanym centrum serwisowym.
2. Należy używać wyłącznie przedłużaczy zaprojektowanych specjalnie do użytku na zewnątrz budynków oraz zgodnych z jedną z następujących norm: standardowe z powłoką gumową (60245 IEC 53), standardowe z powłoką z PCV (60227 IEC 53) lub standardowe z powłoką z PCP (60245 IEC 57).
3. Jeśli krótki przewód połączeniowy jest uszkodzony, musi zostać wymieniony przez producenta, autoryzowany serwis lub podobnie wykwalifikowaną osobę, aby uniknąć niebezpieczeństwa.

Nauka

1. Należy dokładnie zapoznać się z treścią instrukcji. Należy dobrze poznać zasady działania elementów sterujących i obsługi urządzenia.
2. Nie wolno pozwalać dzieciom ani osobom, które nie zapoznały się niniejszą instrukcją obsługi, na obsługiwanie maszyny. Przepisy lokalne mogą narzucać ograniczenia dotyczące wieku operatora urządzenia.
3. Nigdy nie używać urządzenia, gdy w pobliżu znajdują się inne osoby, w szczególności dzieci, oraz zwierzęta.
4. Należy pamiętać, że operator ponosi odpowiedzialność za wypadki lub spowodowanie zagrożenia dla innych ludzi lub ich własności.

Przygotowanie

1. Podczas obsługi maszyny należy zawsze nosić solidne obuwie i spodnie z długimi nogawkami. Nie obsługiwać maszyny boso lub w sandałach. Unikać luźnej odzieży oraz zwisających linek lub opasek.
2. Dokładnie sprawdzić teren, na którym ma być używana maszyna i usunąć wszystkie przedmioty, które mogłyby zostać przez nią wyrzucone.
3. Przed użyciem maszyny należy zawsze wzrokowo sprawdzić, czy ostrze, śruba ostrza oraz zespół ostrza nie są zużyte lub uszkodzone. Wymienić zużyte lub uszkodzone elementy jako cały zestaw, aby zapewnić odpowiednie wyważenie. Wymienić uszkodzone lub nieczytelne etykiety.
4. Przed użyciem maszyny sprawdzić przewód zasilający oraz przedłużacz pod kątem uszkodzeń lub zużycia. W przypadku uszkodzenia przewodu podczas użytkowania należy natychmiast odłączyć go od zasilania.
NIE DOTYKAĆ PRZEWODU PRZED ODŁĄCZENIEM OD ZASILANIA.
Nie używać maszyny w przypadku uszkodzenia lub zużycia przewodu.

Obsługa

1. Urządzenia można używać tylko za dnia lub przy dobrym sztucznym oświetleniu.
2. Unikać używania maszyny na mokrej trawie.
3. Na pochyłościach należy zapewnić sobie dobre podparcie dla stóp.
4. Należy iść, nie biec.
5. Kosić w poprzek zboczy — nie pod górę lub z góry.
6. Zachować szczególną ostrożność podczas zmiany kierunku jazdy na pochyłych powierzchniach.
7. Nie kosić trawy na bardzo stromych zboczach.
8. Należy zachować szczególną ostrożność przy wycofywaniu lub przyciąganiu maszyny do siebie.
9. W przypadku konieczności przechylenia maszyny w celu jej przetransportowania przed przejazdem przez inne powierzchnie niż trawa oraz podczas transportowania maszyny do lub z miejsca użytkowania należy zatrzymać ostrza.
10. Nie obsługiwać maszyny z uszkodzonymi osłonami lub bez założonych zabezpieczeń, takich jak deflektory i/lub kosz na trawę.
11. Włączać silnik ostrożnie, zgodnie z instrukcją, trzymając stopy z dala od ostrza.
12. Nie przechylać maszyny podczas rozruchu silnika, chyba że jest to wymagane. W takim przypadku nie przechylać maszyny bardziej, niż to konieczne i unieść tylko tę część urządzenia, która jest oddalona od operatora.
13. Podczas uruchamiania maszyny nie stać przed otworem wylotowym.
14. Nie zbliżać rąk lub nóg do ruchomych części urządzenia. Przez cały czas zachowuj bezpieczną odległość od otworu wyrzutowego.
15. Nie transportować maszyny podłączonej do zasilania.
16. Zatrzymać maszynę i wyjąć wtyczkę z gniazda. Upewnić się, że wszystkie ruchome części zatrzymały się:

- przed opuszczeniem maszyny;
- przed usunięciem zatorów lub oczyszczeniem zatkanego kanału;
- przed przestąpieniem do kontroli, czyszczenia lub uruchomienia maszyny;
- po uderzeniu w jakiś przedmiot; przed ponownym uruchomieniem maszyny i przystąpieniem do jej użytkowania należy sprawdzić, czy nie jest ona uszkodzona i dokonać niezbędnych napraw.

Gdy maszyna zaczyna drgać w nienaturalny sposób (natychmiast sprawdzić przyczynę):

- sprawdzić pod kątem uszkodzeń;
- wymienić lub naprawić uszkodzone części;
- sprawdzić i w razie potrzeby dokręcić wszystkie obluzowane elementy.

Konserwacja i przechowywanie

1. Wszystkie nakrętki i śruby powinny być zawsze dokręcone, aby mieć pewność, że maszyna jest w dobrym stanie technicznym.
2. Regularnie sprawdzić kosz na trawę pod kątem zużycia.
3. W przypadku maszyn z kilkoma ostrzami należy zachować ostrożność, ponieważ obrócenie jednego z ostrzy może spowodować obracanie się pozostałych ostrzy.
4. Zachować ostrożność podczas regulacji maszyny, aby uniknąć zakleszczenia palców pomiędzy ruchomymi ostrzami a nieruchomymi częściami maszyny.
5. Przed odstawieniem maszyny do przechowywania należy umożliwić jej ostygnięcie.
6. Podczas serwisowania ostrzy należy pamiętać, że nawet po odłączeniu zasilania ostrza mogą nadal się poruszać.
7. Wymienić zużyte lub uszkodzone części. Należy stosować wyłącznie oryginalne części zamienne i akcesoria.

Dodatkowe wskazówki bezpieczeństwa

Bezpieczeństwo elektryczne

NIEBEZPIECZEŃSTWO! Zatrzymanie akcji serca!

Produkt wytwarza podczas pracy pole elektromagnetyczne. W określonych warunkach pole to może oddziaływać na aktywne i pasywne implanty medyczne. Aby uniknąć ryzyka poważnych lub śmiertelnych obrażeń ciała, zalecamy osobom posiadającym implanty medyczne przed użyciem produktu skontaktować się z lekarzem lub producentem implantu.

Przed użyciem maszyny sprawdzić, czy przewód nie jest uszkodzony lub zużyty. W przypadku stwierdzenia, że przewód jest uszkodzony należy dostarczyć produkt do autoryzowanego punktu serwisowego w celu wymiany przewodu.

Nie wolno używać urządzenia, jeśli przewody elektryczne są uszkodzone lub zużyte.

Jeśli przewód jest nadcięty lub jego izolacja jest uszkodzona, należy niezwłocznie odłączyć zasilanie. Nie wolno dotykać przewodu elektrycznego, dopóki nie zostanie odłączone zasilanie. Nie wolno naprawiać nadciętego lub uszkodzonego przewodu. Wymienić go na nowy.

Przedłużacz musi być rozwinięty. Zwinięte przewody mogą się przegrzewać i zmniejszyć wydajność kosiarki.

Przedłużacz powinien leżeć z dala od produktu; należy zawsze pracować z dala od źródła zasilania, kosząc tam i z powrotem (nigdy nie poruszać się po okręgu).

Nie przeciągać przewodu wokół ostrych przedmiotów.

Przed odłączeniem jakiejkolwiek wtyczki, złączki kablowej lub przedłużacza należy uprzednio odłączyć zasilanie.

Przed zwinięciem przewodu w celu przechowywania zatrzymać silnik, odłączyć zasilanie i sprawdzić przewód pod kątem uszkodzenia lub zużycia. Nie naprawiać uszkodzonego przewodu, lecz wymienić go na nowy. Stosować wyłącznie oryginalne przewody zamienne.

Zawsze starannie zwijać przewód, unikając jego splątania.

Nie przenosić urządzenia, trzymając je za przewód.

Nie ciągnąć za przewód, aby wyjąć wtyczkę z gniazdka.

Urządzenie może być zasilane wyłącznie prądem przemiennym o napięciu wskazanym na tabliczce znamionowej.

Urządzenie jest zabezpieczone podwójną izolacją zgodnie z normą EN60335. Nie podłączać uziemienia do jakiejkolwiek części produktu.

Sprawdzić, czy w obszarze pracy nie ma ukrytych przewodów.

Nie używać maszyny do pielęgnacji trawy wokół oczek wodnych lub w pobliżu wody.

Bezpieczeństwo osobiste

NIEBEZPIECZEŃSTWO! Ryzyko uduszenia!

Istnieje ryzyko połknięcia drobnych części. W przypadku małych dzieci istnieje ryzyko uduszenia plastikową torebką. Dzieci należy trzymać z dala od miejsca montażu produktu.

Nie używać produktu w atmosferze grożącej wybuchem.

Osoba, która jest zmęczona, chora lub pod wpływem alkoholu, narkotyków lub lekarstw nigdy nie powinna obsługiwać produktu.

Nie przeciążać kosiarki.

Używać rękawic, obuwia z antypoślizgową podeszwą oraz okularów lub gogli ochronnych.

Nie używać produktu w warunkach dużej wilgotności.

Nie demontować produktu w większym stopniu niż do stanu, w jakim został on dostarczony.

Uruchamiać kosiarkę tylko gdy jej uchwyt znajduje się w górnym położeniu.

Nie używać naprzemiennie dźwigni uruchamiających.

Ostrożnie używać uchwytów.

Wyłącznik bezpieczeństwa

Silnik jest chroniony przez wyłącznik bezpieczeństwa, który uruchamia się w przypadku zablokowania ostrza lub przeciążenia silnika. W takim przypadku należy zatrzymać urządzenie i odłączyć je od zasilania. Wyłącznik bezpieczeństwa zostanie zresetowany dopiero po zwolnieniu dźwigni uruchamiania/zatrzymywania. Usunąć wszystkie przeszkody i odczekać kilka minut na zresetowanie wyłącznika bezpieczeństwa przed ponownym użyciem produktu.

2. MONTAŻ

NIEBEZPIECZEŃSTWO! Ryzyko obrażeń ciała!

Możliwość zranienia przez obracające się ostrze lub po przypadkowym uruchomieniu produktu.

→ **Zaczekać, aż ostrze zatrzyma się, odłączyć produkt od zasilania i założyć rękawice przed przystąpieniem do montażu.**

Podłączanie dolnego uchwytu [rys. A1]:

1. Umieścić oba dolne uchwyty ① w produkcie.
   Upewnić się, że uchwyty są całkowicie wsunięte na swoje miejsce, a otwór w uchwycie znajduje się na równi z otworem gwintowanym.
2. Założyć obie podkładki ② na śruby motylkowe ③.
3. Wkręcić obie śruby motylkowe ③ w gwintowane otwory w produkcie.
4. Dokręcić śruby motylkowe ③.

Podłączanie górnego uchwytu [rys. A2]:

1. Ustawić górny uchwyt ④ na dolnym uchwycie ①.
   Upewnić się, że uchwyty są całkowicie wsunięte na swoje miejsce, a otwory w uchwytach znajdują się w jednej osi.
2. Wsunąć śruby ⑤ przez otwory.
3. Założyć podkładki ② i nakrętki motylkowe ⑥ na śruby ⑤.
4. Dokręć nakrętki motylkowe ⑥.

Mocowanie przewodu do uchwytu [rys. A3]:

1. Zamocować przewód ⑦ do uchwytu przy użyciu zacisku ⑧.
2. Upewnić się, że przewód ⑦ nie jest zablokowany między dolnym i górnym uchwytem.

Montaż pojemnika na trawę [rys. A4/A5]:

1. **Dotyczy tylko PowerMax 1400/34:** Połączyć obie części ⑥1/⑥2 pojemnika na trawę aż do ich zatrzaśnięcia.
   Upewnić się, że wszystkie połączenia są prawidłowo zatrzaśnięte.
2. Obrócić pokrywę ⑩ na pojemniku na trawę.
   Upewnić się, że pokrywa ⑩ jest wyrównana względem pojemnika na trawę.
3. Wsunąć pokrywę ⑩ na pojemnik na trawę aż do zatrzaśnięcia.
   Upewnić się, że wszystkie połączenia są prawidłowo zatrzaśnięte.
4. Wsunąć uchwyt ⑪ w pokrywę ⑩ aż do zatrzaśnięcia.
5. Wcisnąć rynnę ⑨ do pojemnika na trawę, a następnie pociągnąć rynnę ⑨ w przód do momentu usłyszenia charakterystycznego dźwięku.

3. OBSŁUGA

NIEBEZPIECZEŃSTWO! Ryzyko obrażeń ciała!

Możliwość zranienia przez obracające się ostrze lub po przypadkowym uruchomieniu produktu.

→ **Przed podłączeniem lub przystąpieniem do transportu produktu zaczekać, aż ostrze zatrzyma się, odłączyć produkt od zasilania i założyć rękawice.**

Podłączanie kosiarki [rys. O1]:

NIEBEZPIECZEŃSTWO!
Ryzyko porażenia prądem elektrycznym!

Aby uniknąć uszkodzenia wtyku ⑭, należy umieścić przedłużacz ⑬ w blokadzie przewodu ⑮.

→ **Przed użyciem produktu umieścić przedłużacz ⑬ w blokadzie przewodu ⑮.**

1. Podłączyć gniazdo ⑫ przedłużacza ⑬ do wtyku ⑭.
2. Utworzyć pętlę z przedłużacza ⑬, wsunąć pętlę do blokady przewodu ⑮ i zacisnąć.

PL

3. Podłączyć przedłużacz ⑬ do gniazda sieciowego 230 V.

Uruchamianie kosiarki [rys. O2]:

NIEBEZPIECZEŃSTWO! Ryzyko obrażeń ciała!
Jeśli produkt nie zatrzymuje się po zwolnieniu dźwigni uruchamiania, występuje ryzyko odniesienia obrażeń.
→ **Nie omijać żadnych zabezpieczeń ani przełączników. Na przykład, nie mocować dźwigni uruchamiania ⑰ do uchwytu.**

Uruchamianie:

Produkt jest wyposażony w dwuręczne urządzenie zabezpieczające (dźwignię uruchamiania ⑰ z blokadą bezpieczeństwa ⑯), które zapobiega jego przypadkowemu włączeniu. W przypadku braku takiego zabezpieczenia należy skontaktować się z serwisem GARDENA .

Urządzenie jest wyposażone w dwie dźwignie uruchamiania ⑰.
Do uruchamiania można używać dowolnej z nich.

1. Nacisnąć jedną ręką blokadę bezpieczeństwa ⑯, a następnie drugą ręką pociągnąć dźwignię uruchamiania ⑰.
2. Zwolnić blokadę bezpieczeństwa ⑯.
   Urządzenie włączy się.

Zatrzymanie:

1. Zwolnić dźwignię uruchamiania ⑰.

Regulacja wysokości koszenia [rys. O3]:

Wysokości koszenia można ustawić w 12 położeniach: od 2 do 6 cm.

1. Nacisnąć i obrócić tarczę regulacyjną ⑲ w prawo, aby zmniejszyć wysokość koszenia.
2. Nacisnąć i obrócić tarczę regulacyjną ⑲ w lewo, aby zwiększyć wysokość koszenia.

Używanie kosiarki z pojemnikiem na trawę [rys. O4]:

NIEBEZPIECZEŃSTWO! Ryzyko obrażeń ciała!
Możliwość zranienia przez obracające się ostrze lub po przypadkowym uruchomieniu produktu.
→ **Przed otwarciem klapy ochronnej ⑳ zaczekać, aż ostrze zatrzyma się, odłączyć produkt od zasilania i założyć rękawice.**
→ **Nie wkładać rąk do otworu wylotowego.**

1. Unieść klapę ochronną ⑳.
2. Wsunąć pojemnik na trawę do urządzenia, trzymając go za uchwyt ⑪.
3. Upewnić się, że pojemnik na trawę jest pewnie połączony z urządzeniem.
4. Uruchomić urządzenie.
   Wskaźnik poziomu ㉑ otwiera pokrywę podczas koszenia.
   Gdy wskaźnik poziomu ㉑ zamknie pokrywę, oznacza to, że pojemnik na trawę jest napełniony.
5. Zatrzymać urządzenie.
6. Unieść klapę ochronną ⑳.
7. Wyjąć pojemnik na trawę z urządzenia, trzymając go za uchwyt ⑪.
8. Opróżnić pojemnik na trawę.

Wskazówki dotyczące używania kosiarki:

Jeśli w otworze wylotowym znajdują się resztki trawy, należy pociągnąć kosiarkę około 1 metr do tyłu, aby umożliwić ich wypadnięcie.

W celu utrzymania zadbanego trawnika zaleca się jego koszenie raz w tygodniu. Trawnik staje się gęstszy, gdy jest regularnie koszony.

Po dłuższej przerwie w koszeniu (np. po powrocie z urlopu) należy najpierw skosić trawnik w jednym kierunku, wybierając największą wysokość koszenia, a następnie skosić go ponownie w kierunku poprzecznym, wybierając żądaną wysokość koszenia.

Jeśli to możliwe, należy kosić trawę, gdy jest sucha; jeśli trawa jest mokra, efekty koszenia mogą być nierównomierne.

4. KONTROLA/KONSERWACJA

NIEBEZPIECZEŃSTWO! Ryzyko obrażeń ciała!
Możliwość zranienia przez obracające się ostrze lub po przypadkowym uruchomieniu produktu.
→ **Przed przystąpieniem do konserwacji zaczekać, aż ostrze zatrzyma się, odłączyć produkt od zasilania i założyć rękawice.**

Czyszczenie produktu:

NIEBEZPIECZEŃSTWO!
Ryzyko porażenia prądem elektrycznym!
Ryzyko obrażeń ciała i uszkodzenia produktu.
→ **Nie czyścić produktu wodą lub strumieniem wody (zwłaszcza pod ciśnieniem).**

Czyszczenie spodniej części urządzenia [rys. M1]:

Spodnią część urządzenia najłatwiej jest wyczyścić po zakończeniu koszenia.

Używać rękawic.

1. Ostrożnie położyć urządzenie na boku.
2. Oczyścić spodnią część urządzenia, ostrze i szczeliny wentylacyjne ㉓ za pomocą szczotki (nie używać ostrych przedmiotów).

Czyszczenie górnej części urządzenia i pojemnika na trawę:

Nie używać do czyszczenia substancji chemicznych zawierających benzynę lub rozpuszczalniki.

1. Oczyścić zewnętrzne powierzchnie urządzenia za pomocą wilgotnej szmatki.
2. Oczyścić szczeliny wentylacyjne i pojemnik na trawę za pomocą miękkiej szczotki (nie używać ostrych przedmiotów).

5. PRZECHOWYWANIE

Unieruchomienie [rys. S1]:

Produkt przechowywać poza zasięgiem dzieci.

1. Odłączyć produkt od sieci elektrycznej.
2. Wyczyścić produkt (patrz 4. KONSERWACJA).
3. Aby zaoszczędzić miejsce, należy odkręcić nakrętki motylkowe na uchwytach w taki sposób, aby można je było złożyć.
   Upewnić się, że przewód jest ułożony prawidłowo, aby uniknąć jego uszkodzenia.
4. Przechowywać produkt w suchym, zamkniętym i bezpiecznym miejscu.

Usuwanie:
(zgodnie z dyrektywą 2012/19/UE)

Produktu nie wolno usuwać razem z normalnymi odpadami komunalnymi. Produkt usuwać zgodnie z lokalnymi przepisami ochrony środowiska.

WAŻNE!
→ Produkt należy zutylizować za pośrednictwem lokalnego zakładu utylizacji odpadów.

6. USUWANIE USTEREK

NIEBEZPIECZEŃSTWO! Ryzyko obrażeń ciała!
Możliwość zranienia przez obracające się ostrze lub po przypadkowym uruchomieniu produktu.
→ **Przed przystąpieniem do rozwiązywania problemów zaczekać, aż ostrze zatrzyma się, odłączyć produkt od zasilania i założyć rękawice.**

Wymiana ostrza:

NIEBEZPIECZEŃSTWO! Ryzyko obrażeń ciała!
Ryzyko zranienia w przypadku obrócenia się uszkodzonego, zagiętego, niewyważonego lub wyszczerbionego ostrza.
→ **Nie używać produktu jeśli ostrze jest uszkodzone, zagięte, niewyważone lub wyszczerbione.**
→ **Nie szlifować ostrza.**

Części zamienne GARDENA są dostępne u dealerów firmy GARDENA lub punktach serwisowych GARDENA .

Należy używać wyłącznie oryginalnego ostrza GARDENA:

- **Ostrze zamienne GARDENA do modelu PowerMax 1200/32, nr art. 4080 [5822340-01].**
- **Ostrze zamienne GARDENA do modelu PowerMax 1400/34, nr art. 4101 [5822654-01].**

1. Należy zlecić wymianę ostrza w punkcie serwisowym GARDENA lub u autoryzowanego dealera firmy GARDENA.

Problem	Możliwa przyczyna	Postępowanie
Nie można uruchomić silnika	Przedłużacz jest odłączony lub uszkodzony.	→ Podłączyć przedłużacz lub w razie potrzeby wymienić go.
	Ostrze jest zablokowane.	→ Usunąć przeszkodę.
Silnik jest zakleszczony i emituje hałas	Ostrze jest zablokowane.	→ Usunąć przeszkodę.
	Zbyt mała wysokość koszenia.	→ Zwiększyć wysokość koszenia.
Głośna praca, grzechotanie kosiarki	Poluzowane śruby w silniku, mocowaniu silnika lub w obudowie kosiarki.	→ Dokręcić śruby u autoryzowanego dealera lub w punkcie serwisowym GARDENA .
Kosiarka pracuje nierówno lub wpada w silnie drgania	Uszkodzone ostrze lub obluzowane mocowanie ostrza.	→ Dokręcić lub wymienić ostrze u autoryzowanego dealera lub w punkcie serwisowym GARDENA.
	Bardzo zabrudzone ostrze.	→ Wyczyścić kosiarkę (patrz 4. KONSERWACJA). Jeśli nie rozwiąże to problemu, skontaktować się z punktem serwisowym GARDENA .
Nierówne koszenie trawnika	Stępione lub uszkodzone ostrze.	→ Wymienić ostrze w punkcie serwisowym GARDENA.
	Zbyt mała wysokość koszenia.	→ Zwiększyć wysokość koszenia.

WSKAZÓWKA: w przypadku wystąpienia innych usterek prosimy o kontakt z serwisem GARDENA. Naprawy mogą być wykonywane tylko przez punkty serwisowe firmy GARDENA lub przez autoryzowanych przedstawicieli firmy GARDENA.

7. DANE TECHNICZNE

Elektryczna kosiarka	Jednostka	Wartość (art. 5032)	Wartość (art. 5034)
Moc znamionowa	W	1200	1400
Napięcie sieciowe	V	230	230
Częstotliwość	Hz	50	50
Prędkość obrotowa noża	obr./min	3600	3600
Szerokość cięcia	cm	32	34
Regulacja wysokości cięcia (12 pozycji)	cm	od 2 do 6	od 2 do 6
Pojemność kosza na ściętą trawę	l	30	40
Waga	kg	9,1	9,7
Poziom ciśnienia akustycznego L_{PA} [1)] **Niebezpieczeństwo k_{PA}**	dB (A)	82 3	81 3
Poziom mocy akustycznej L_{WA} [2)]: **zmierzony / gwarantowany** **Niebezpieczeństwo k_{WA}**	dB (A)	92 / 94 2	91 / 93 1,79
Przenoszenie drgań na ramię / rękę a_{vhw} [1)] **Niebezpieczeństwo k_a**	m/s^2	< 2,5 1,5	1,89 1,5

Metoda pomiarowa zgodnie z: [1)] EN 60335-2-77; [2)] RL 2000/14/EG

WSKAZÓWKA: podana wartość emisji drgań została zmierzona zgodnie ze znormalizowaną metodą kontroli i może być stosowana do porównywania elektronarzędzia z innymi narzędziami tego typu. Może być także stosowana do wstępnej oceny ekspozycji. Wartość emisji drgań może różnić się podczas rzeczywistego użytkowania elektronarzędzia.

8. AKCESORIA

Ostrze zamienne GARDENA do PowerMax 1200/32	Część zamienna dla stępionego ostrza.	**art. 4080 [5822340-01]**
Ostrze zamienne GARDENA do PowerMax 1400/34	Część zamienna dla stępionego ostrza.	**art. 4101 [5822654-01]**

9. SERWIS / GWARANCJA

Serwis:

Prosimy skorzystać z adresu zamieszczonego na odwrotnej stronie.

Oświadczenie gwarancyjne:

W przypadku reklamacji klient nie zostanie obciążony żadnymi opłatami za świadczone usługi.

GARDENA Manufacturing GmbH udziela na wszystkie nowe, oryginalne produkty GARDENA 2-letniej gwarancji od daty zakupu przez pierwszego nabywcę u dystrybutora, pod warunkiem że produkty są wykorzystywane tylko do celów prywatnych. Niniejsza gwarancja producenta nie obejmuje produktów nabytych na rynku wtórnym. Niniejsza gwarancja obejmuje wszystkie istotne usterki produktu, które można uznać za spowodowane przez wady materiałowe lub produkcyjne. Gwarancja jest realizowana poprzez dostarczenie w pełni funkcjonalnego produktu zamiennego lub naprawę wadliwego produktu wysłanego nam nieodpłatnie przez klienta; zastrzegamy sobie prawo do wyboru jednej z dwóch powyższych opcji. Aby klient mógł skorzystać z tej usługi, muszą być spełnione poniższe warunki:

- Produkt był używany zgodnie z przeznaczeniem określonym w zaleceniach zamieszczonych w instrukcji obsługi.
- Nie były podejmowane próby otwarcia lub naprawy produktu przez nabywcę ani przez osobę trzecią.
- W trakcie eksploatacji stosowano tylko oryginalne części zamienne i części zużywające się GARDENA.
- Przedłożono dowód zakupu.

Normalne zużycie części i komponentów (np. noży, elementów mocowania noży, turbin, żarówek, pasów klinowych i zębatych, wirników, filtrów powietrza, świec zapłonowych), zmiany w wyglądzie, a także części zużywające się i materiały eksploatacyjne nie są objęte gwarancją.

Niniejsza gwarancja producenta ogranicza się do wymiany lub naprawy na powyższych warunkach. Gwarancja producenta nie uprawnia do podnoszenia innych roszczeń wobec nas jako producenta, takich jak roszczenie o odszkodowanie. Niniejsza gwarancja producenta oczywiście nie ma wpływu na roszczenia z tytułu gwarancji wobec dystrybutora / sprzedawcy, określone w ustawie i umowie.

Gwarancja producenta podlega prawu Republiki Federalnej Niemiec.

W przypadku reklamacji w trybie gwarancji prosimy o przesłanie uszkodzonego produktu wraz z kopią dowodu zakupu i opisem usterki opłaconą przesyłką pocztową na adres działu serwisu firmy GARDENA.

Części eksploatacyjne:

Ostrze jest częścią eksploatacyjną i nie podlega gwarancji.

DE EU-Konformitätserklärung
Der Unterzeichnende bestätigt als Bevollmächtigte des Herstellers, der GARDENA Germany AB, PO Box 7454, S-103 92, Stockholm, Schweden, dass das (die) nachfolgend bezeichnete(n) Gerät(e) in der von uns in Verkehr gebrachten Ausführung die Anforderungen der harmonisierten EU-Richtlinien, EU-Sicherheitsstandards und produktspezifischen Standards erfüllt/erfüllen. Bei einer nicht mit uns abgestimmten Änderung des (der) Geräte(s) verliert diese Erklärung ihre Gültigkeit.

EN EC Declaration of Conformity
The undersigned hereby certifies as the authorized representative of the manufacturer, GARDENA Germany AB, PO Box 7454, S-103 92, Stockholm, Sweden, that, when leaving our factory, the unit(s) indicated below is/are in accordance with the harmonised EU guidelines, EU standards of safety and product specific standards. This certificate becomes void if the unit(s) is/are modified without our approval.

FR Déclaration de conformité CE
Le soussigné déclare, en tant que mandataire du fabricant, la GARDENA Germany AB, PO Box 7454, S-103 92, Stockholm, Suède, qu'à la sortie de ses usines le matériel neuf désigné ci-dessous était conforme aux prescriptions des directives européennes énoncées ci-après et conforme aux règles de sécurité et autres règles qui lui sont applicables dans le cadre de l'Union européenne. Toute modification portée sur ce(s) produit(s) sans l'accord express de notre part supprime la validité de ce certificat.

NL EU-conformiteitsverklaring
De ondergetekende bevestigt als gevolmachtigde van de fabrikant, GARDENA Germany AB, PO Box 7454, S-103 92, Stockholm, Zweden, dat het/de onderstaand vermelde apparaat/apparaten in de door ons in de handel gebrachte uitvoering voldoet/voldoen aan de eisen van de geharmoniseerde EU-richtlijnen, EU-veiligheidsnormen en productspecifieke normen. Bij een niet met ons afgestemde verandering van het apparaat/de apparaten verliest deze verklaring haar geldigheid.

SV EU-försäkran om överensstämmelse
Undertecknad intygar som befullmäktigad företrädare för tillverkaren, GARDENA Germany AB, PO Box 7454, S-103 92, Stockholm, Sverige, att nedan angiven apparat/nedan angivna apparater i det utförande vi har släppt på marknaden, uppfyller fordringarna i de harmoniserade EU-direktiven, EU-säkerhetsstandarderna och de produktspecifika standarderna. Denna försäkran upphör att gälla vid en ändring av apparaten/apparaterna som inte har stämts av med oss.

DA EU-overensstemmelseserklæring
Underskriveren bekræfter som fuldmægtig for producenten, GARDENA Germany AB, PO Box 7454, S-103 92, Stockholm, Sverige, at det (de) efterfølgende betegnede apparat(er) i den af os markedsførte udførelse opfylder kravene i de harmoniserede EU-direktiver, EU-sikkerhedsstandarder og produktspecifikke standarder. Foretages en ændring af apparatet/apparaterne, der ikke er aftalt med os, mister denne erklæring sin gyldighed.

FI EU-vaatimustenmukaisuusvakuutus
Allekirjoittanut vahvistaa valmistajan, GARDENA Germany AB, PO Box 7454, S-103 92, Tukholma, Ruotsi, valtuuttamana henkilönä, että seuraava laite täyttää / seuraavat laitteet täyttävät meidän toimittamassa mallissa yhdenmukaistettujen EU-direktiivien, EU-turvallisuusmääräysten ja tuotekohtaisten standardien vaatimukset. Laitteen/laitteiden muutoksissa, joista ei ole sovittu meidän kanssamme, menettää tämä selvitys voimassaolonsa.

IT Dichiarazione di conformità UE
Il sottoscritto, in quanto soggetto autorizzato dal produttore, GARDENA Germany AB, PO Box 7454, S-103 92, Stoccolma, Svezia, dichiara che l'apparecchio/gli apparecchi di seguito denominato/i, nella versione da noi immessa in commercio, soddisfa/no i requisiti delle direttive UE armonizzate, degli standard di sicurezza europei e degli standard specifici per il prodotto. La presente dichiarazione perde di validità in caso di modifica dell'apparecchio/degli apparecchi non concordata con noi.

ES Declaración de conformidad de la UE
El firmante confirma, en calidad de apoderado del fabricante GARDENA Germany AB, PO Box 7454, S-103 92 Estocolmo (Suecia), que el/los aparato(s) mencionado(s) a continuación cumple(n), en la versión lanzada al mercado por nuestra empresa, los requisitos de las directivas de la UE armonizadas, los estándares de seguridad de la UE y los estándares específicos del producto. La presente declaración perderá su validez si se modifica(n) el/los aparato(s) sin previa aprobación por nuestra parte.

PT Declaração CE de Conformidade
O abaixo-assinado, na qualidade de representante do fabricante, GARDENA Germany AB, PO Box 7454, S-103 92, Stockholm, Schweden, confirma que o(s) aparelho(s) a seguir designado(s) no modelo lançado por nós no mercado cumpre/cumprem os requisitos das diretivas UE harmonizadas, as normas de segurança UE e as normas específicas para estes produtos. Esta declaração perde a sua validade se forem realizadas alterações no(s) aparelho(s) sem o nosso consentimento.

PL Deklaracja zgodności UE
Niżej podpisany potwierdza jako upoważniony przedstawiciel producenta, spółki GARDENA Germany AB, PO Box 7454, S-103 92, Sztokholm, Szwecja, że określone poniżej urządzenie/-nia w wersji wprowadzonej przez nas do obrotu spełnia/-niają wymogi zharmonizowanych dyrektyw UE, norm bezpieczeństwa UE oraz norm dotyczących konkretnych produktów. Niniejsza deklaracja traci ważność w przypadku wprowadzania nieuzgodnionych z nami zmian urządzenia/ń.

HU EU megfelelőségi nyilatkozat
Az alulírott, a GARDENA Germany AB, Pf. 7454, S-103 92, Stockholm, Svédország megbízotti minőségében megerősíti, hogy az általunk alábbi kivitelben forgalomba hozott, lent nevezett eszköz(ök) megfelel(nek) az uniós irányelvekkel összhangba hozott nemzeti előírások követelményeinek, az EU biztonsági szabványainak és a konkrét termékre vonatkozó szabványoknak. Az eszköz(ök)nek velünk nem egyeztetett módosítása esetén ez a nyilatkozat érvényét veszti.

CS EU prohlášení o shodě
Podepsaná osoba zplnomocněná výrobcem GARDENA Germany AB, PO Box 7454, S-103 92, Stockholm, Švédsko potvrzuje, že v následujícím uvedený(-é) přístroj(-e) v provedení námi uvedeném na trh splňuje/splňují požadavky směrnic EU, bezpečnostních norem EU a norem specifických pro výrobek. V případě změny přístroje(-ů), která s námi nebyla dohodnuta, ztrácí toto prohlášení svou platnost.

SK EÚ vyhlásenie o zhode
Dolu podpísaný potvrdzuje, ako splnomocnený zástupca výrobcu, GARDENA Germany AB, PO Box 7454, S-103 92, Štokholm, Švédsko, že ďalej označené zariadenie/a vo vyhotovení uvedenom na trh spĺňa/jú požiadavky harmonizovaných smerníc EÚ, bezpečnostných štandardov EÚ a predpisov, špecifických pre dané výrobky. Pri zmene zariadenia/zariadení, ktorá nebola odsúhlasená našou spoločnosťou, stráca toto vyhlásenie platnosť.

EL Δήλωση συμμόρφωσης ΕΕ
Ο υπογεγραμμένος βεβαιώνει ως πληρεξούσιος του κατασκευαστή, της εταιρείας GARDENA Germany AB, Τ.Θ. 7454, S-103 92, Στοκχόλμη, Σουηδία, ότι η (οι) παρακάτω αναφερόμενη(ες) συσκευή(ές) στην έκδοση που τίθεται από εμάς σε κυκλοφορία πληροί/πληρούν τις απαιτήσεις των εναρμονισμένων οδηγιών της ΕΕ, προτύπων ασφαλείας της ΕΕ και των ειδικών για το προϊόν προτύπων. Σε περίπτωση τροποποίησης της (των) συσκευής(ών) χωρίς προηγούμενη συνεννόηση με την εταιρεία μας παύει να ισχύει η δήλωση.

SL Izjava EU o skladnosti
Spodaj podpisani kot pooblaščenec proizvajalca GARDENA Germany AB, PO Box 7454, S-103 92, Stockholm, Švedska, potrjuje, da v nadaljevanju označene naprave v izvedbi, v kakršni smo jih dali v promet, izpolnjujejo zahteve usklajenih direktiv EU, varnostnega standarda EU in standardov, ki veljajo za posamezne izdelke. V primeru spremembe naprave, ki ni usklajena z nami, ta izjava neha veljati.

HR EU izjava o sukladnosti
Dolje potpisani kao opunomoćenik proizvođača, tvrtke GARDENA Germany AB, PO Box 7454, S-103 92, Stockholm, Švedska, potvrđujemo da niže navedeni uređaj(i) odgovarajuće izvedbe koji/koje smo iznijeli na tržište ispunjavaju kriterije usklađenih direktiva EU i sigurnosnih standarda EU kao i standarda koji se tiču proizvoda. Ova izjava gubi valjanost u slučaju izmjena uređaja koje nisu prethodno ugovorene s nama.

RO Declarație de conformitate UE
Semnatarul, în calitatea sa de împuternicit al producătorului GARDENA Germany AB, PO Box 7454, S-103 92, Stockholm, Suedia, confirmă că aparatul (aparatele) descrise în cele ce urmează, în execuția pusă de noi pe piață îndeplinește (îndeplinesc) cerințele directivelor armonizate UE, ale standardelor de siguranță UE și ale standardelor specifice produsului. În cazul modificării fără aprobarea noastră prealabilă a aparatului (aparatelor), această declarație își pierde valabilitatea.

BG ЕС-Декларация за съответствие
Долуподписаният удостоверява като пълномощник на производителя GARDENA Germany AB, PO Box 7454, S-103 92, Стокхолм, Швеция, че по-долу описаният(ите) уред(и) във варианта на изпълнение пуснат от нас на пазара изпълнява/изпълняват изискванията на хармонизираните ЕС-директиви, ЕС-норми за безопасност и специфичните норми за продукцията. В случай на промяна на уреда(ите), която не е съгласувана с нас, тази декларация губи своята валидност.

ET EL-i vastavusdeklaratsioon
Allakirjutanu kinnitab tootja, GARDENA Germany AB, PO Box 7454, S-103 92, Stockholm, Rootsi, poolt volitatud isikuna, et järgnevalt nimetatud seade (seadmed) täidab (täidavad) meie poolt turule toodud versiooni kujul harmoneeritud EL-i direktiivide, EL-i ohutusstandardite ja tootepõhiste standardite nõuded. Seadmel (seadmetel) meiega kooskõlastamata muudatuse tegemise korral kaotab käesolev deklaratsioon oma kehtivuse.

LT ES atitikties deklaracija
Pasirašantysis, kaip gamintojo, GARDENA Germany AB, PO Box 7454, S-103 92, Stokholmas, Švedija, įgaliotasis atstovas patvirtina, kad žemiau nurodyto (-ų) prietaiso (-ų) modeliai, kurie buvo pagaminti mūsų gamyklose, atitinka darniąsias ES direktyvas, ES saugumo standartus ir specifinius gaminio standartus. Atlikus bet kokį prietaiso (-ų) pakeitimą, kuris nėra suderintas su mumis, ši deklaracija praranda galiojimą.

LV ES atbilstības deklarācija
Zemā parakstījusies persona kā ražotāja, uzņēmuma GARDENA Germany AB, PO Box 7454, S-103 92, Stokholma, Zviedrija, pilnvarotais pārstāvis apstiprina, ka tālāk norādītā(-s) ierīce(-s) izpildījumā, kāda mēs to (tās) esam laiduši tirgū, atbilst saskaņotajām ES direktīvām, ES drošības standartiem un konkrētajam produktam noteiktajiem standartiem. Ierīcē(-s) veicot ar mums nesaskaņotas izmaiņas, šī deklarācija zaudē savu spēku.

Produktbezeichnung:	**Elektro-Rasenmäher**
Description of the product:	**Electric Lawnmower**
Désignation du produit :	**Tondeuse électrique**
Beschrijving van het product:	**Elektrische grasmaaier**
Beskrivning av produkten:	**Elektrisk Gräsklippare**
Beskrivelse af produktet:	**Elektrisk Plæneklipper**
Tuotteen kuvaus:	**Sähkökäyttöinen ruohonleikkuri**
Descrizione del prodotto:	**Rasaerba elettrico**
Descripción del producto:	**Cortacésped eléctrico**
Descrição do produto:	**Corta-relva elétrico**
Opis produktu:	**Elektryczna kosiarka**
A termék leírása:	**Elektromos fűnyíró**
Popis výrobku:	**Elektrická sekačka**
Popis produktu:	**Elektrická kosačka**
Περιγραφή του προϊόντος:	**Ηλεκτρικό χλοοκοπτικό**
Opis izdelka:	**Električna kosilnica**
Opis proizvoda:	**Električna kosilica**
Descrierea produsului:	**Maşină electrică de tuns gazonul**
Описание на продукта:	**Електрокосачка**
Toote kirjeldus:	**Elektriline murunniiduk**
Gaminio aprašas:	**Elektrinė vejapjovė**
Izstrādājuma apraksts:	**Elektriskā zāles pļaujmašīna**

Produkttyp:	Terméktípus:	Artikelnummer:	Cikkszámok:
Product type:	Druh výrobku:	Article number:	Objednací číslo:
Type de produit :	Typ produktu:	Référence :	Objednávacie číslo:
Producttype:	Τύπος προϊόντος:	Artikelnummer:	Κωδικός είδους:
Produkttyp:	Vrsta izdelka:	Artikelnummer:	Številka izdelka:
Produkttype:	Vrsta proizvoda:	Artikelnummer:	Kataloški broj:
Tuotetyyppi:	Tip produs:	Tuotenumero:	Cod articol:
Tipo adi prodotto:	Тип продукт:	Codice articolo:	Артикул номер:
Tipo de producto:	Tootetüüp:	Referencia:	Artiklinumber:
Tipo de produto:	Gaminio tipas:	Número de referência:	Dalies numeris:
Typ produktu:	Produkta veids:	Numer katalogowy:	Artikula numurs:
PowerMax 1200/32		**5032**	
PowerMax 1400/34		**5034**	

EU-Richtlinien:	EB direktyvos:	Hinterlegte Dokumentation: GARDENA Technische Dokumentation, M. Kugler 89079 Ulm	Konformitätsbewertungsverfahren: Nach 2000/14/EG Art. 14 Anhang VI
EC-Directives:	EK direktīvas:		
Directives CE :			
EG-richtlijnen:			
EU-direktiv:			
EF-direktiver:			
EY-direktiivit:			
Direttive UE:			
Directiva CE:			
Direktivas CE:		Deposited Documentation: GARDENA Technical Documentation, M. Kugler 89079 Ulm	Conformity Assessment Procedure: according to 2000/14/EC Art.14 Annex VI
Dyrektywy WE:			
EK-irányelvek:			
Předpisy ES:			
Smernice EÚ:			
Οδηγίες ΕΚ:	**2006/42/EC**		
Direktive EU:	**2014/30/EC**		
EC direktive:	**2000/14/EC**	Documentation déposée: Documentation technique GARDENA, M. Kugler 89079 Ulm	Procédure d'évaluation de la conformité : Selon 2000/14/CE art. 14 Annexe VI
Directive CE:	**2011/65/EC**		
Директиви на ЕО:			
EÜ direktiivid:			

Harmonisierte EN-Normen / Harmonised EN:

EN ISO 12100	**EN 60335-1**	**EN 60335-2-77**

Schall-Leistungspegel:	gemessen/garantiert	Επίπεδο θορύβου:	μετρημένο/εγγυημένο
Noise level:	measured/guaranteed	Raven zvočne moči:	izmerjena/zagotovljena
Niveau sonore :	mesuré/garanti	Razina buke:	mjerena/zajamčena
Geluidsniveau:	gemeten/gegarandeerd	Nivel de zgomot:	măsurat/garantat
Ljudnivå:	uppmätt/garanterad	Ниво на шум:	измерено/гарантирано
Støjniveau:	målt/garanteret	Müratase:	mõõdetud/garanteeritud
Äänitaso:	mitattu/taattu	Triukšmo lygis:	išmatuotas/garantuojamas
Livello acustico:	misurato/garantito	Trokšņa līmenis :	mērītais/garantētais
Nivel de ruido:	medido/garantizado		
Nível de ruído:	medido/garantido		
Poziom hałasu:	zmierzony/gwarantowany		
Zajszint:	mért/garantált	**Art. 5032:**	**92 dB (A) / 94 dB (A)**
Hladina hluku:	naměřená/zaručená	**Art. 5034:**	**91 dB (A) / 93 dB (A)**
Hladiny hluku:	nameraná/zaručená		

Anbringungsjahr der CE-Kennzeichnung:	Rok umístění značky CE:	
Year of CE marking:	Rok udelenia značky CE:	
Année d'apposition du marquage CE :	Έτος σήματος CE:	
Installatiejaar van de CE-aanduiding:	Leto namestitve CE-oznake:	
Märkningsår:	Godina dobivanja CE oznake:	
CE-Mærkningsår:	Anul de marcare CE:	
CE-merkin kiinnitysvuosi:	Година на поставяне на CE-маркировка:	
Anno di applicazione della certificazione CE:	CE-märgistuse paigaldamise aasta:	
Colocación del distintivo CE:	Metai, kada pažymėta CE-ženklu:	
Ano de marcação pela CE:	CE-marķējuma uzlikšanas gads:	
Rok nadania oznakowania CE:		
CE-jelzés elhelyezésének éve:		**2016**

Ulm, den 08.07.2019	Der Bevollmächtigte
Ulm, 08.07.2019	Authorised representative
Fait à Ulm, le 08.07.2019	Le mandataire
Ulm, 08-07-2019	De gevolmachtigde
Ulm, 2019.07.08.	Auktoriserad representant
Ulm, 08.07.2019	Autoriseret repræsentant
Ulmissa, 08.07.2019	Valtuutettu edustaja
Ulm, 08.07.2019	Persona delegata
Ulm, 08.07.2019	La persona autorizada
Ulm, 08.07.2019	O representante
Ulm, dnia 08.07.2019	Pełnomocnik
Ulm, 08.07.2019	Meghatalmazott
Ulm, 08.07.2019	Zplnomocněnec
Ulm, 08.07.2019	Splnomocnený
Ulm, 08.07.2019	Ο εξουσιοδοτημένος
Ulm, 08.07.2019	Pooblaščenec
Ulm, dana 08.07.2019	Ovlaštena osoba
Ulm, 08.07.2019	Conducerea tehnică
Улм, 08.07.2019	Упълномощен
Ulm, 08.07.2019	Volitatud esindaja
Ulm, 08.07.2019	Įgaliotasis atstovas
Ulme, 08.07.2019	Pilnvarotā persona

Reinhard Pompe
Vice President

Deutschland / Germany
GARDENA
Manufacturing GmbH
Central Service
Hans-Lorenser-Straße 40
D-89079 Ulm
Produktfragen:
(+49) 731 490 - 123
Reparaturen:
(+49) 731 490 - 290
service@gardena.com

Albania
COBALT Sh.p.k.
Rr. Siri Kodra
1000 Tirana

Argentina
Husqvarna Argentina S.A.
Av.del Libertador 5954 –
Piso 11 – Torre B
(C1428ARP) Buenos Aires
Phone: (+54) 11 5194 5000
info.gardena@
ar.husqvarna.com

Armenia
Garden Land Ltd.
61 Tigran Mets
0005 Yerevan

Australia
Husqvarna Australia Pty. Ltd.
Locked Bag 5
Central Coast BC
NSW 2252
Phone: (+61) (0) 2 4352 7400
customer.service@
husqvarna.com.au

Austria / Österreich
Husqvarna Austria GmbH
Industriezeile 36
4010 Linz
Tel.: (+43) 732 77 01 01 - 485
service.gardena@
husqvarnagroup.com

Azerbaijan
Firm Progress
a. Aliyev Str. 26A
1052 Baku

Belgium
Husqvarna België nv / sa
Gardena Division
Rue Egide Van Ophem 111
1180 Uccle / Ukkel
Tel.: (+32) 2 720 92 12
info@gardena.be

Bosnia / Herzegovina
SILK TRADE d.o.o.
Industrijska zona Bukva bb
74260 Tešanj

Brazil
Husqvarna do Brasil Ltda
Av. Francisco Matarazzo,
1400 – 19º andar
São Paulo – SP
CEP: 05001-903
Tel: 0800-112252
marketing.br.husqvarna@
husqvarna.com.br

Bulgaria
AGROLAND Бълг рия АД
бул. 8 Декември, №13
Офис 5
1700 Студентски гр д
София
Тел.: (+359) 24 66 69 10
info@agroland.eu

Canada / USA
GARDENA Canada Ltd.
100 Summerlea Road
Brampton, Ontario L6T 4X3
Phone: (+1) 905 792 93 30
info@gardenacanada.com

Chile
Maquinarias Agroforestales
Ltda. (Maga Ltda.)
Santiago, Chile
Avda. Chesterton
8355 comuna Las Condes
Phone: (+56) 2 202 4417
Dalton@maga.cl
Zipcode: 7560330

China
Husqvarna (Shanghai)
Management Co., Ltd.
富世华（上海）管理有限公司
3F, Benq Square B,
No207, Song Hong Rd.,
Chang Ning District,
Shanghai, PRC. 200335
上海市长宁区淞虹路207号明
基广场B座3楼，邮编：200335

Colombia
Husqvarna Colombia S.A.
Calle 18 No. 68 D-31, zona
Industrial de Montevideo
Bogotá, Cundinamarca
Tel. 571 2922700 ext. 105
jairo.salazar@
husqvarna.com.co

Costa Rica
Compania Exim
Euroiberoamericana S.A.
Los Colegios, Moravia,
200 metros al Sur del Colegio
Saint Francis – San José
Phone: (+506) 297 68 83
exim_euro@racsa.co.cr

Croatia
Husqvarna Austria GmbH
Industriezeile 36
4010 Linz
Tel.: (+43) 732 77 01 01 - 485
service.gardena@
husqvarnagroup.com

Cyprus
Med Marketing
17 Digeni Akrita Ave
P.O. Box 27017
1641 Nicosia

Czech Republic
Husqvarna Česko s.r.o.
Türkova 2319 / 5b
149 00 Praha 4 – Chodov
Bezplatná infolinka:
800 100 425
servis@cz.husqvarna.com

Denmark
GARDENA DANMARK
Lejrvej 19, st.
3500 Værløse
Tlf.: (+45) 70 26 47 70
husqvarna@husqvarna.dk
www.gardena.com / dk

Dominican Republic
BOSQUESA, S.R.L
Carretera Santiago Licey
Km. 5 ½
Esquina Copal II.
Santiago
Dominican Republic
Phone: (+809) 736-0333
joserbosquesa@claro.net.do

Ecuador
Husqvarna Ecuador S.A.
Arupos E1-181 y 10 de
Agosto Quito, Pichincha
Tel. (+593) 22800739
francisco.jacome@
husqvarna.com.ec

Estonia
Husqvarna Eesti OÜ
Valdeku 132
EE-11216 Tallinn
info@gardena.ee

Finland
Oy Husqvarna Ab
Gardena Division
Lautatarhankatu 8 B / PL 3
00581 HELSINKI
www.gardena.fi

France
Husqvarna France
9/11 Allée des pierres mayettes
92635 Gennevilliers Cedex
France
http://www.gardena.com / fr
N° AZUR: 0 810 00 78 23
(Prix d'un appel local)

Georgia
Transporter LLC
8/57 Beliashvili street
0159 Tbilisi, Georgia
Phone: (+995) 322 14 71 71

Great Britain
Husqvarna UK Ltd
Preston Road
Aycliffe Industrial Park
Newton Aycliffe
County Durham
DL5 6UP
info.gardena@
husqvarna.co.uk

Greece
Π. ΠΑΠΑΔΟΠΟΥΛΟΣ ΑΕΒΕ
Λεωφ. Αθηνών 92
Αθήνα
Τ.Κ.104 42
Ελλάδα
Τηλ. (+30) 210 51 93 100
info@papadopoulos.com.gr

Hungary
Husqvarna Magyarország Kft.
Ezred u. 1 - 3
1044 Budapest
Telefon: (+36) 1 251-4161
vevoszolgalat.husqvarna@
husqvarna.hu

Iceland
Ó. Johnson & Kaaber
Tunguhalsi 1
110 Reykjavik
ooj@ojk.is

Ireland
Husqvarna UK Ltd
Preston Road
Aycliffe Industrial Park
Newton Aycliffe
County Durham
DL5 6UP
info.gardena@
husqvarna.co.uk

Italy
Husqvarna Italia S.p.A.
Via Santa Vecchia 15
23868 VALMADRERA (LC)
Phone: (+39) 0341.203.111
assistenza.italia@
it.husqvarna.com

Japan
KAKUICHI Co. Ltd.
Sumitomo Realty &
Development Kojimachi
BLDG., 8F
5 - 1 Nibanncyo
Chiyoda-ku
Tokyo 102-0084
Phone: (+81) 33 264 4721
m_ishihara@kaku-ichi.co.jp

Kazakhstan
LAMED Ltd.
155/1, Tazhibayevoi Str.
050060 Almaty
IP Schmidt
Abayavenue 3B
110 005 Kostanay

Korea
Kyung Jin Trading CO.,LTD.
107-4, SunDuk Bld.,
YangJae-dong,
Seocho-gu,
Seoul, (zipcode: 137-891)
Phone: (+82) (0)2 574-6300

Kyrgyzstan
Alye Maki
av. Moladaya Guardir J 3
720014
Bishkek

Latvia
Husqvarna Latvija SIA
Ulbrokas 19A
LV-1021 Rīga
info@gardena.lv

Lithuania
UAB Husqvarna Lietuva
Ateities pl. 77C
LT-52104 Kaunas
info@gardena.lt

Luxembourg
Magasins Jules Neuberg
39, rue Jacques Stas
Luxembourg-Gasperich 2549
Case Postale No. 12
Luxembourg 2010
Phone: (+352) 40 14 01
api@neuberg.lu

Mexico
AFOSA
Av. Lopez Mateos Sur # 5019
Col. La Calma 45070
Zapopan, Jalisco
Mexico
Phone: (+52) 33 3818-3434
icornejo@afosa.com.mx

Moldova
Convel S.R.L.
290A Muncesti Str.
2002 Chisinau

Netherlands
Husqvarna Nederland B.V.
GARDENA Division
Postbus 50131
1305 AC ALMERE
Phone: (+31) 36 521 00 10
info@gardena.nl

Neth. Antilles
Jonka Enterprises N.V.
Sta. Rosa Weg 196
P.O. Box 8200
Curaçao
Phone: (+599) 9 767 66 55
pgm@jonka.com

New Zealand
Husqvarna New Zealand Ltd.
PO Box 76-437
Manukau City 2241
Phone: (+64) (0) 9 9202410
support.nz@husqvarna.co.nz

Norway
Husqvarna Norge AS
Gardena Division
Trøskenveien 36
1708 Sarpsborg
info@gardena.no

Peru
Husqvarna Perú S.A.
Jr. Ramón Cárcamo 710
Lima 1
Tel: (+51) 1 3 320 400 ext. 416
juan.remuzgo@
husqvarna.com

Poland
Husqvarna
Poland Spółka z o.o.
ul. Wysockiego 15 b
03-371 Warszawa
Phone: (+48) 22 330 96 00
gardena@husqvarna.com.pl

Portugal
Husqvarna Portugal, SA
Lagoa - Albarraque
2635 - 595 Rio de Mouro
Tel.: (+351) 21 922 85 30
Fax : (+351) 21 922 85 36
info@gardena.pt

Romania
Madex International Srl
Soseaua Odaii 117 - 123,
RO 013603 Bucureşti, S 1
Phone: (+40) 21 352.76.03
madex@ines.ro

Russia / Россия
ООО „Хускв рн "
141400, Московск я обл.,
г. Химки,
улиц Ленингр дск я,
вл дение 39, стр.6
Бизнес Центр
„Химки Бизнес П рк",
помещение ОВ02_04
http://www.gardena.ru

Serbia
Domel d.o.o.
Autoput za Novi Sad bb
11273 Belgrade
Phone: (+381) 1 18 48 88 12
miroslav.jejina@domel.rs

Singapore
Hy-Ray PRIVATE LIMITED
40 Jalan Pemimpin
02-08 Tat Ann Building
Singapore 577185
Phone: (+65) 6253 2277
shiying@hyray.com.sg

Slovak Republic
Husqvarna Česko s.r.o.
Türkova 2319 / 5b
149 00 Praha 4 – Chodov
Bezplatná infolinka:
800 154 044
servis@sk.husqvarna.com

Slovenia
Husqvarna Austria GmbH
Industriezeile 36
4010 Linz
Tel.: (+43) 732 77 01 01 - 485
service.gardena@
husqvarnagroup.com

South Africa
Husqvarna
South Africa (Pty) Ltd
Postnet Suite 250
Private Bag X6,
Cascades, 3202
South Africa
Phone: (+27) 33 846 9700
info@gardena.co.za

Spain
Husqvarna España S.A.
Calle de Rivas nº 10
28052 Madrid
Phone: (+34) 91 708 05 00
atencioncliente@gardena.es

Suriname
Agrofix n.v.
Verlengde Hogestraat # 22
Phone: (+597) 472426
agrofix@sr.net
Pobox : 2006
Paramaribo
Suriname – South America

Sweden
Husqvarna AB
Gardena Division
S-561 82 Huskvarna
gardenaorder@husqvarna.se

Switzerland / Schweiz
Husqvarna Schweiz AG
Consumer Products
Industriestrasse 10
5506 Mägenwil
Phone: (+41) (0) 62 887 37 90
info@gardena.ch

Turkey
Dost Bahçe Dış Ticaret
Mümessillik A.Ş
Yunus Mah. Adil Sok. No:3
Ic Kapi No: 1 Kartal
34873 Istanbul
Phone: (+90) 216 38 93 939
info@dostbahce.com.tr

Ukraine / Україна
ТОВ «Хускв рн Укр їн »
вул. В сильківськ , 34,
офіс 204-г
03022, м. Київ
Тел. (+38) 044 498 39 02
info@gardena.ua

Uruguay
FELI SA
Entre Ríos 1083 CP 11800
Montevideo – Uruguay
Tel: (+598) 22 03 18 44
info@felisa.com.uy

Venezuela
Corporación Casa y Jardín C.A.
Av. Caroní, Edif. Trezmen, PB.
Colinas de Bello Monte.
1050 Caracas.
Tlf: (+58) 212 992 33 22
info@casayjardin.net.ve

5032-20.960.04/0719
© GARDENA
Manufacturing GmbH
D-89070 Ulm
http://www.gardena.com