PXRO1

Roltechnik a.s.; Czech Republic, 56933 Třebařov 160,
tel.:+420 461 324 301/302, fax: +420 461 324 297,
http//:www.roltechnik.com; e-mail: objednavky@roltechnik.cz

2015/08/03
Rev.:01
MA3817

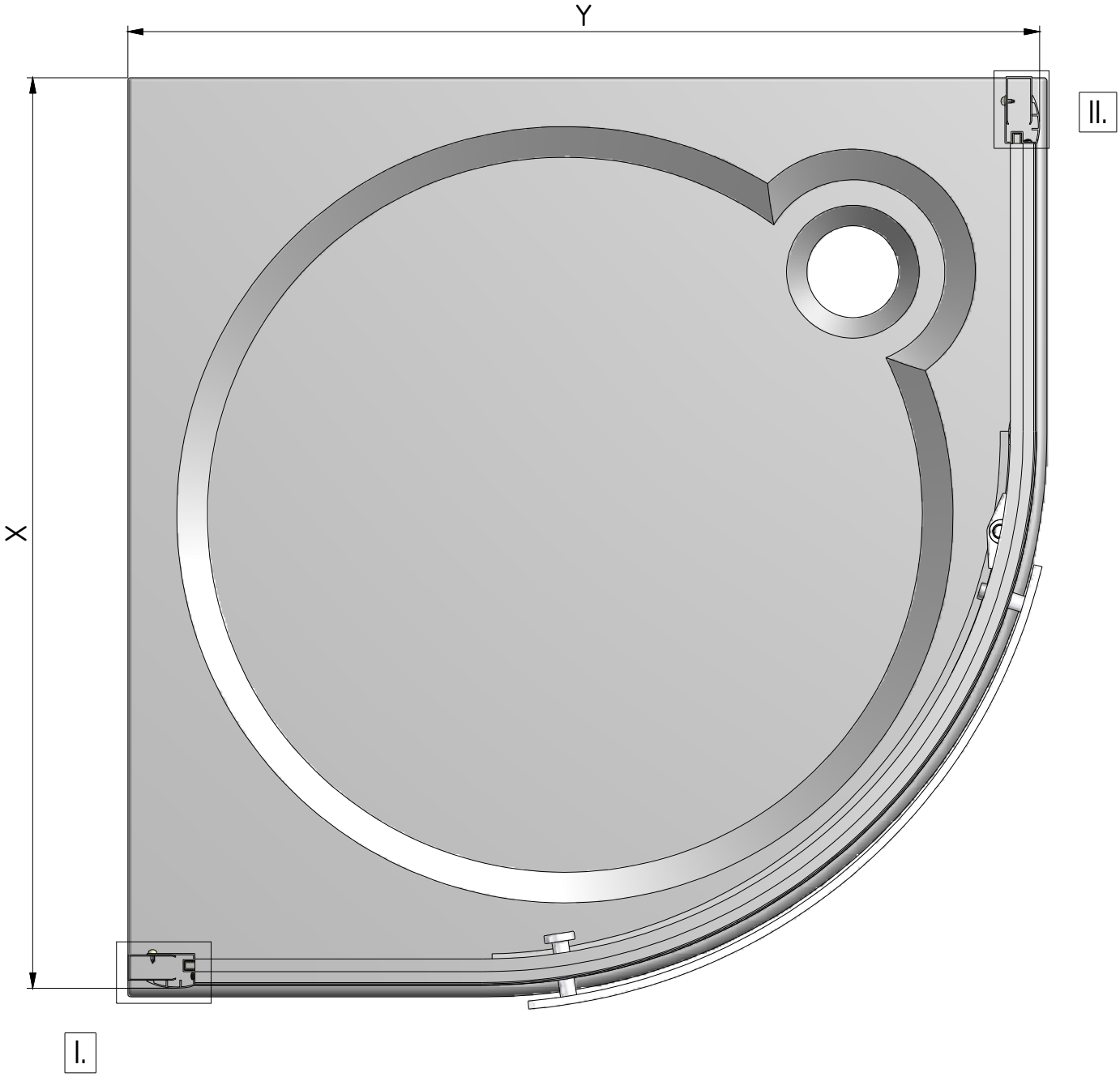

·	X (MIN-MAX) mm	Y (MIN-MAX) mm
900	875-900	875-900

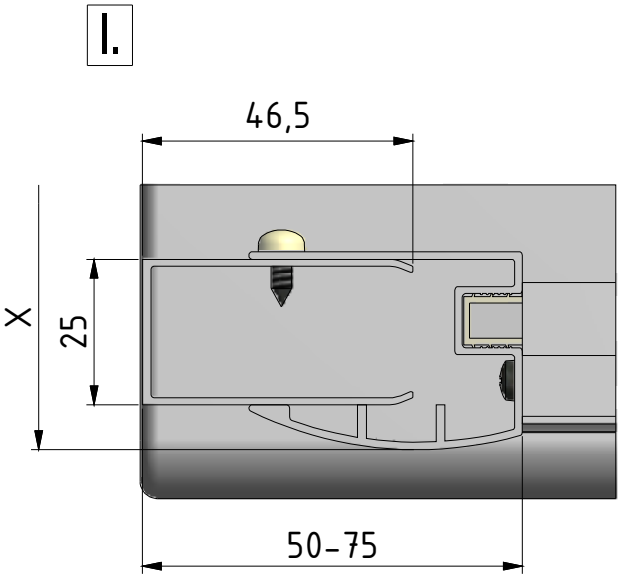

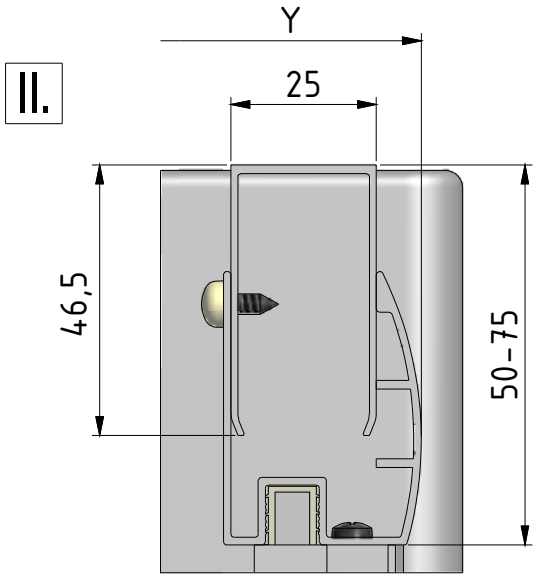

1. 1x (ND02-0745-02)

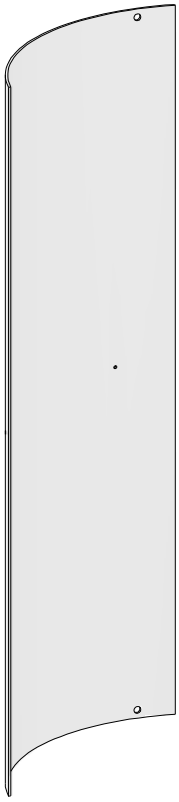

2. 2x (V164)

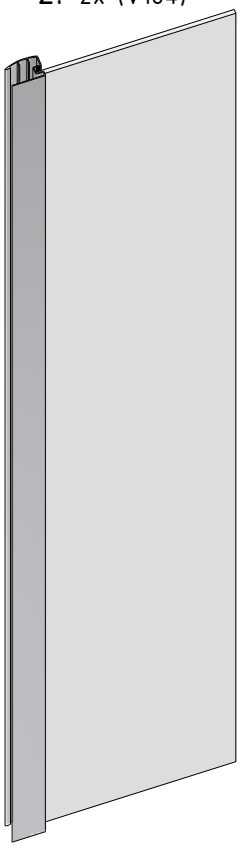

3. 2x (P2873)

9. 1x (P3632)

10. 1x (P3633)

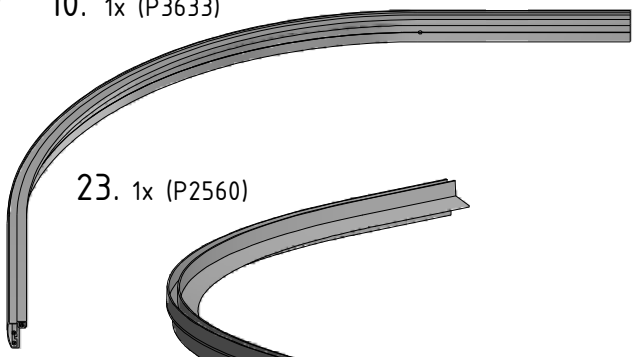

23. 1x (P2560)

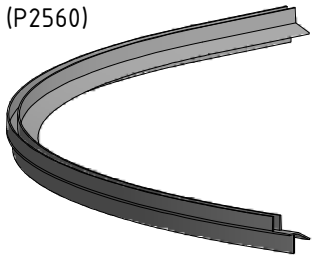

11. 1x (MA3612)

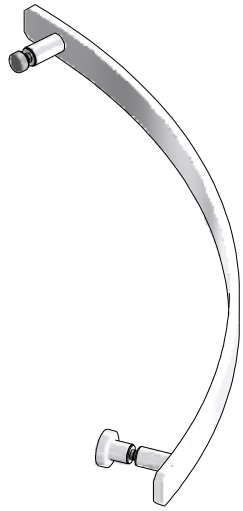

6. 12x (M1907)

4. 6x (M0511)

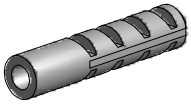

15. 1x (M0838)

n 2,8

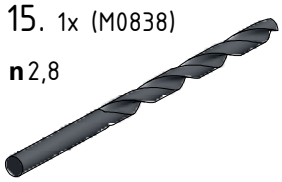

17. 2x (MA0121)

5. 6x (M0795)

n 3,5x38

12. 6x (M0806)

n 3,5x9,5

13. 2x (MA3611)

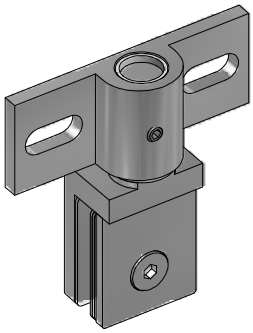

14. 2x (MA3355)

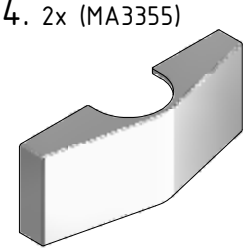

8. 8x (M0794)

n 3,5x32

16. 4x (MA3354)

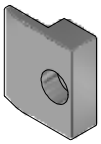

18. 1x (M4175)

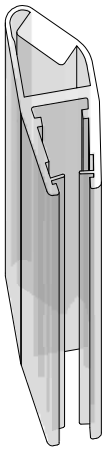

20. 1x (M2136)

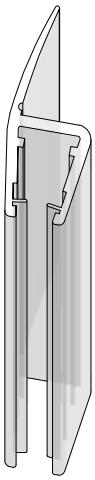

19. 1x (M4174)

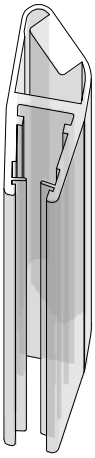

21. 4x (MA0623)

22. 4x (MA3003)

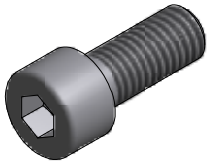

24.

25.

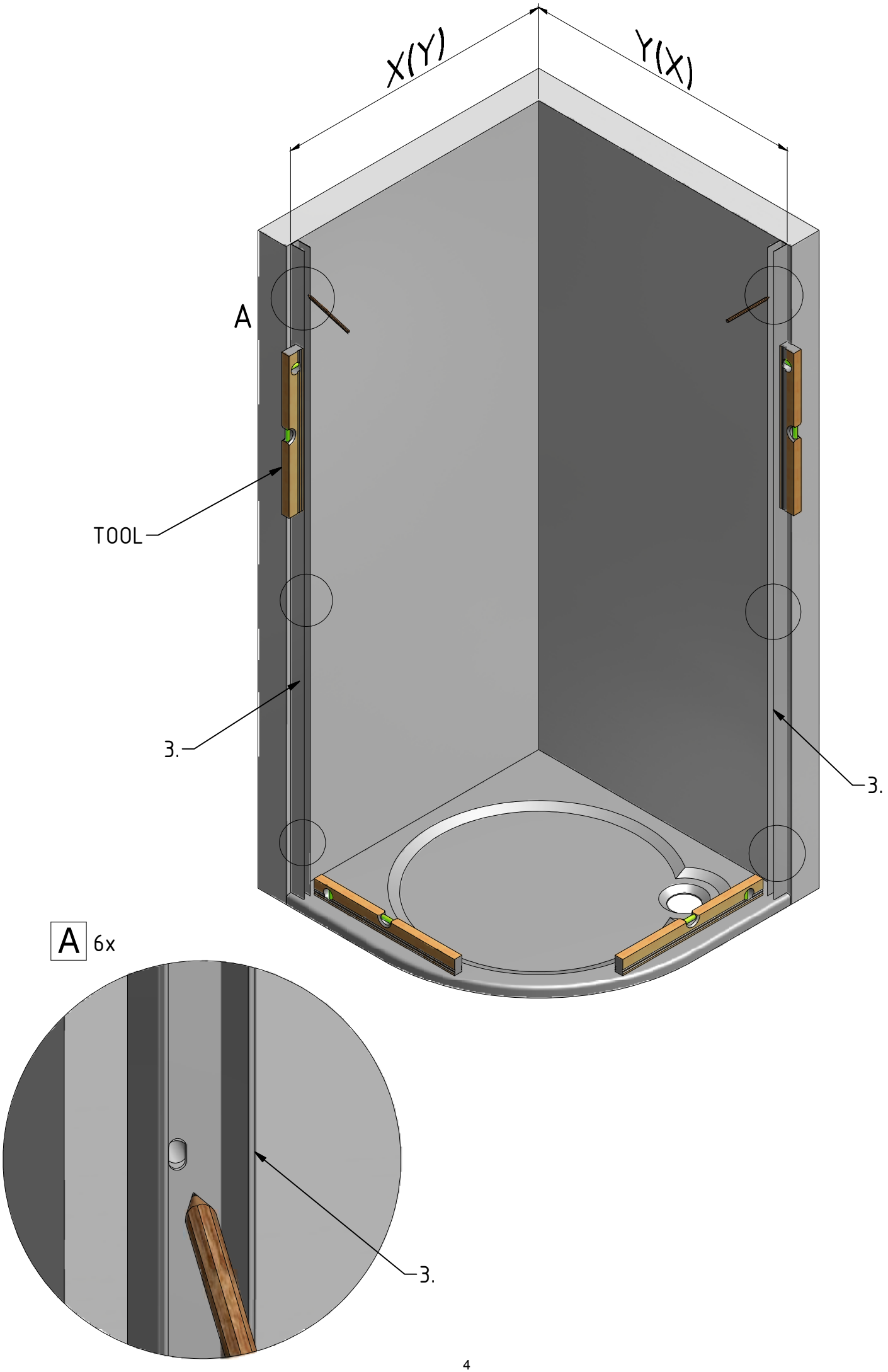
X(Y)
Y(X)
A
TOOL
3.
3.
A 6x
3.

B 6x

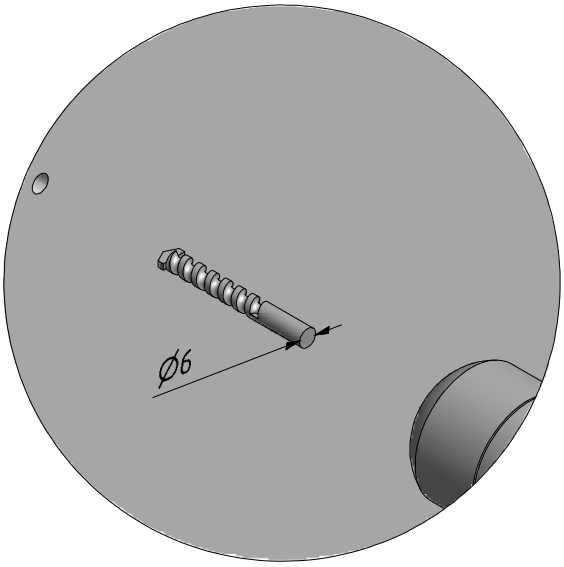

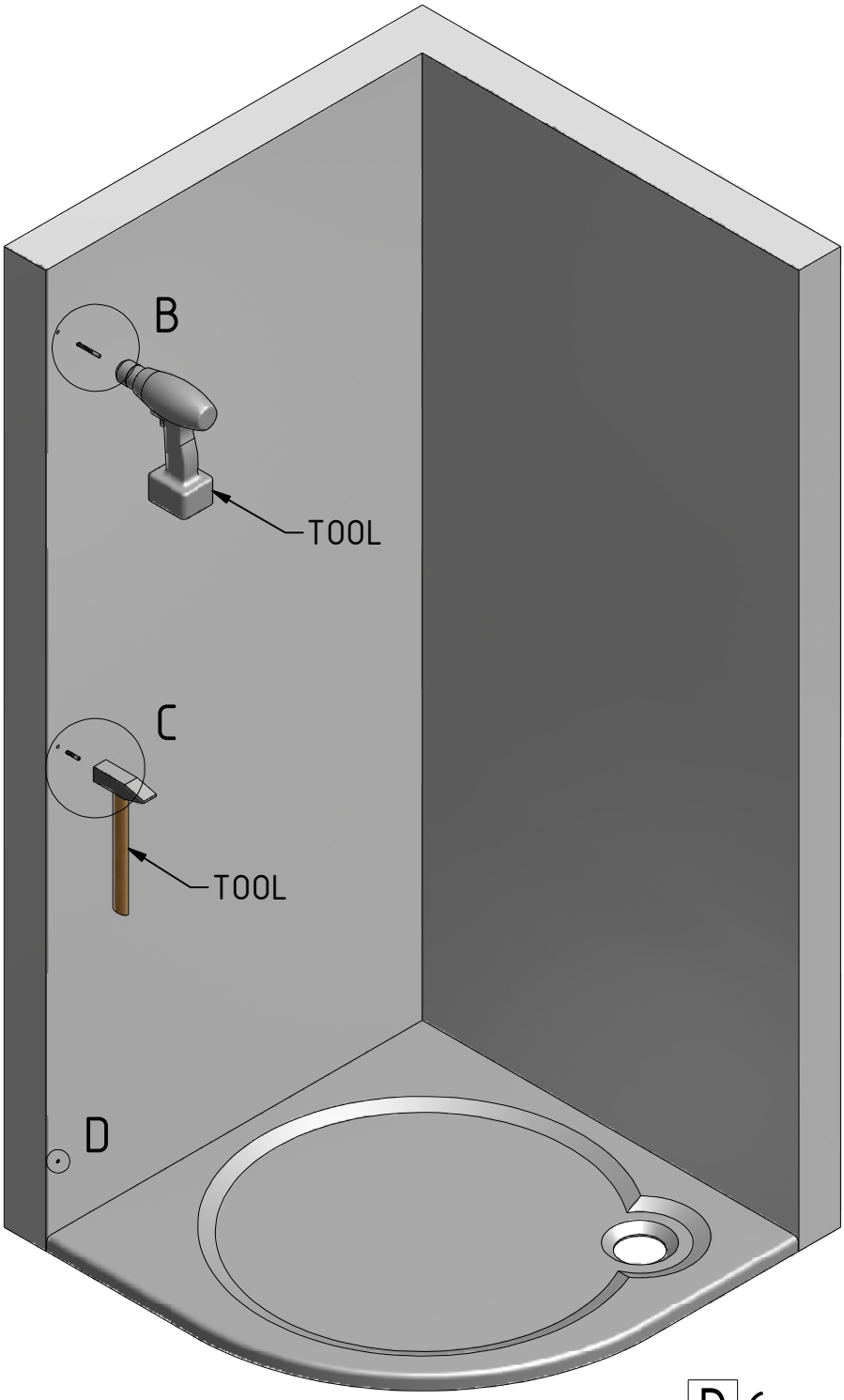

C 6x

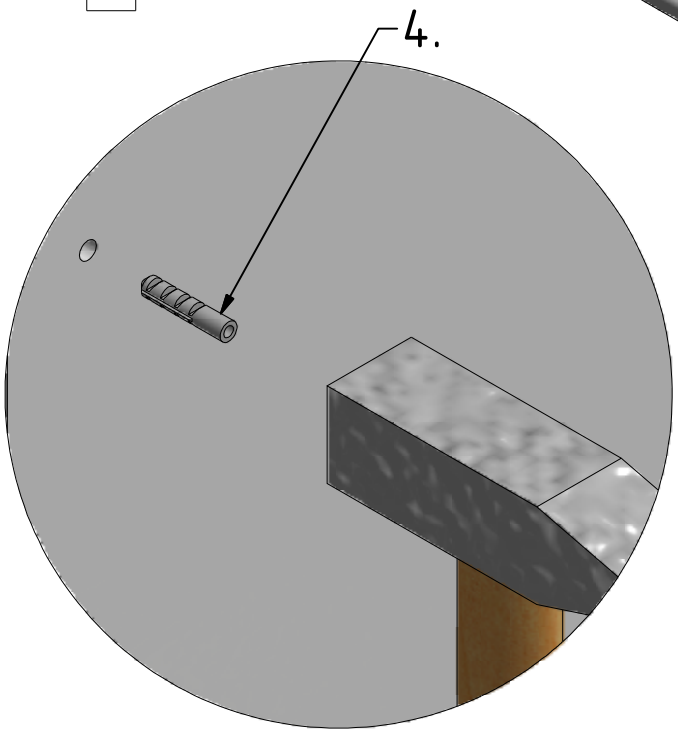

D 6x

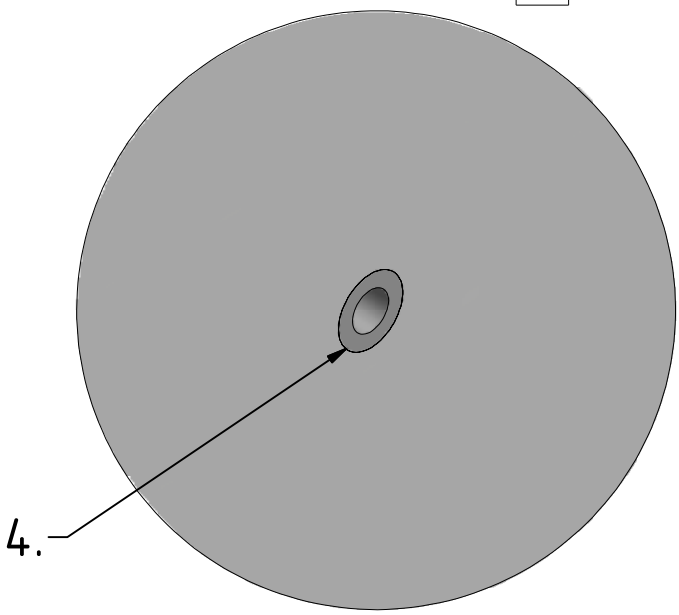

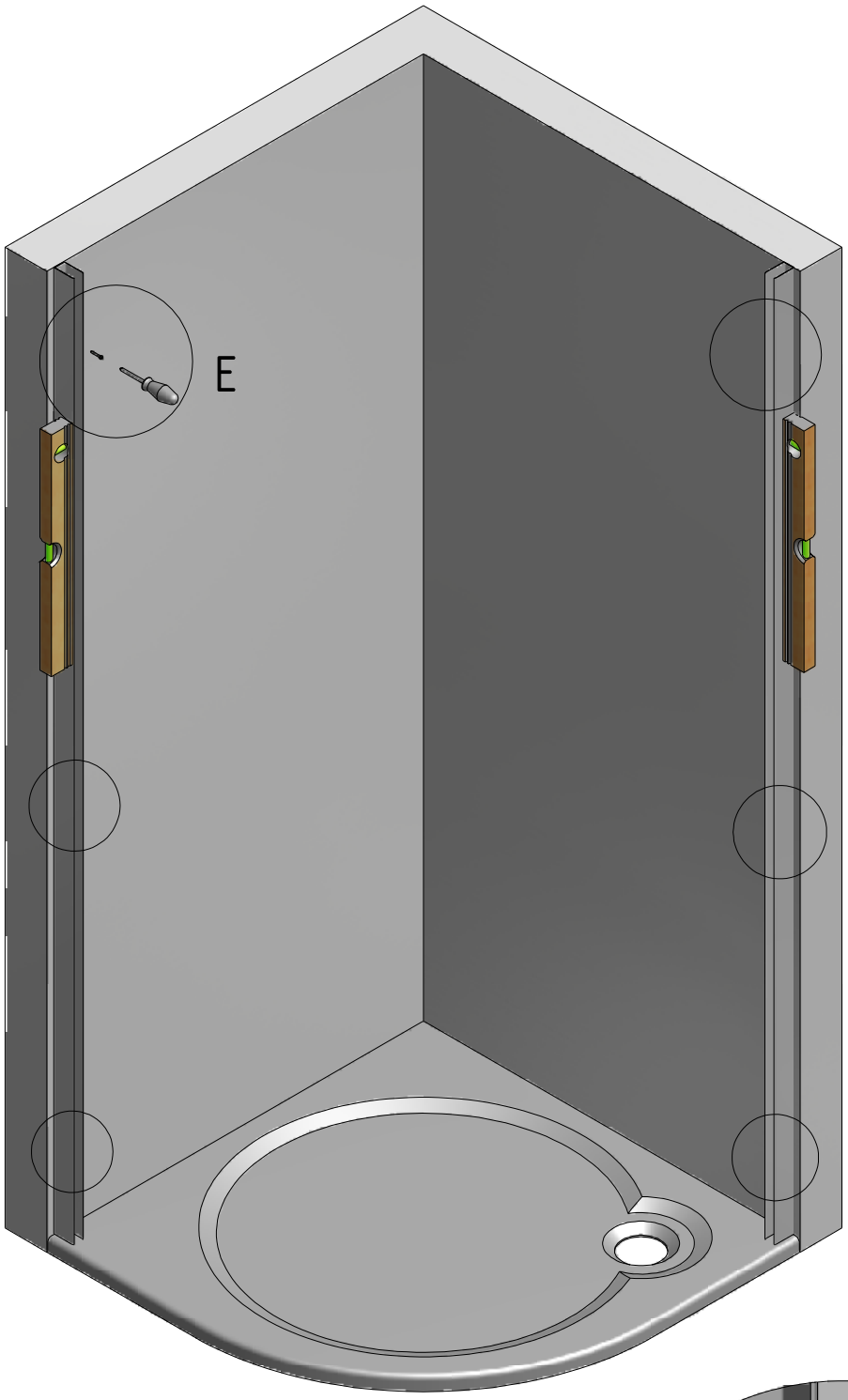
E

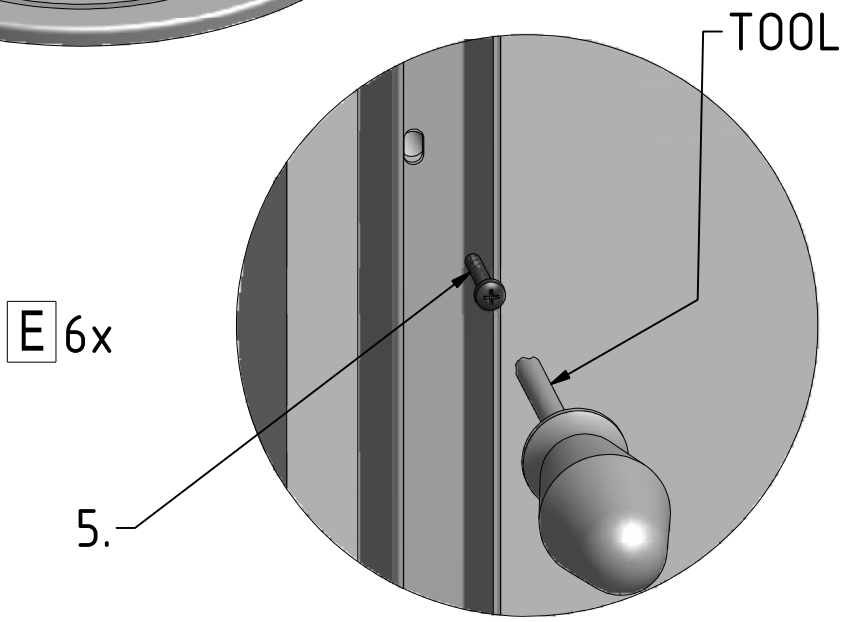
TOOL
E 6x
5.

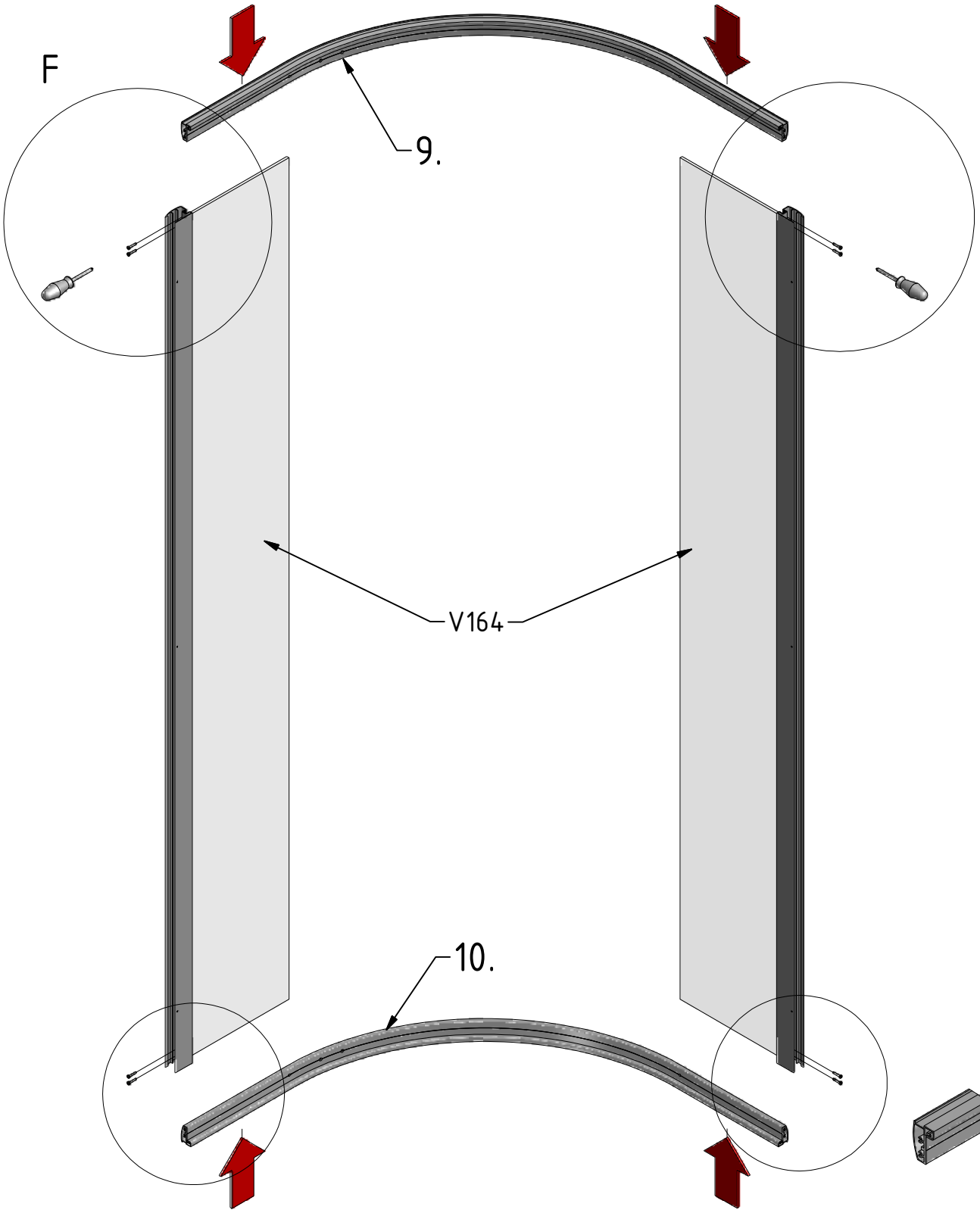
F
9.
V164
10.

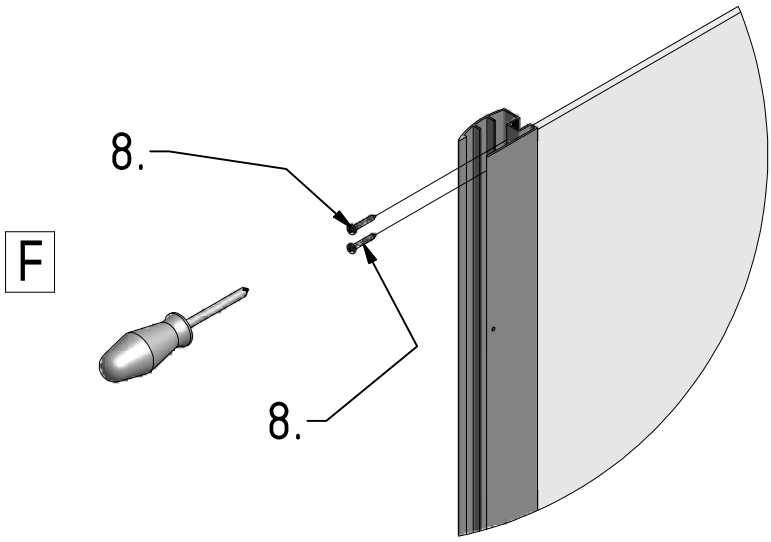
8.
F
8.

G 4x

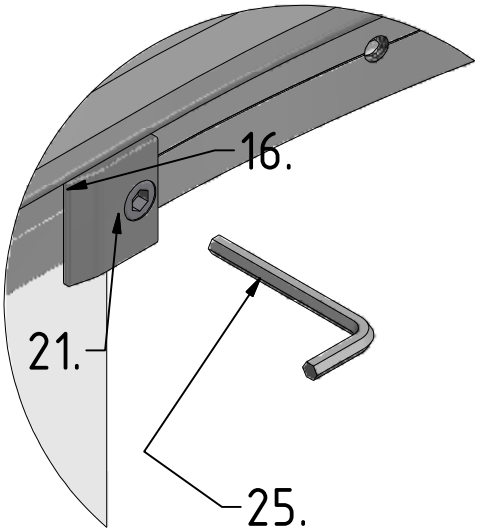

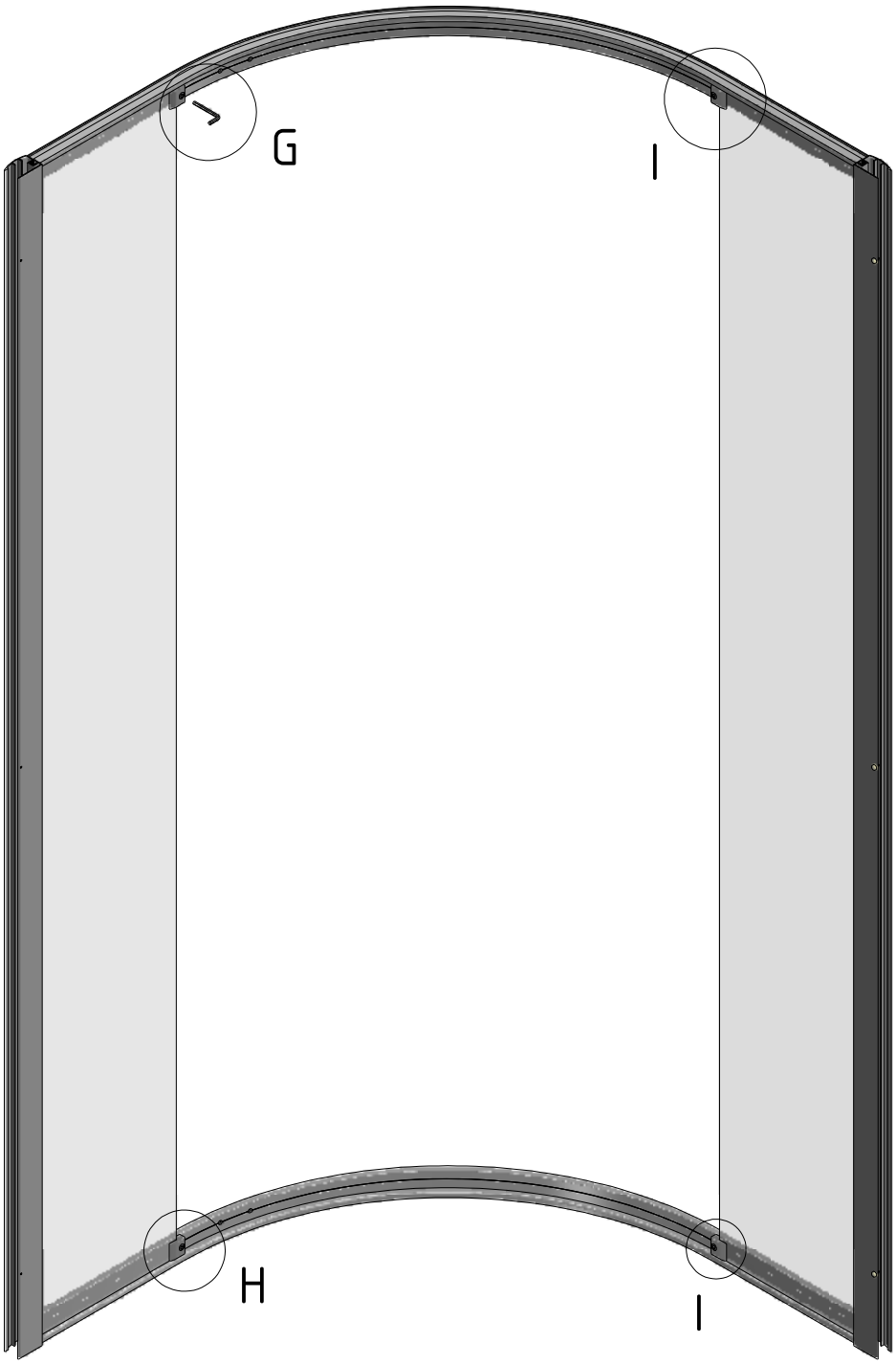

H 4x

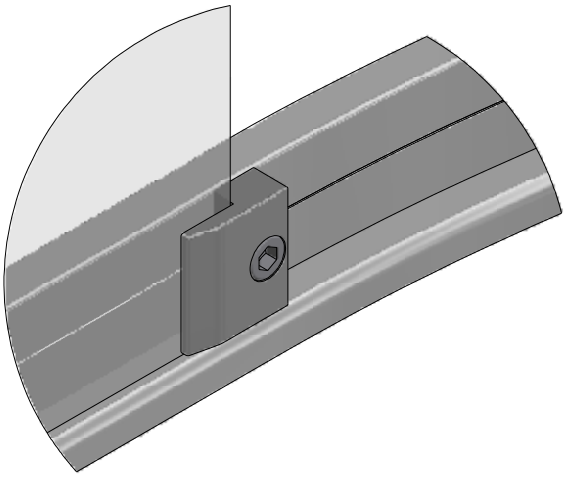

I 4x

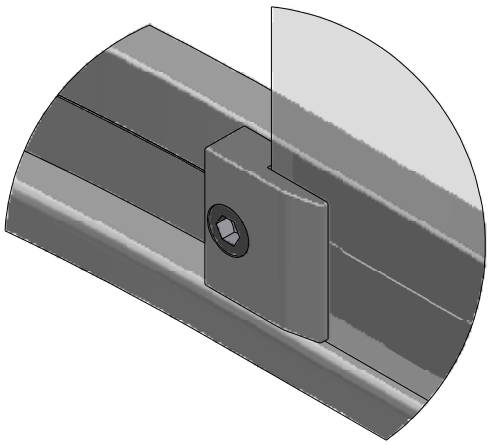

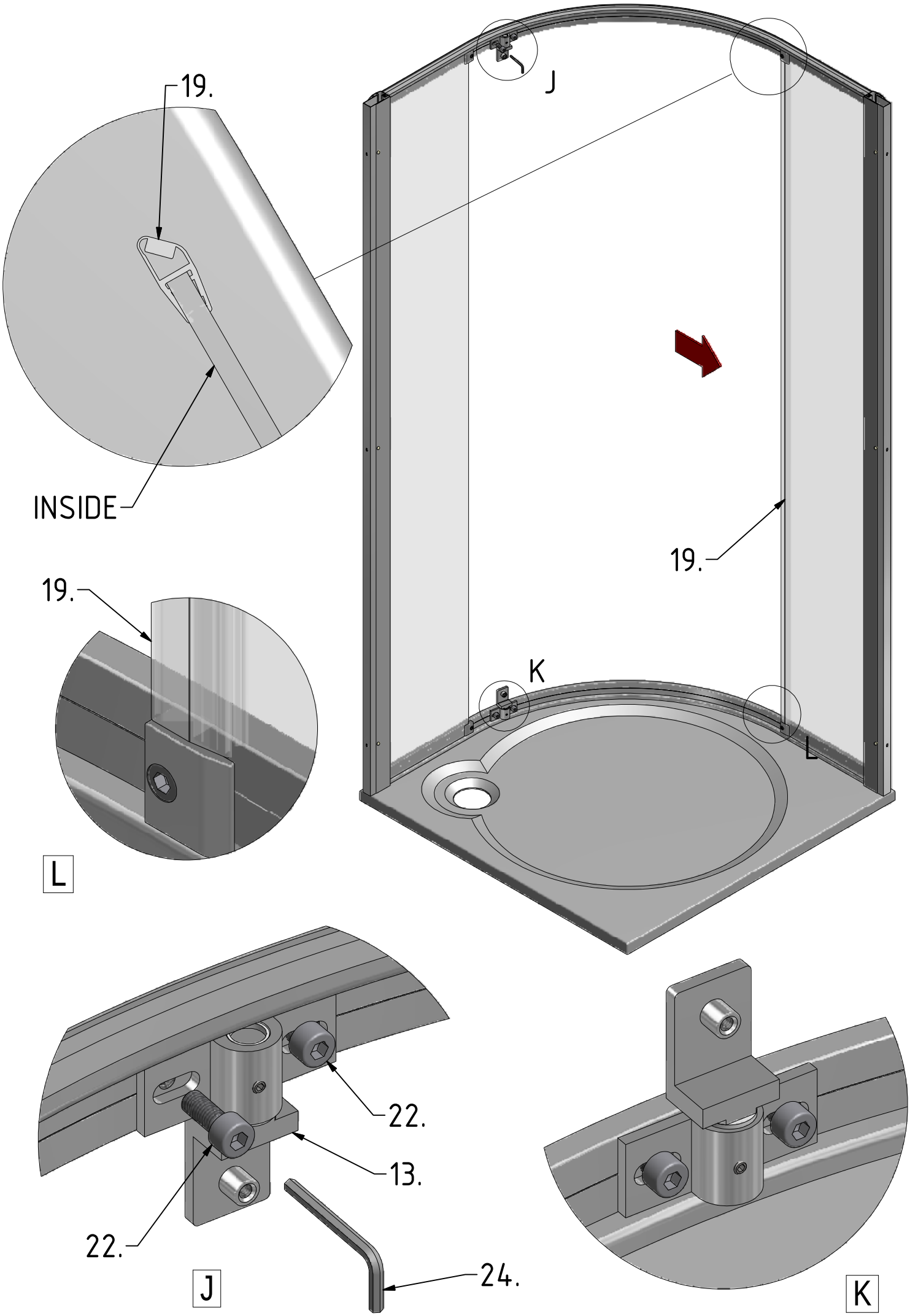
19.
INSIDE
J
19.
19.
K
L
L
22.
13.
22.
24.
J
K

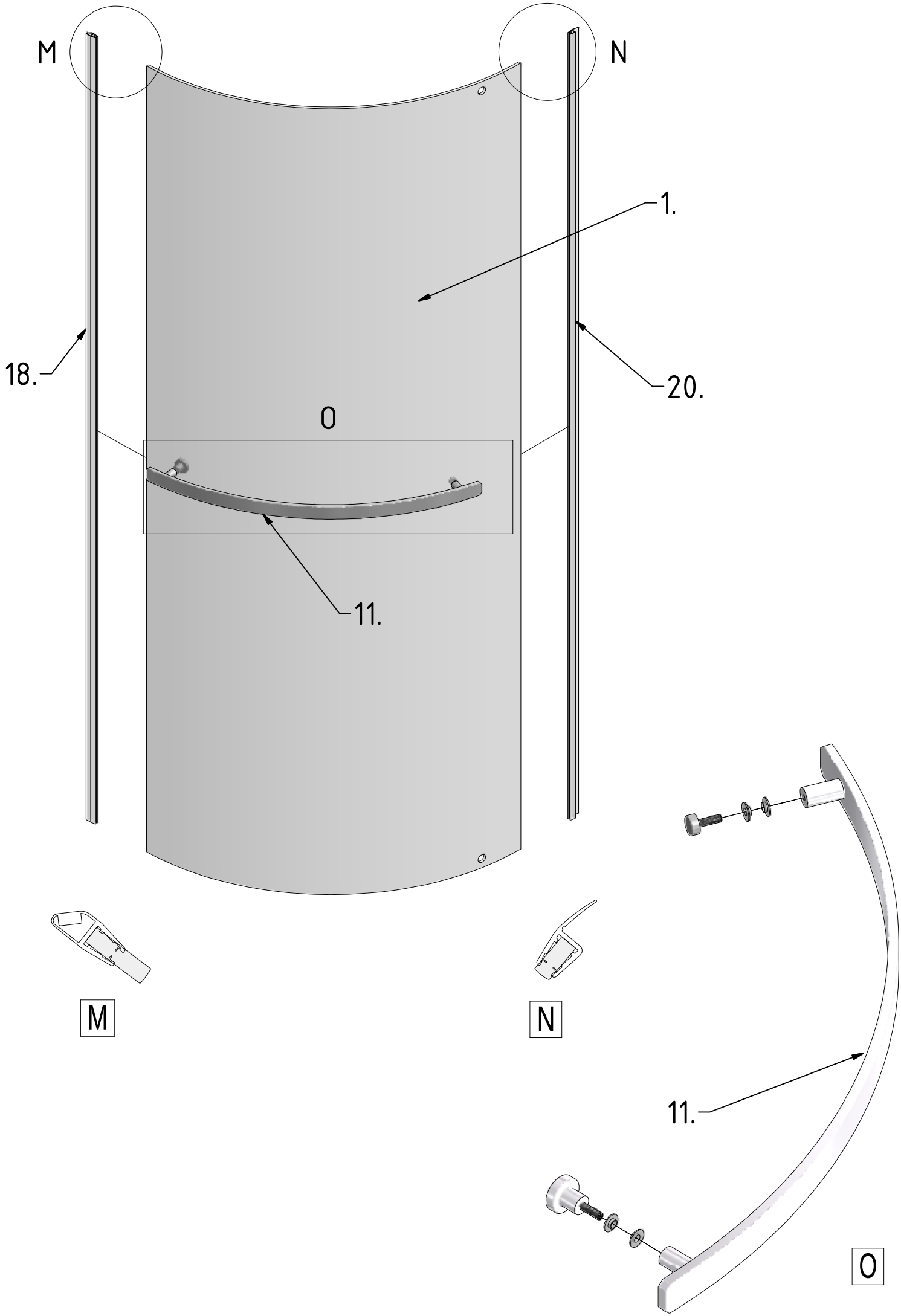
M
N
1.
18.
20.
O
11.
M
N
11.
O

Right version

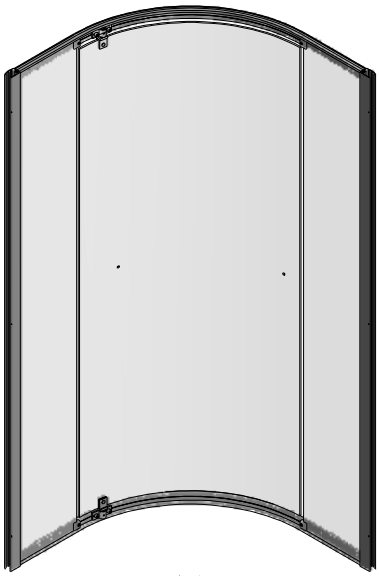

Left version

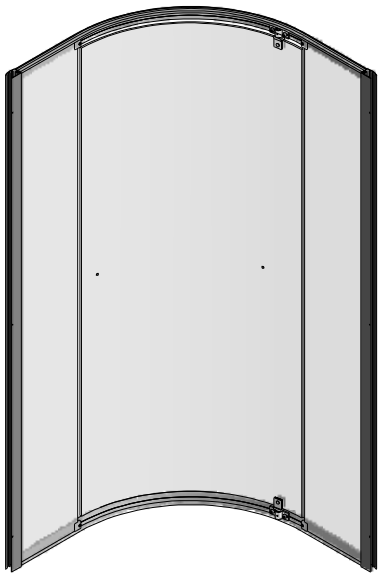

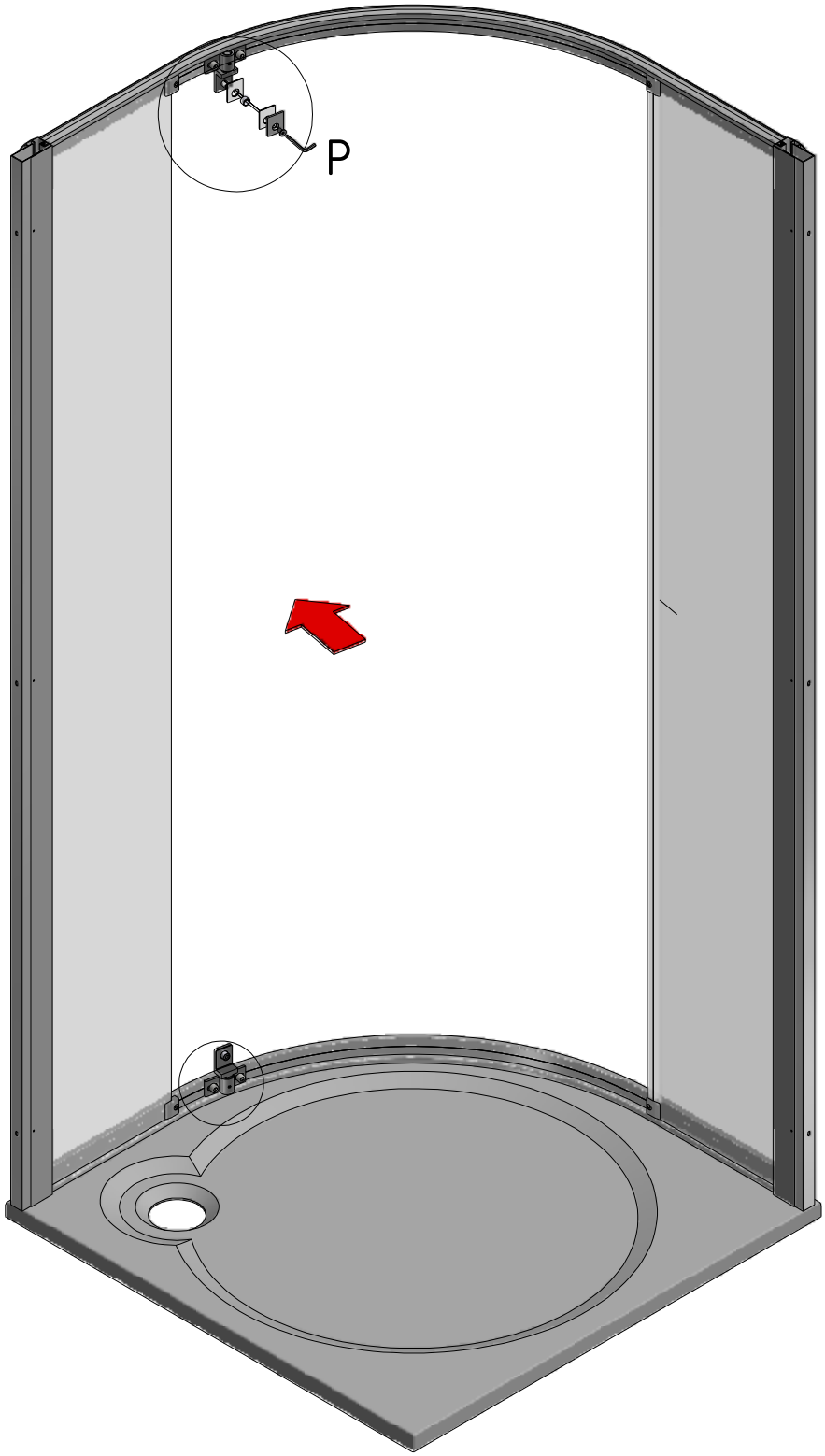

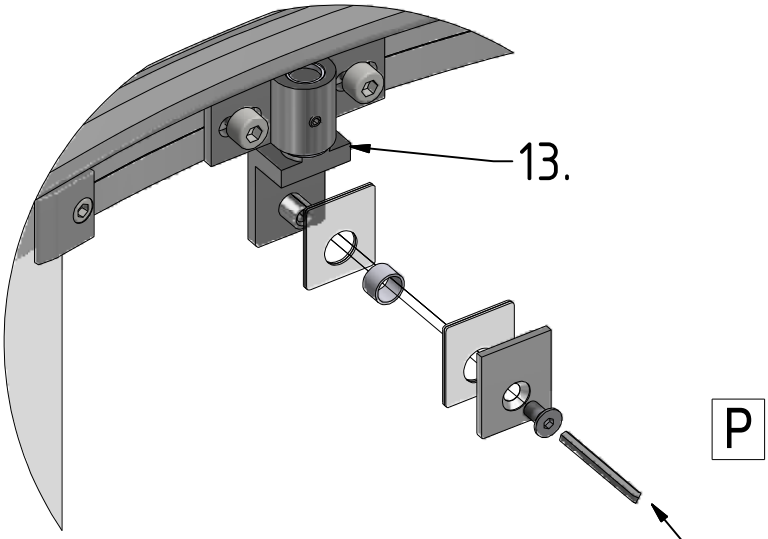

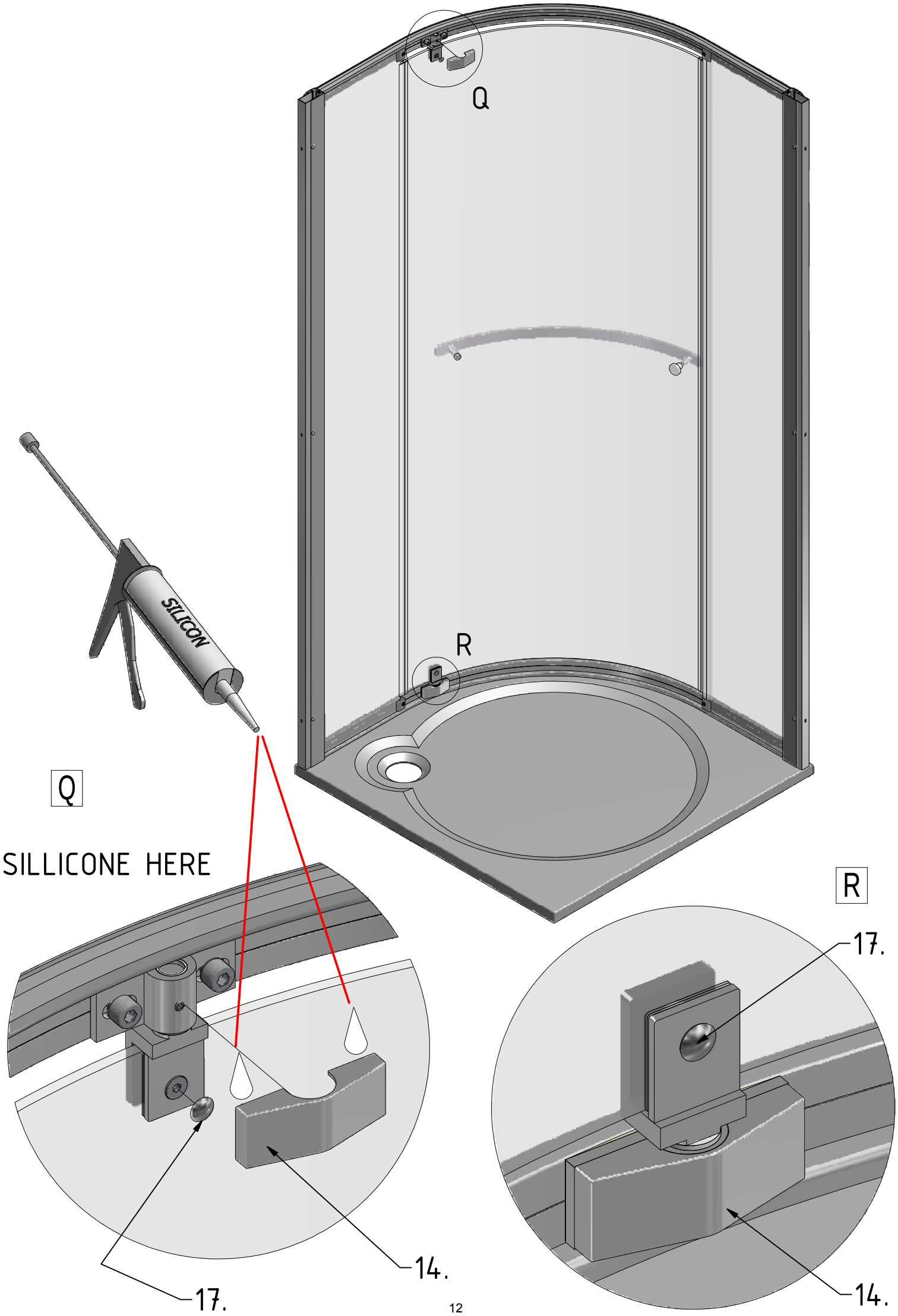
Q
R
SILICON
Q
SILLICONE HERE
R
17.
14.
17.
14.

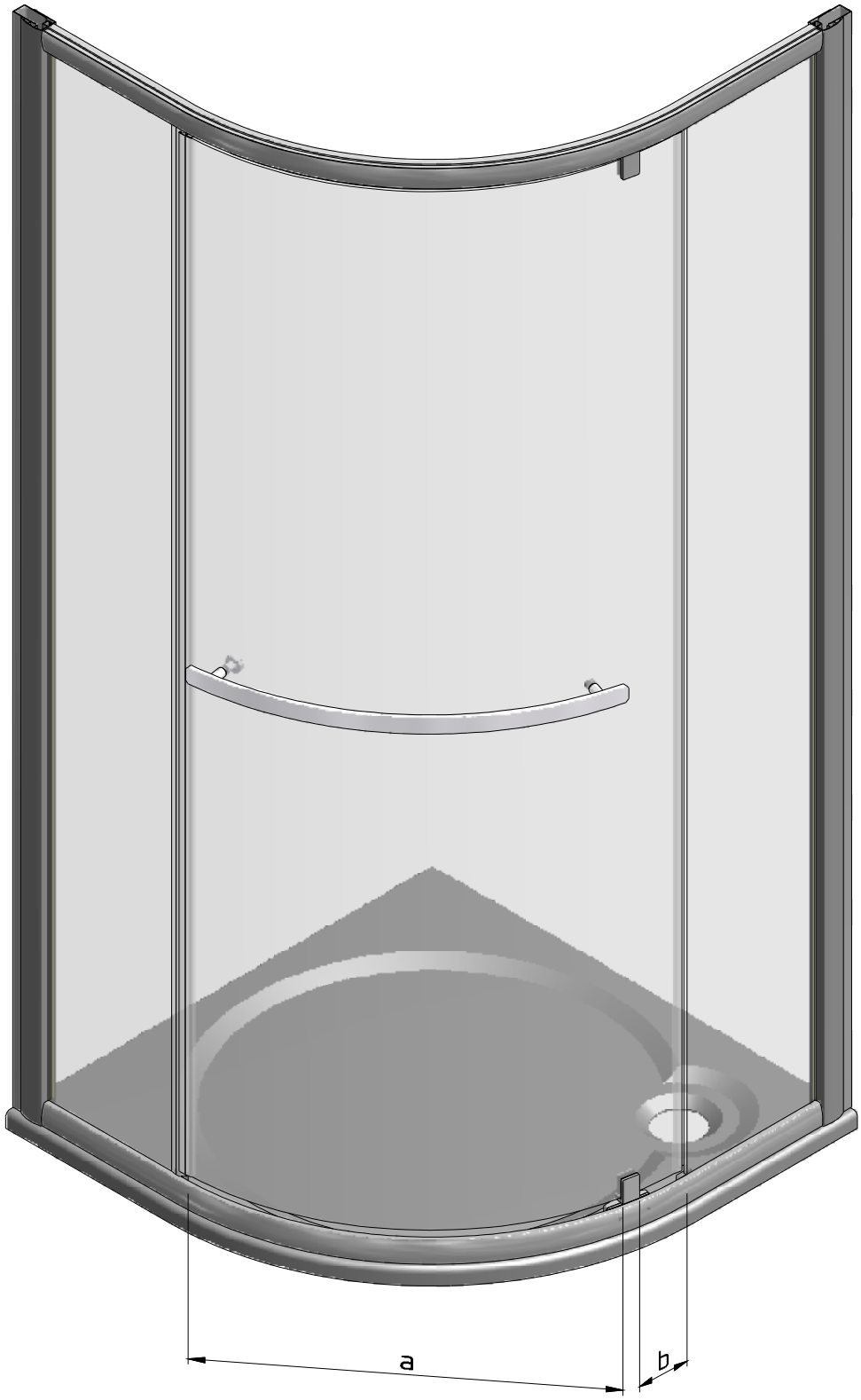
a
b

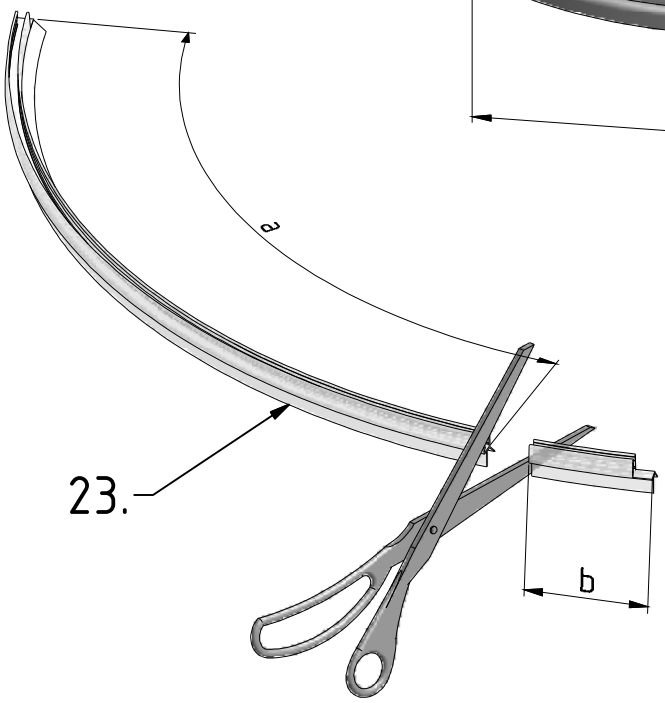
a
23.
b

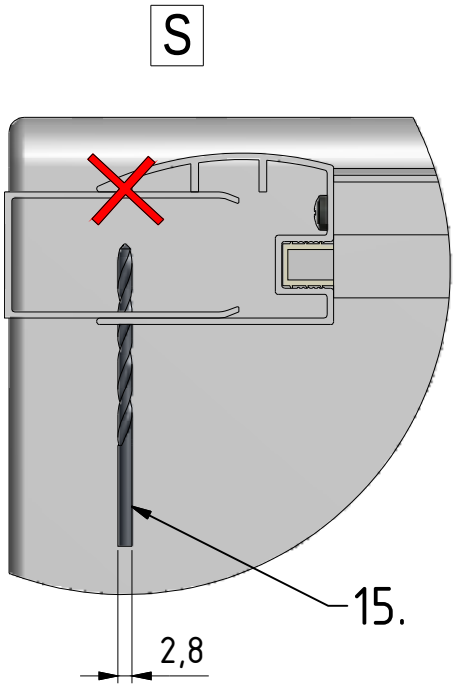
S
15.
2,8

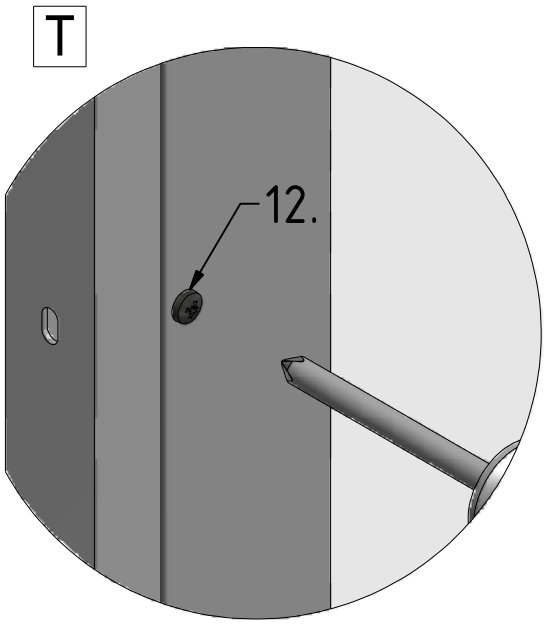
T
12.

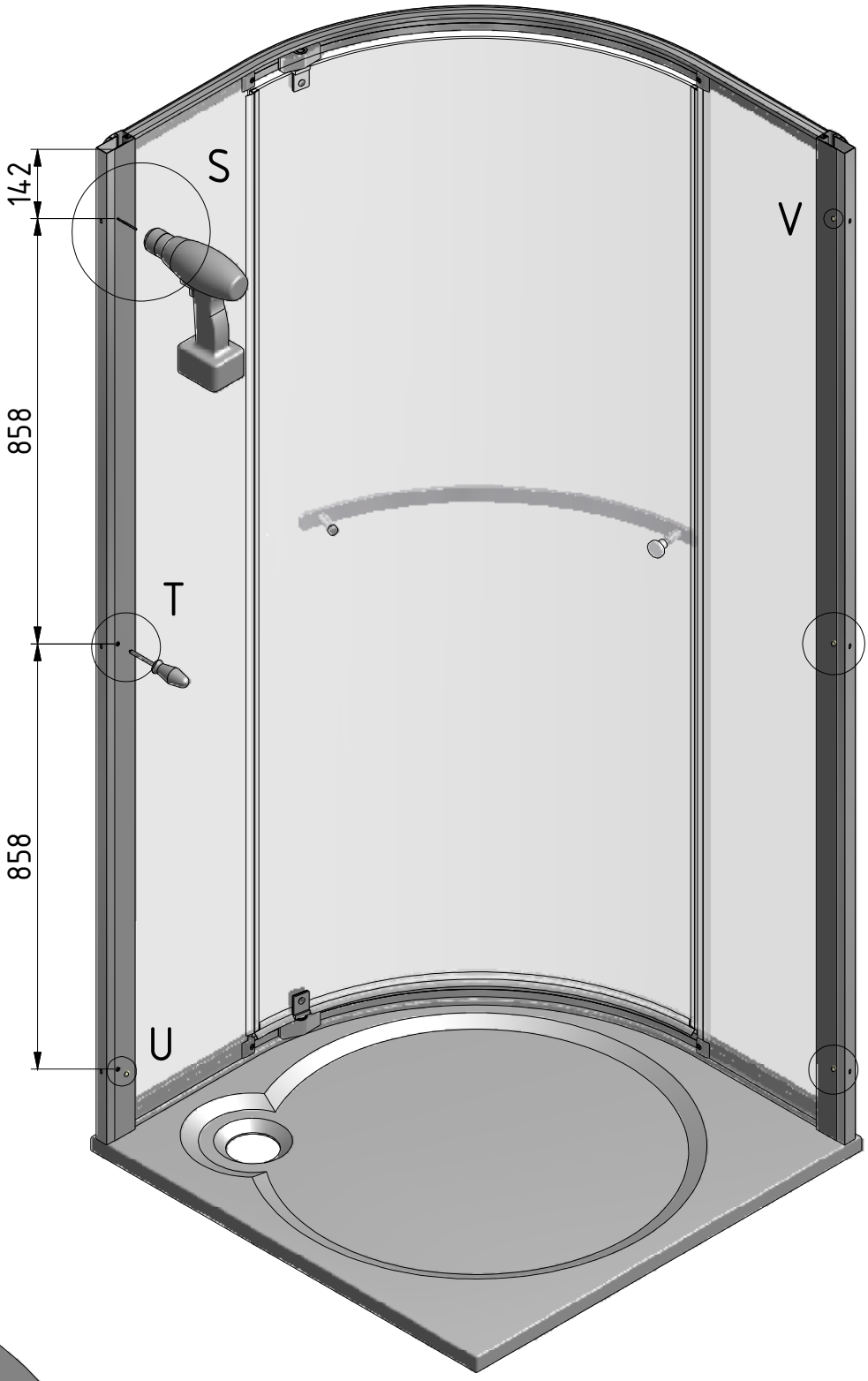
142
858
858
S
T
U
V

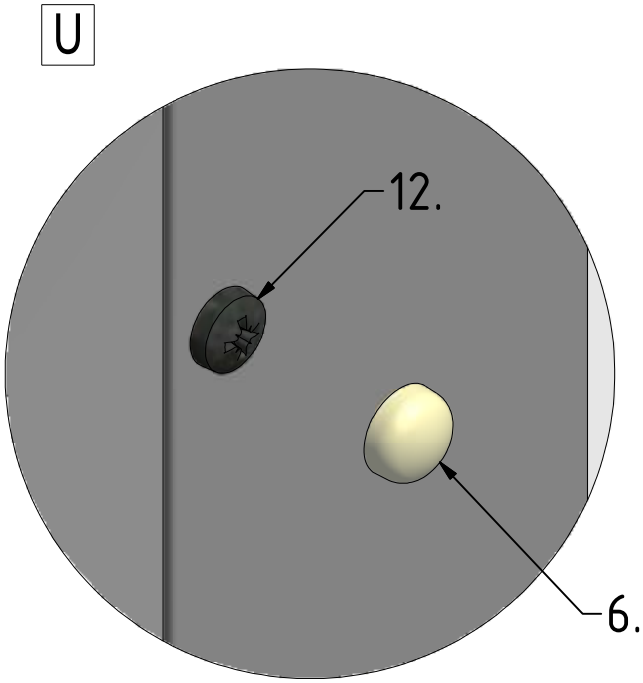
U
12.
6.

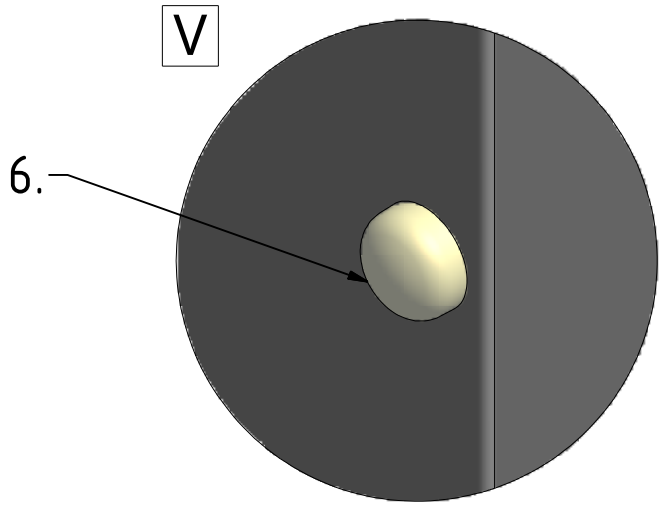
V
6.

SILICONE

SILICONE

W

SILICONE

SILICONE
MIN 100mm

W

SILICONE

24 h

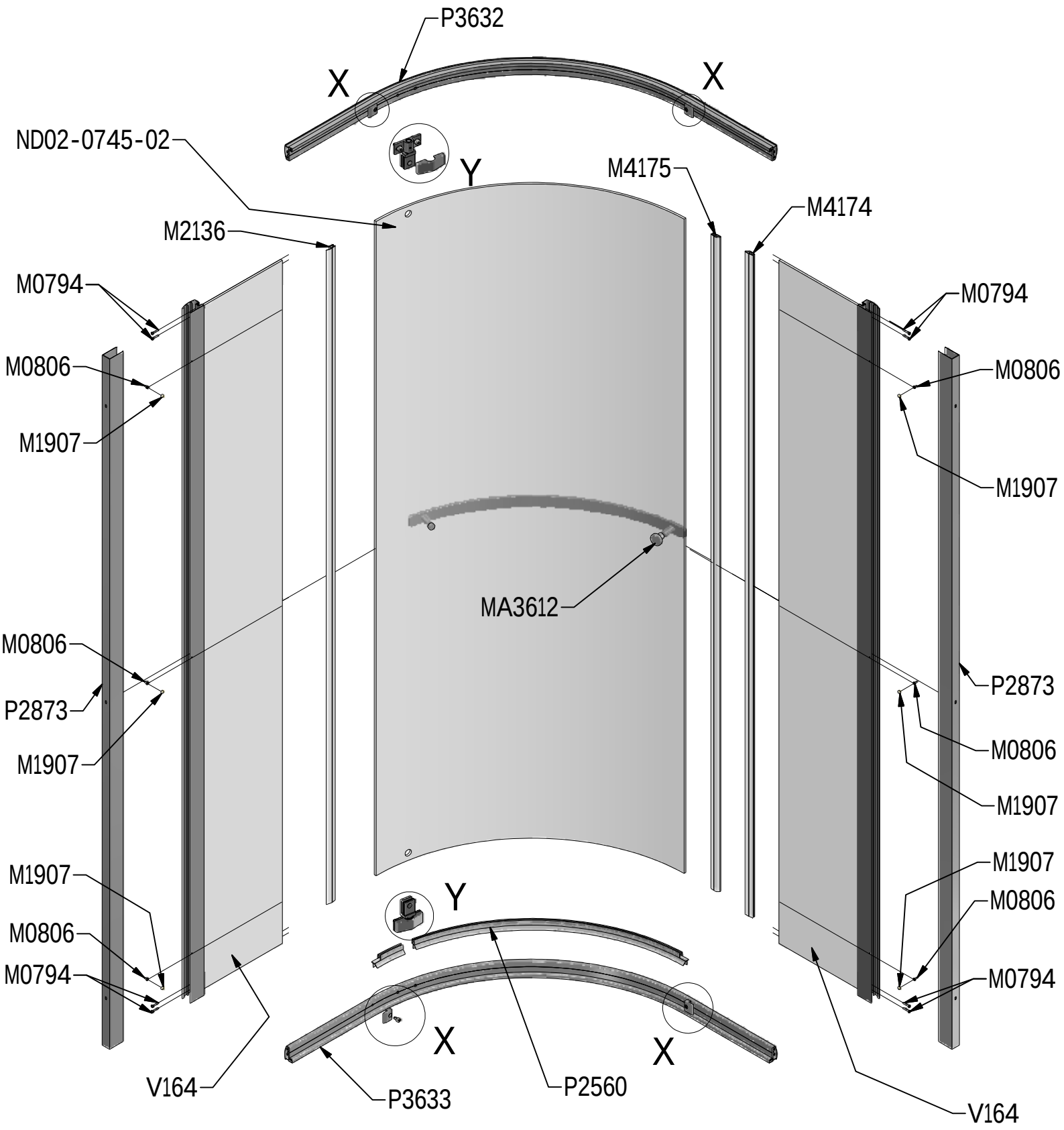
P3632
X
X
ND02-0745-02
Y
M4175
M4174
M2136
M0794
M0794
M0806
M0806
M1907
M1907
MA3612
M0806
P2873
P2873
M1907
M0806
M1907
M1907
M1907
Y
M0806
M0806
M0794
M0794
X
X
V164
P3633
P2560
V164

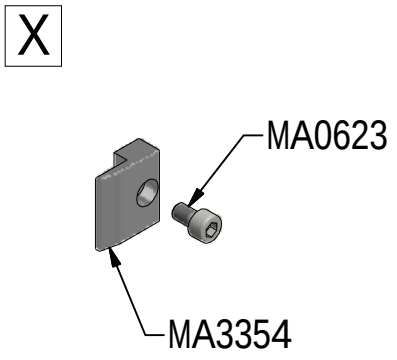
X
MA0623
MA3354

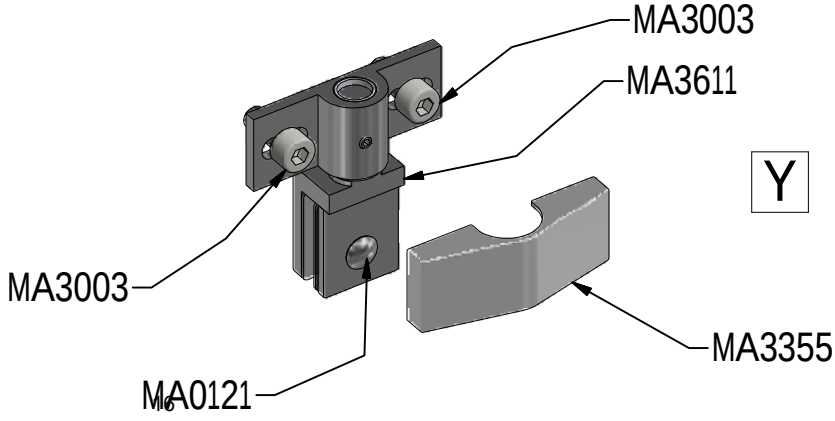
MA3003
MA3611
Y
MA3003
MA3355
MA0121

V164	900	brillant+clear glass	ND03-0628-00-02